Husqvarna

353 (2011-01)

Rozkres je dokumentace výrobce (© příslušný výrobce) a slouží k identifikaci dílů. Pro výběr dílu se vždy řiďte katalogovým číslem.

A 353
CHAIN BREAK & CLUTCH COVER

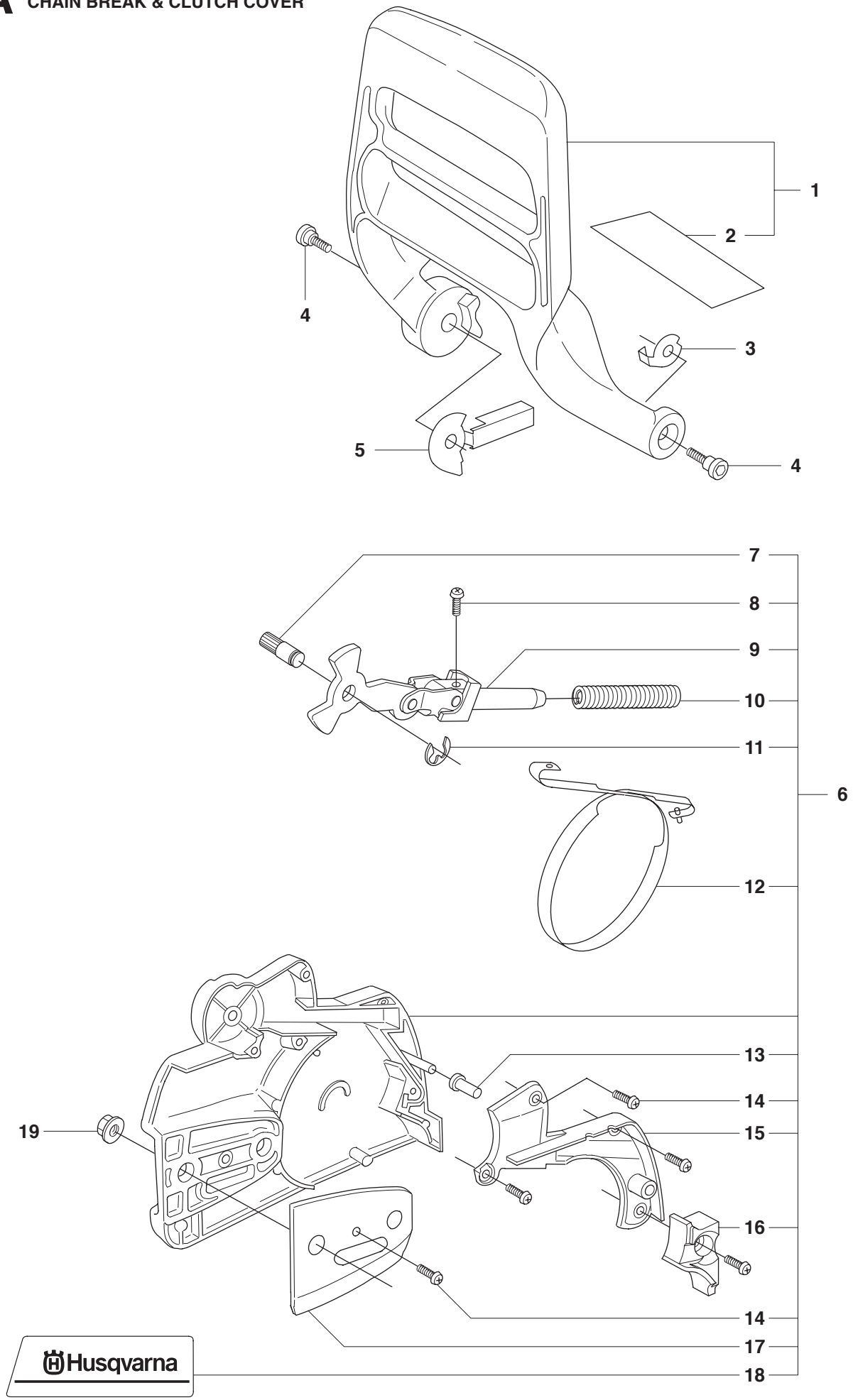

model_enhet_yyyy-mm

B 353 CLUTCH & OIL PUMP

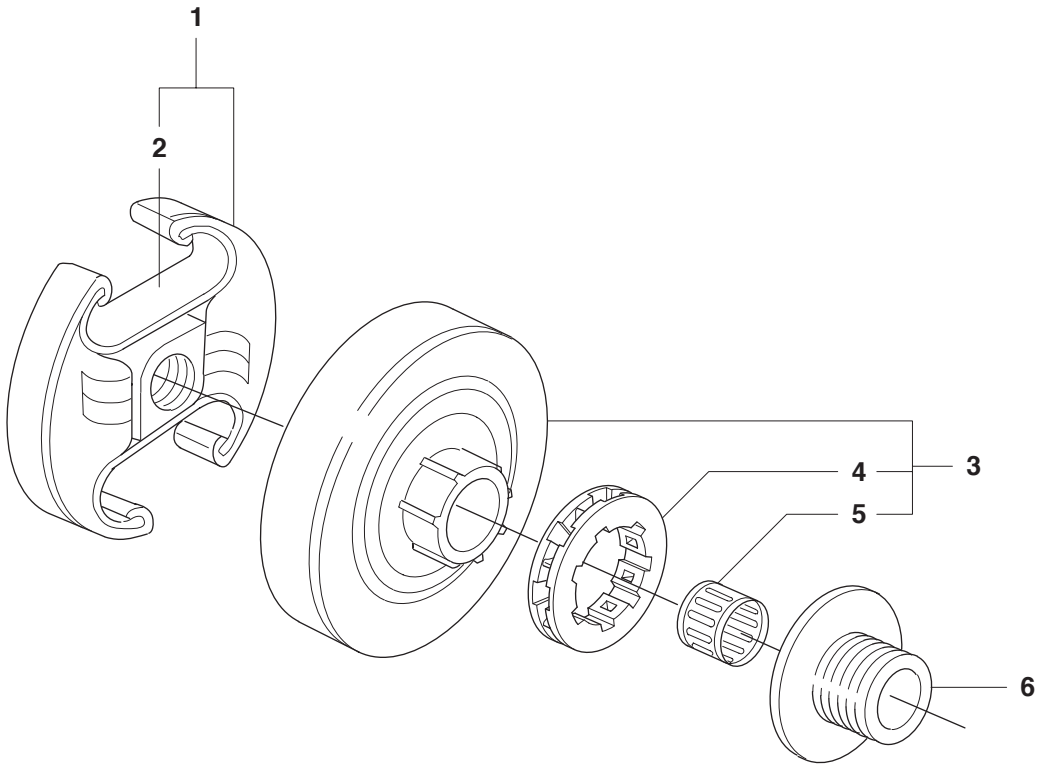

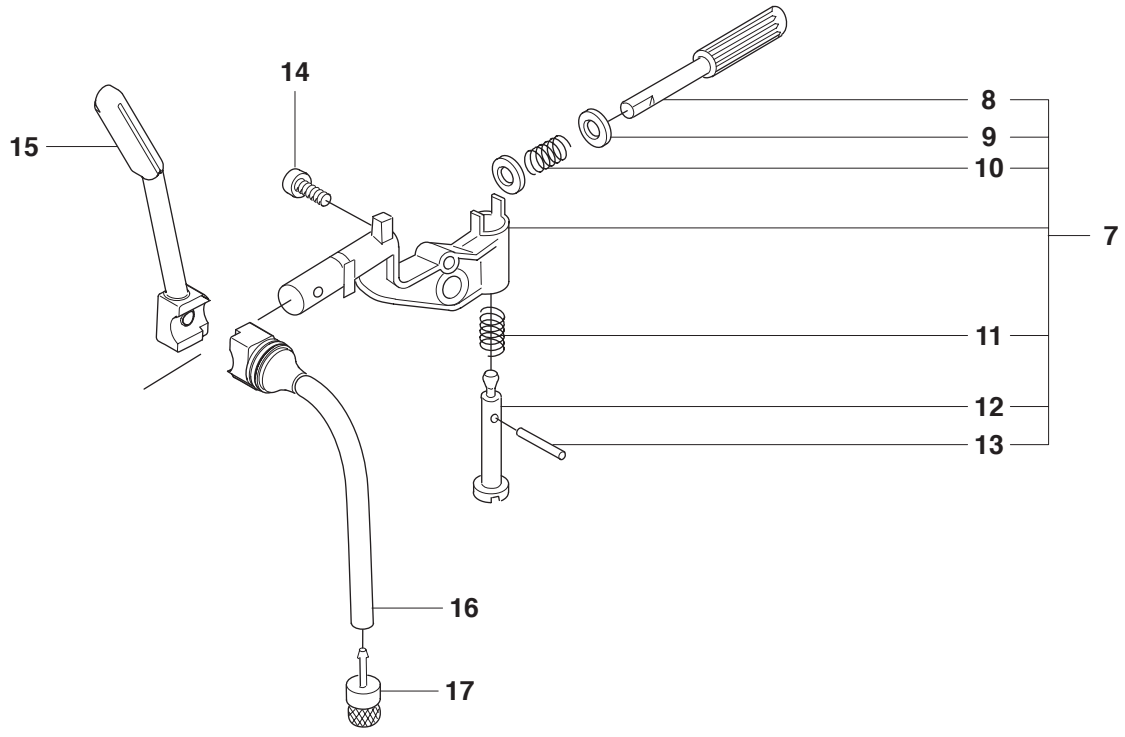

model_enhet_yyyy-mm

C 353 CYLINDER COVER

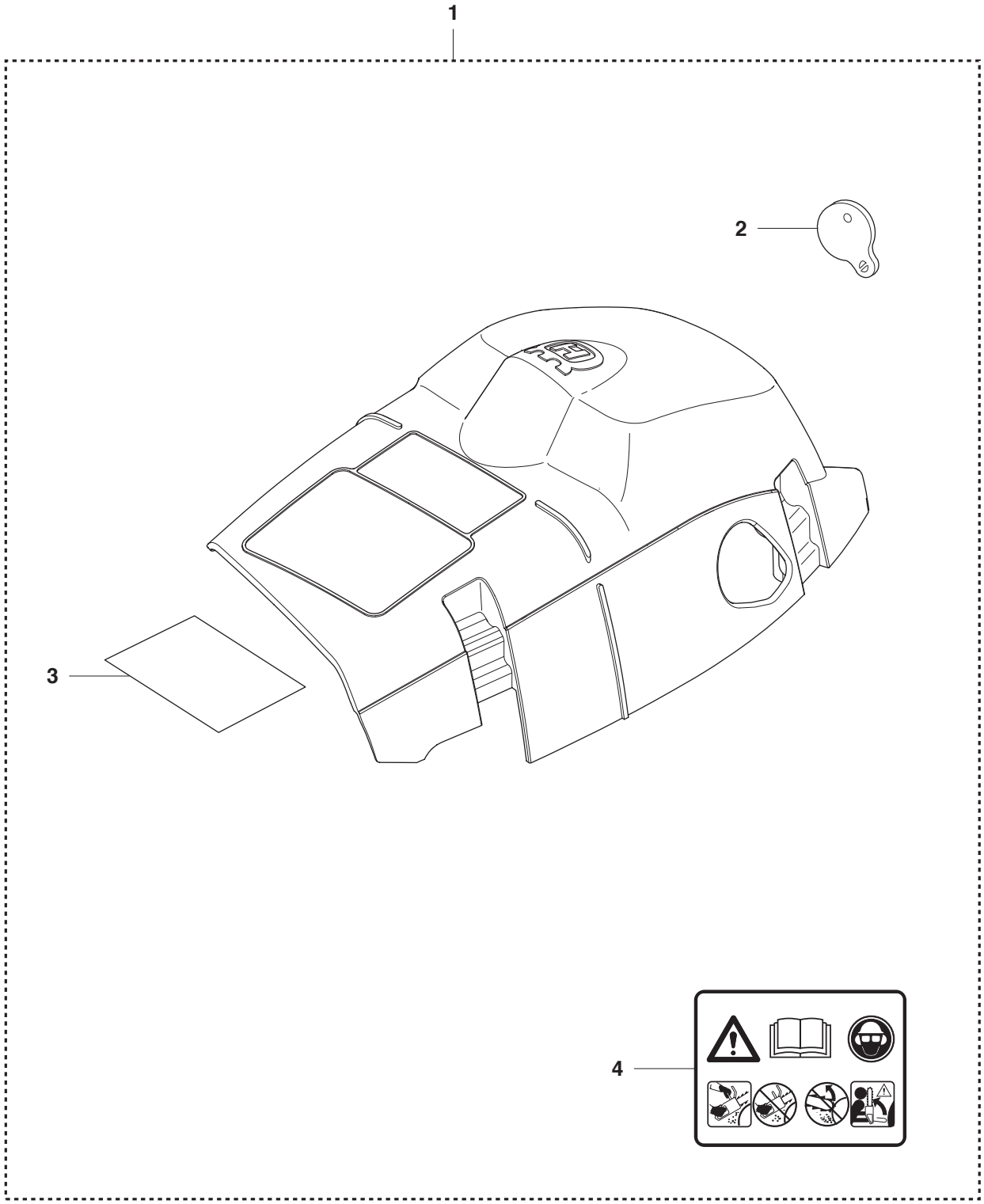

model_enhet_yyyy-mm

D 353 CYLINDER PISTON

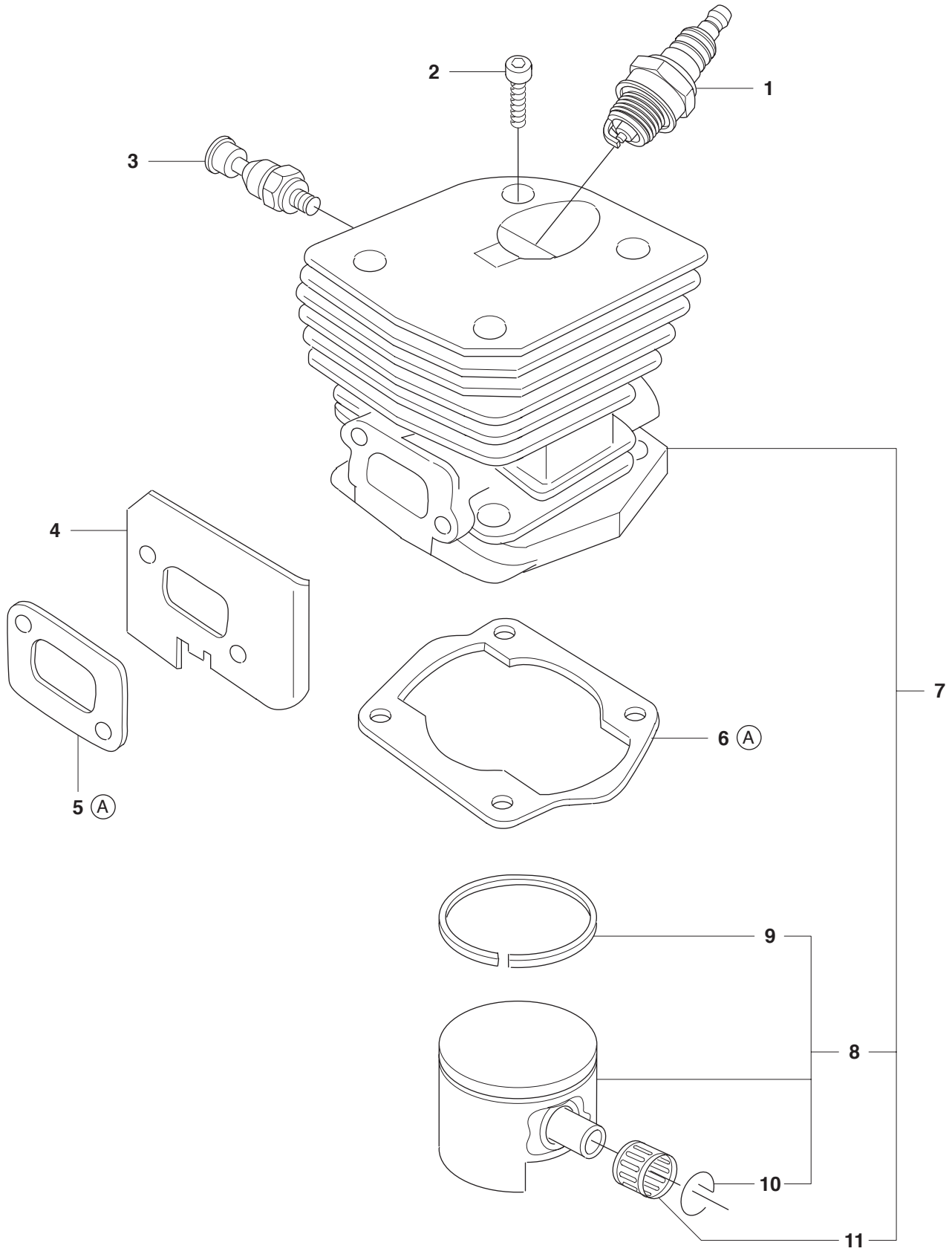

Ⓐ 503 94 28-02
Set of gaskets

model_enhet_yyyy-mm

E 353 CRANKSHAFT

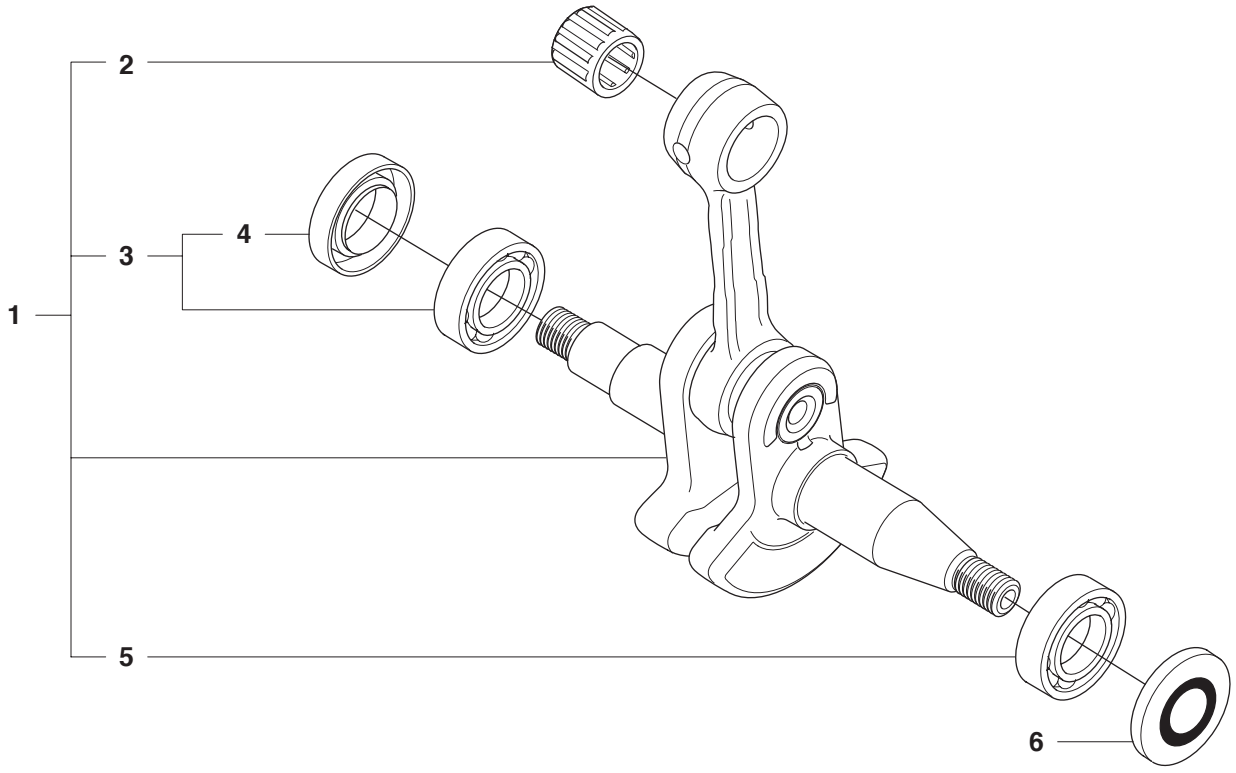

model_enhet_yyyy-mm

F 353 MUFFLER

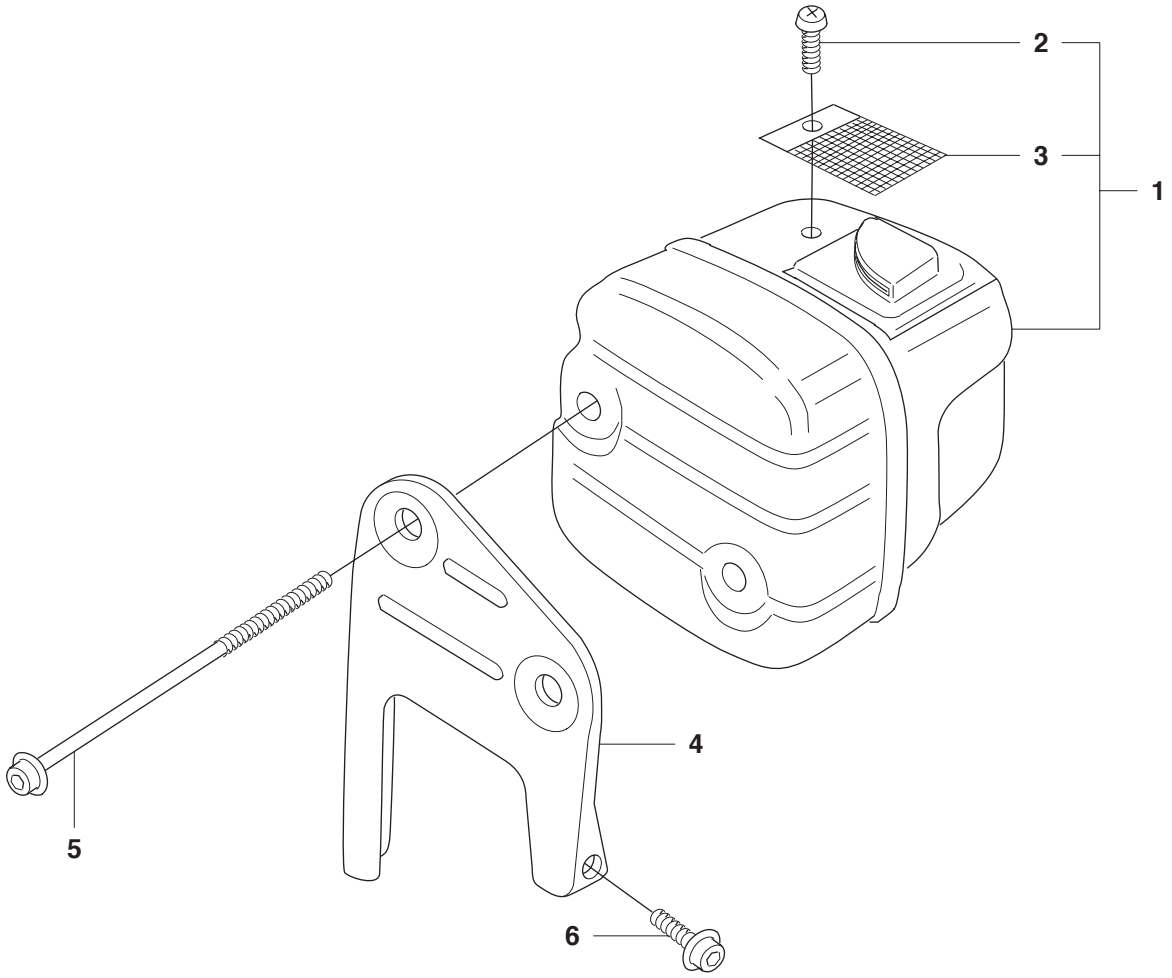

model_enhet_yyyy-mm

G 353
CARBURETOR & AIR FILTER

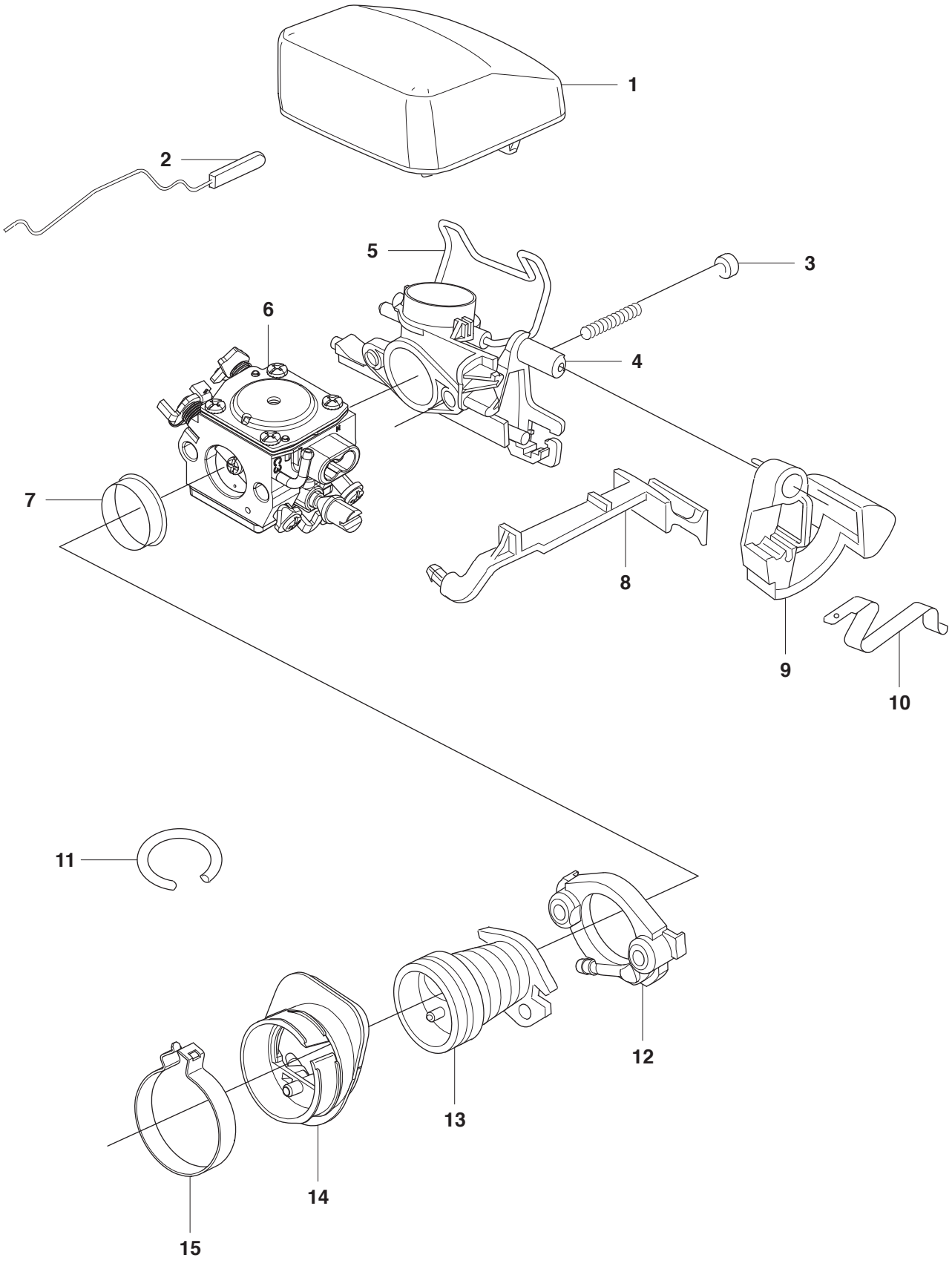

model_enhet_yyyy-mm

H 353 CRANKCASE

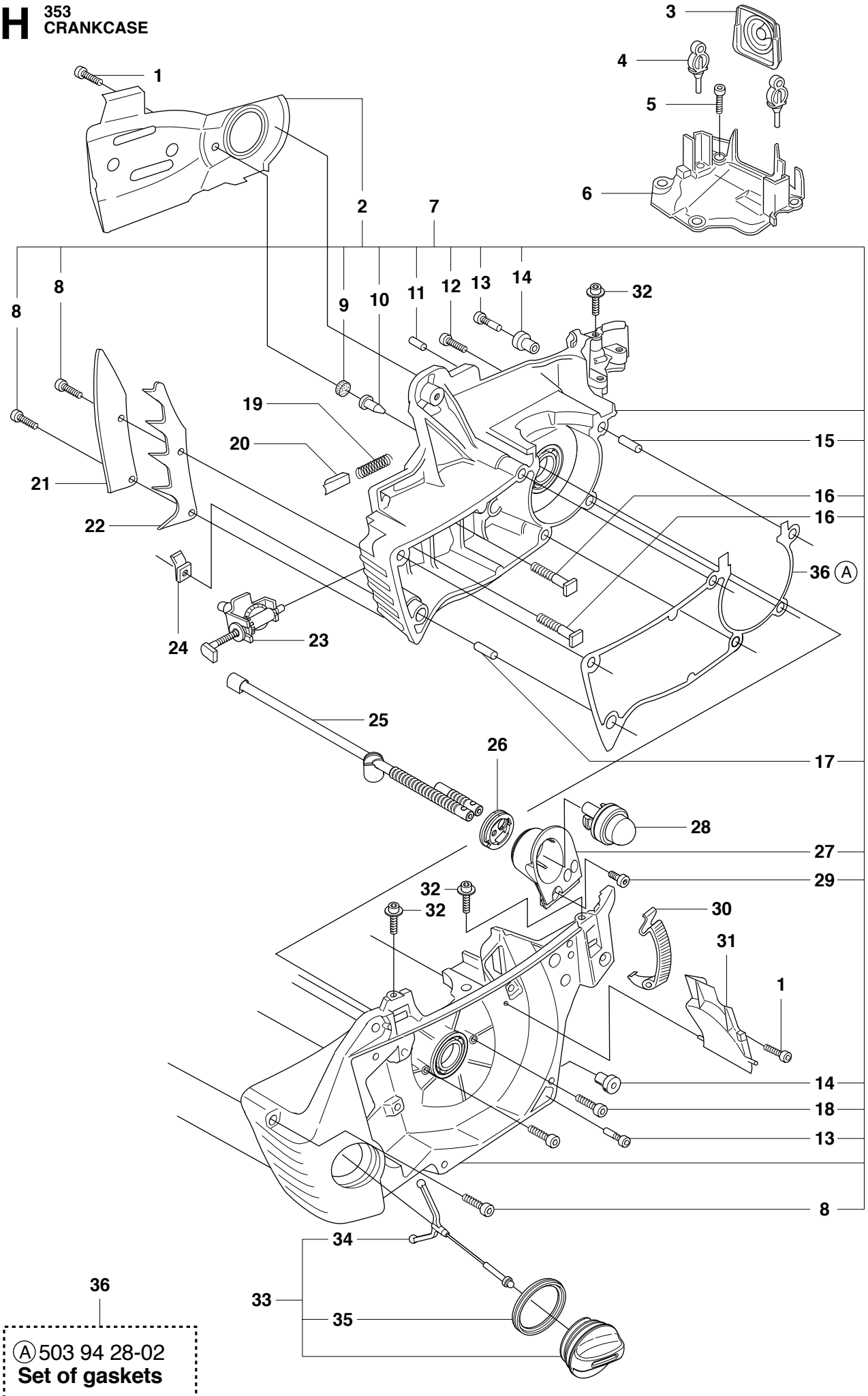

36

Ⓐ 503 94 28-02
Set of gaskets

model_enhet_yyyy-mm

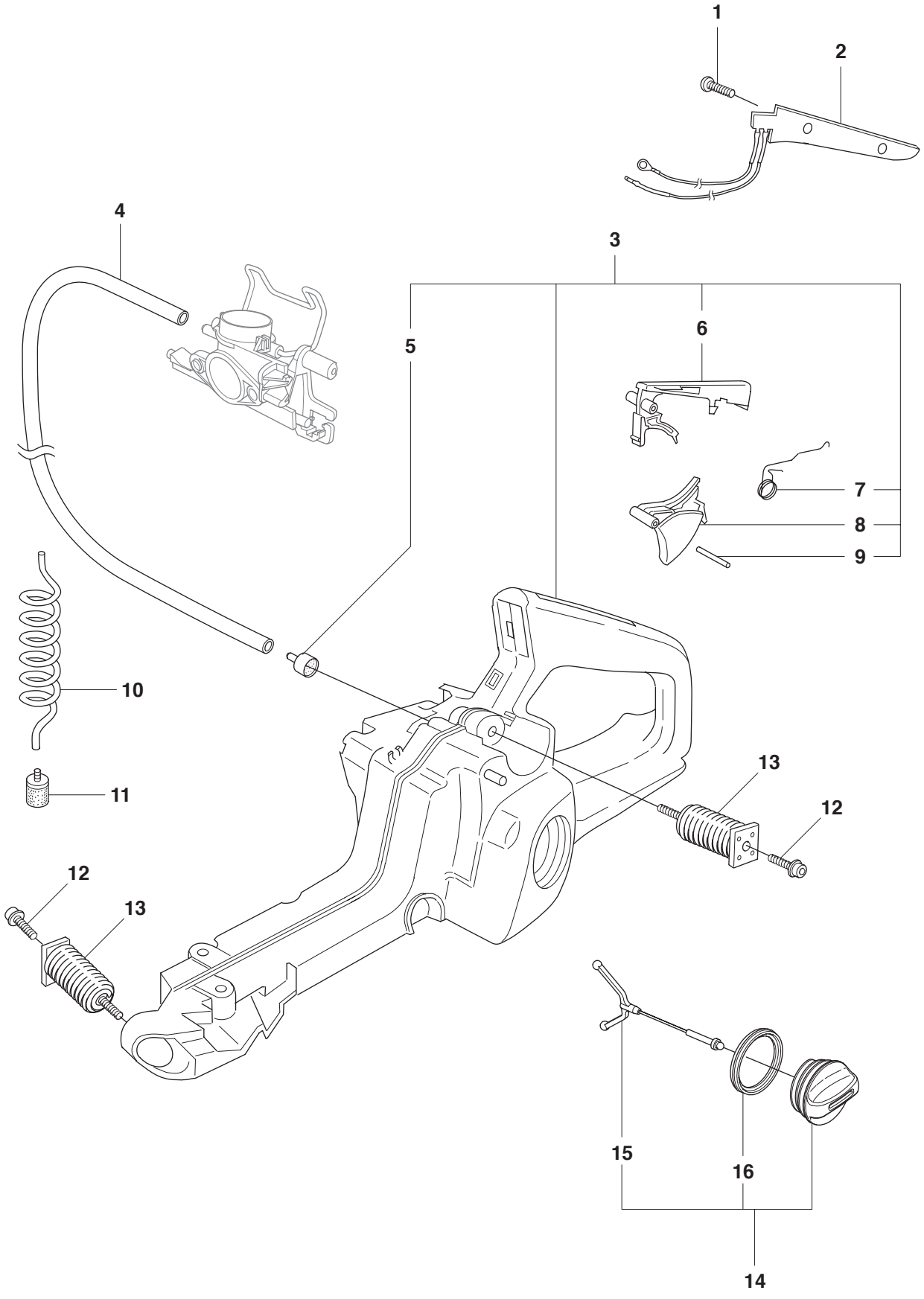

model_enhet_yyyy-mm

K 353 HANDLE

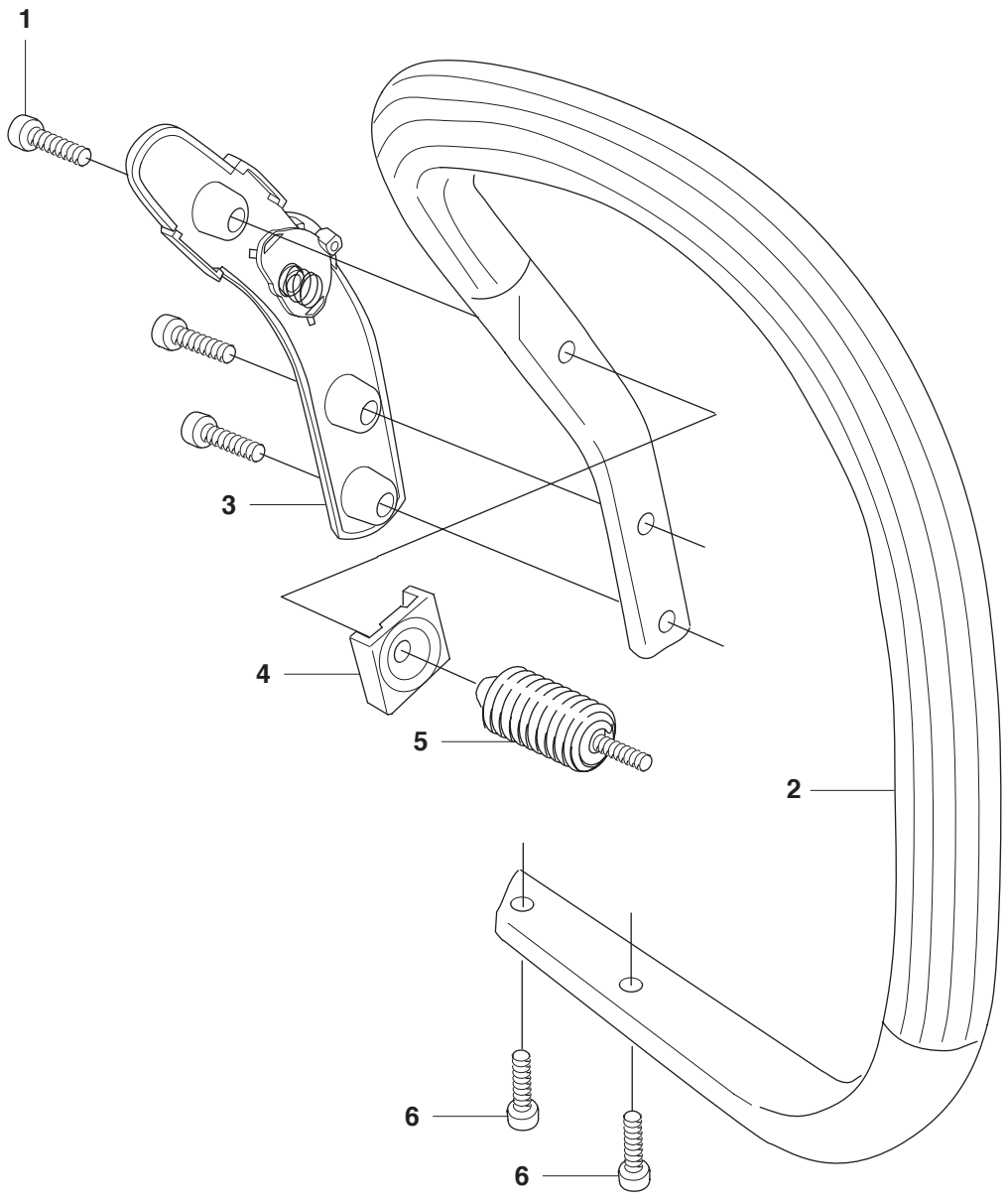

model_enbet_yyyy-mm

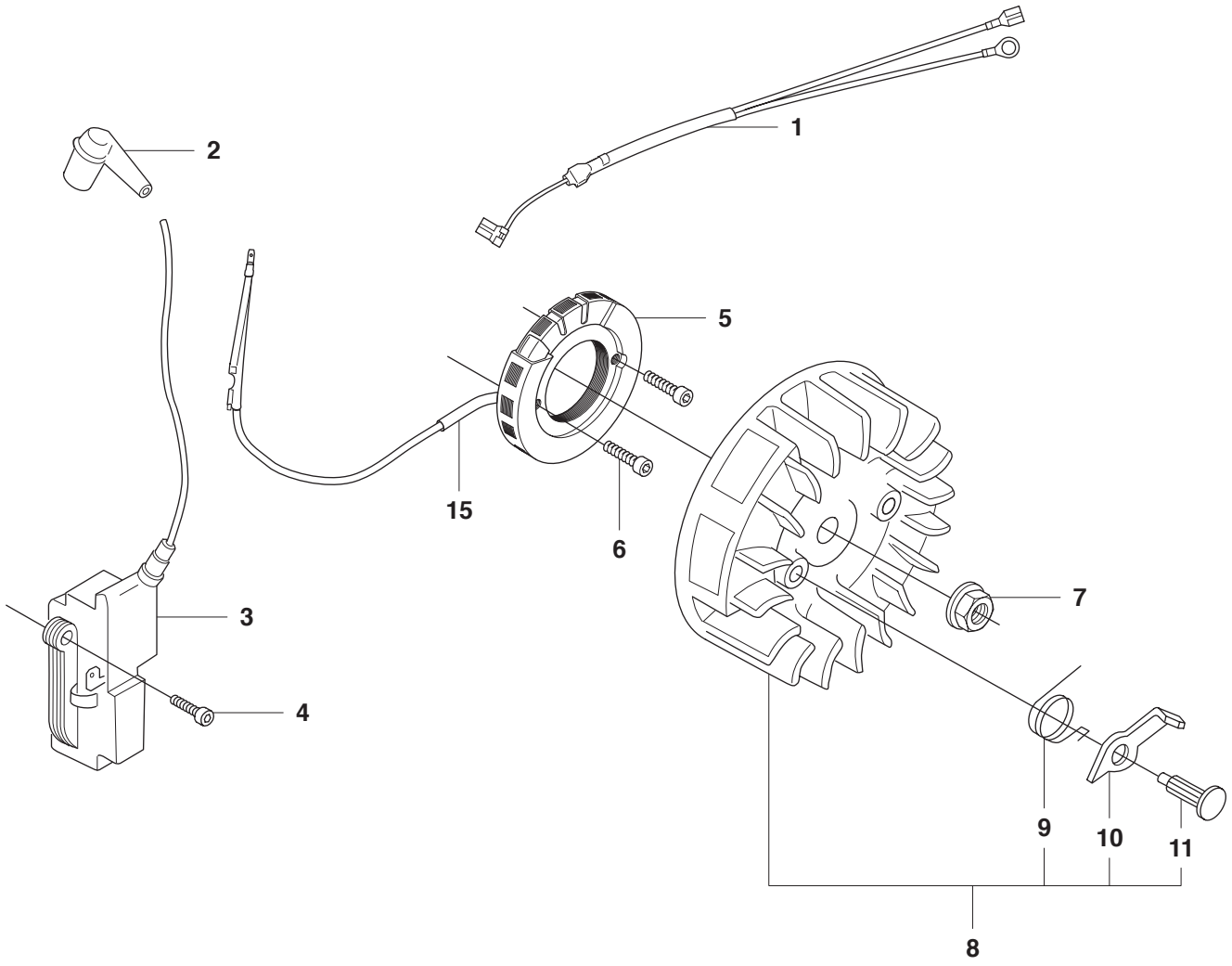

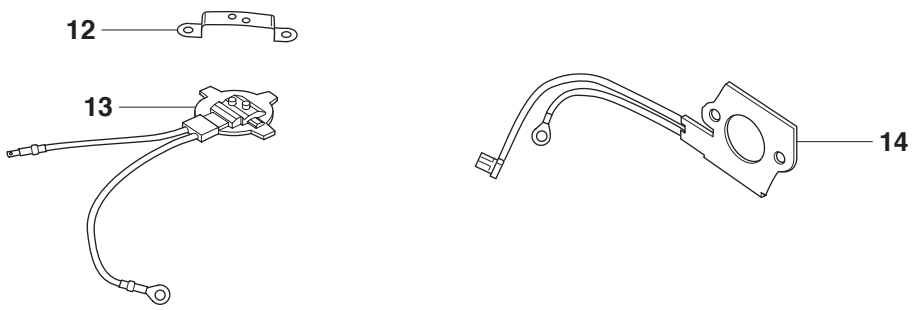

model_enhet_yyyy-mm

M 353 STARTER

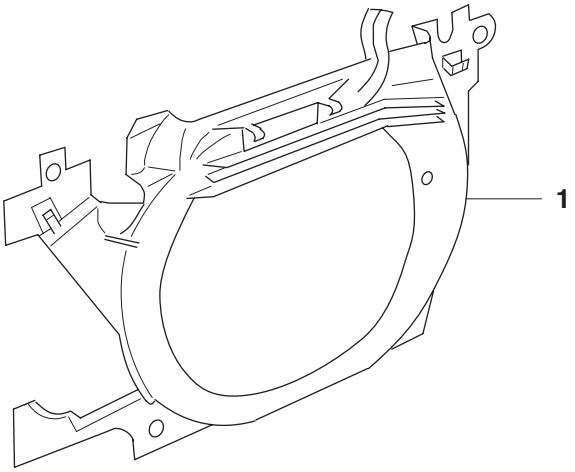

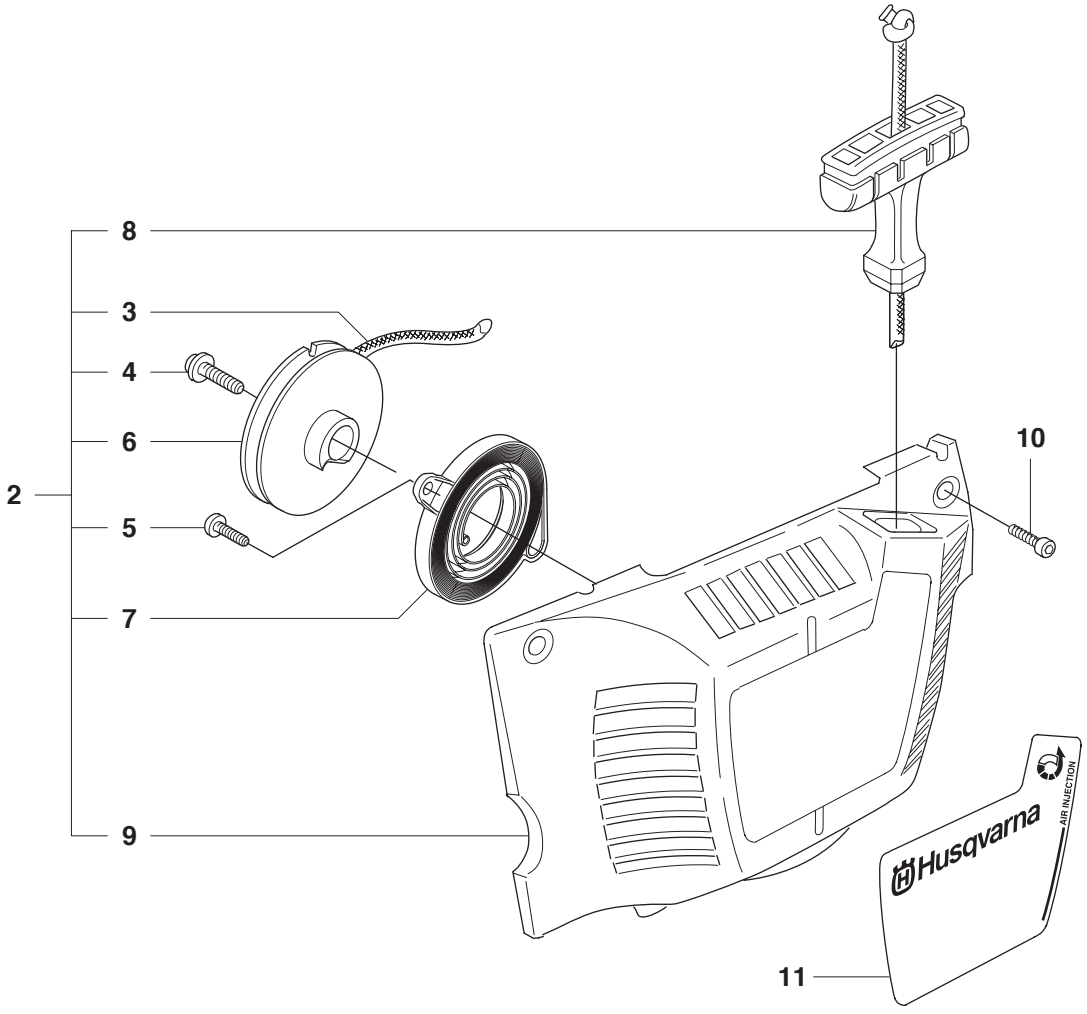

model_enhet_yyyy-mm

N 353
CARBURETOR DETAILS

ZAMA C3-EL51

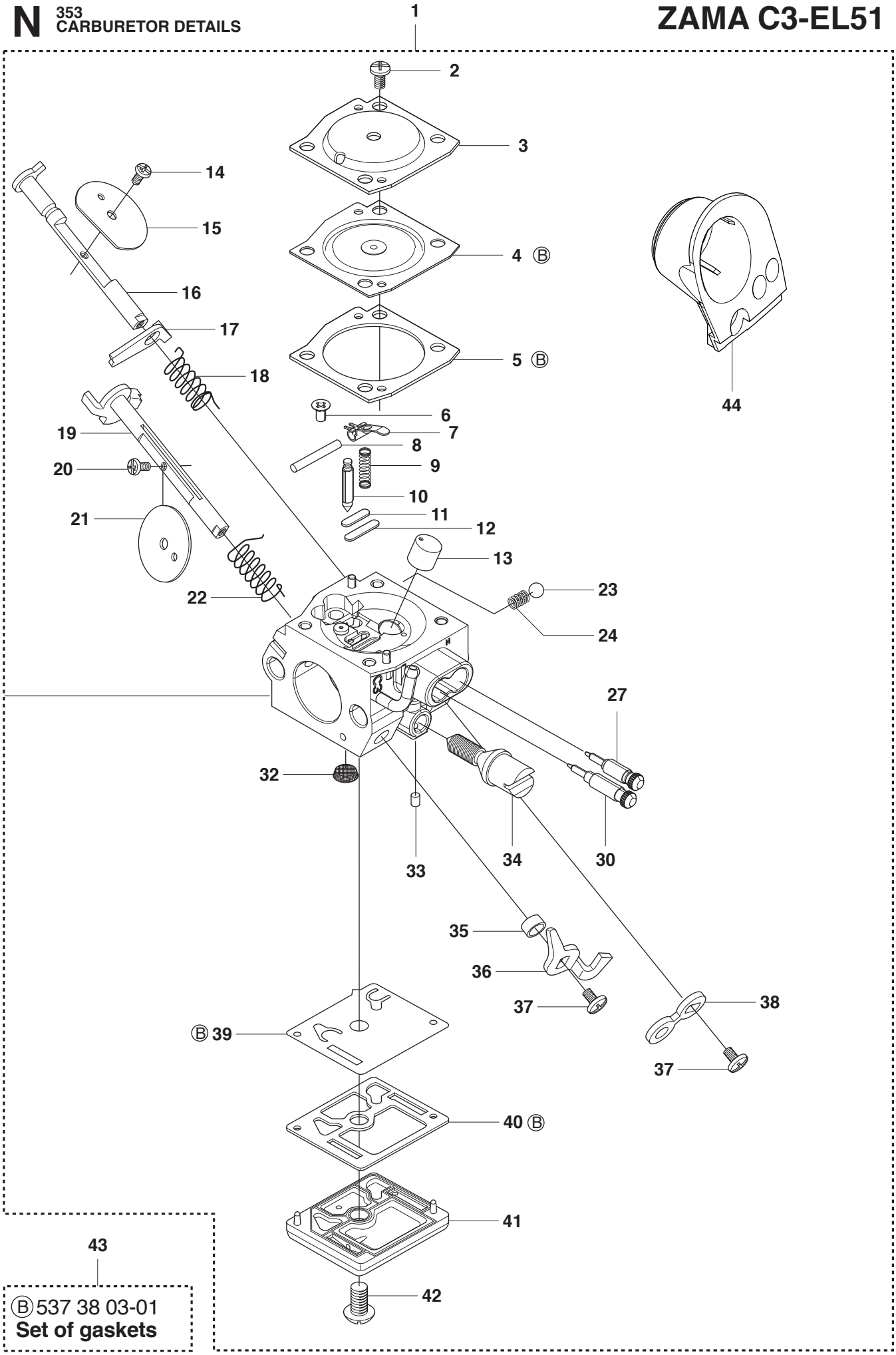

Ⓑ 537 38 03-01
Set of gaskets

model_enhet_yyyy-mm

P 353 ACCESSORIES

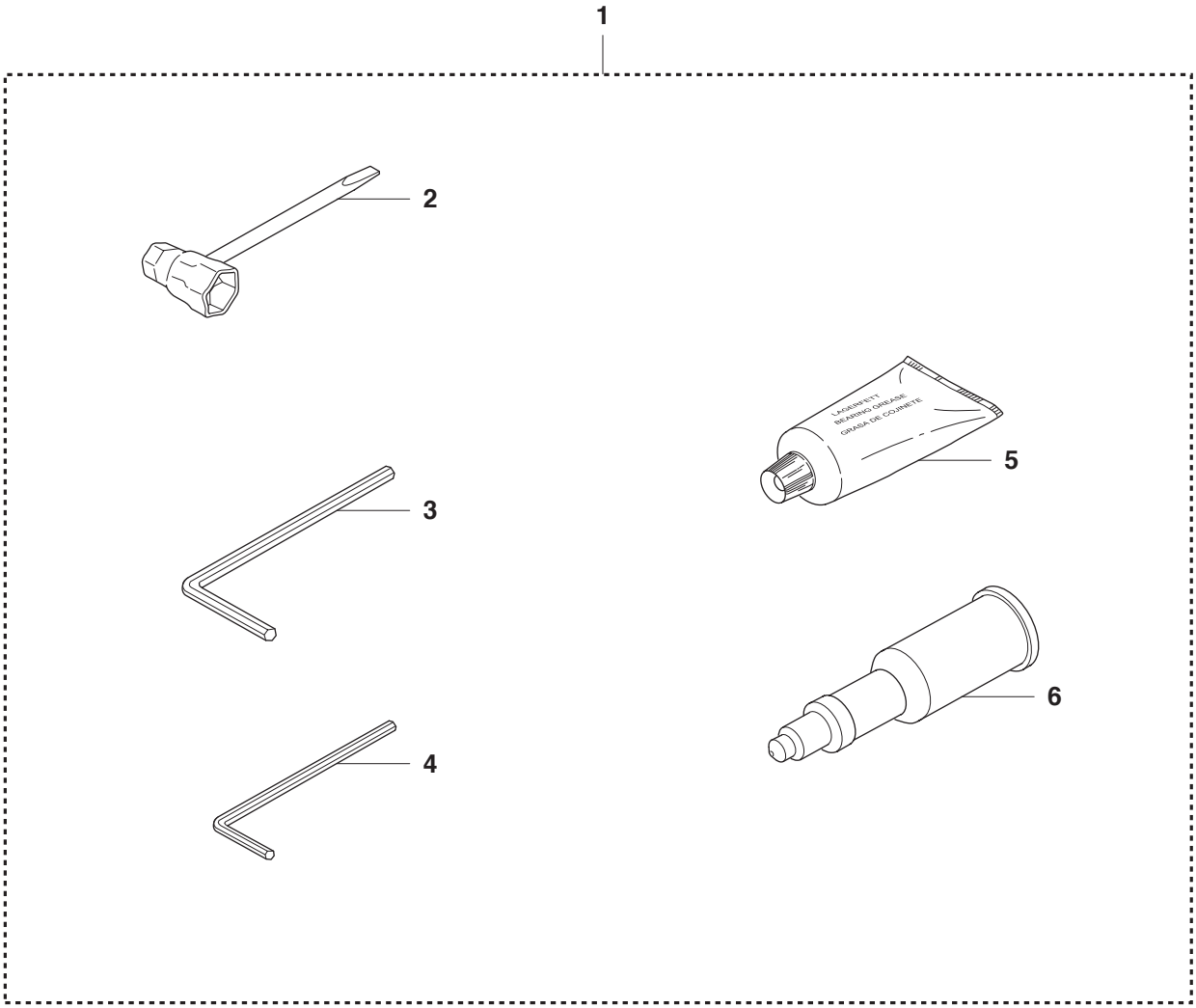

WINTER KIT 353

