Husqvarna

353 (2007-04)

Rozkres je dokumentace výrobce (© příslušný výrobce) a slouží k identifikaci dílů. Pro výběr dílu se vždy řiďte katalogovým číslem.

A

346XP(New edition)/353

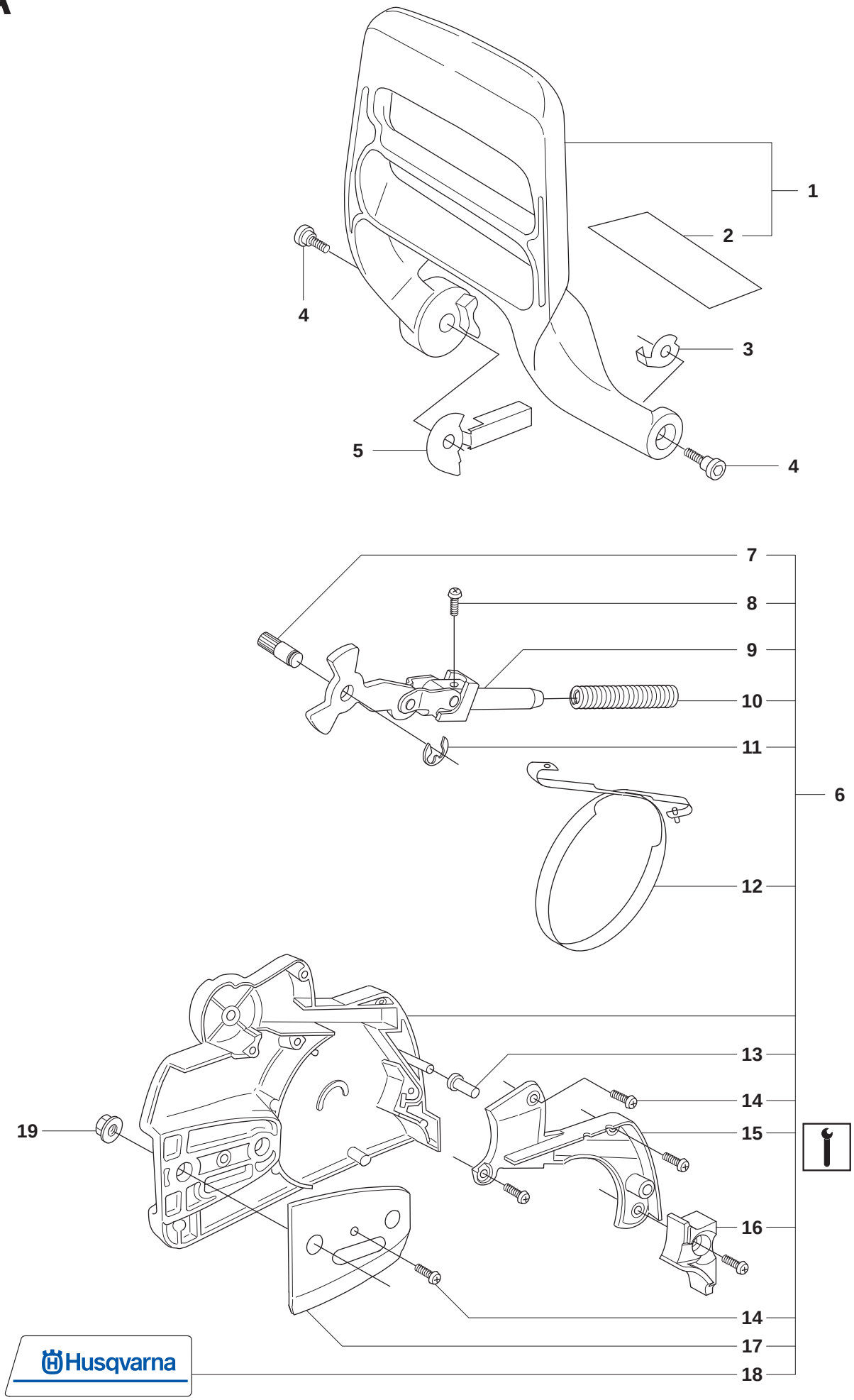

model_enhet_yyyy-mm

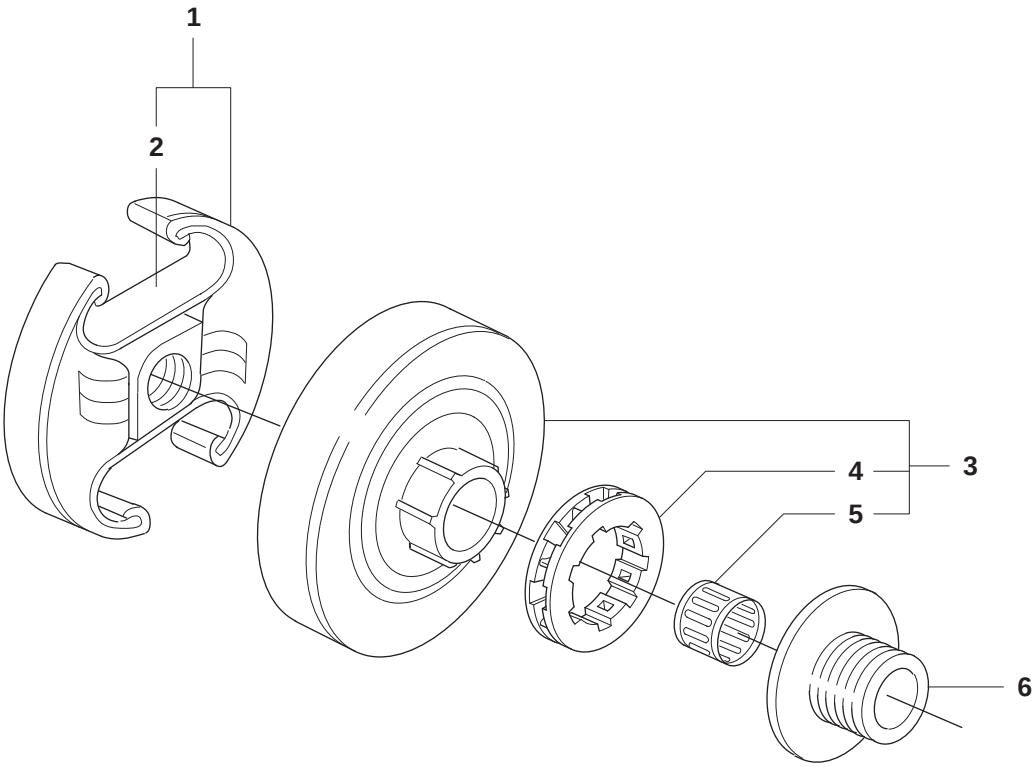

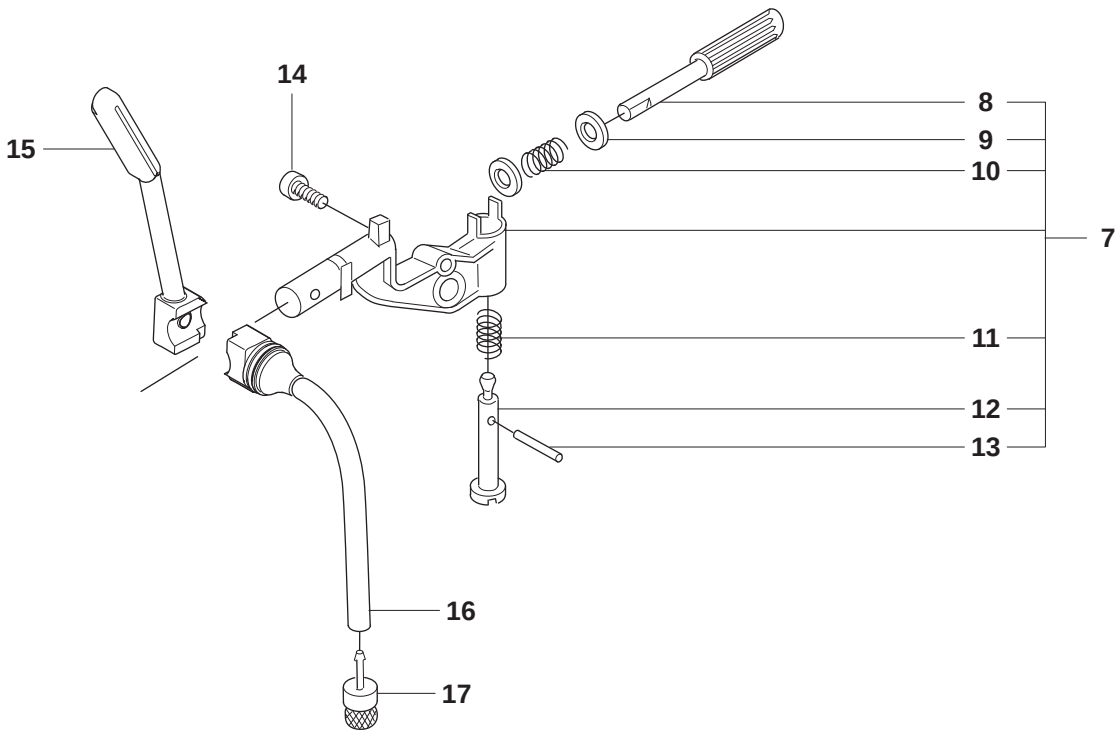

model_enhet_yyyy-mm

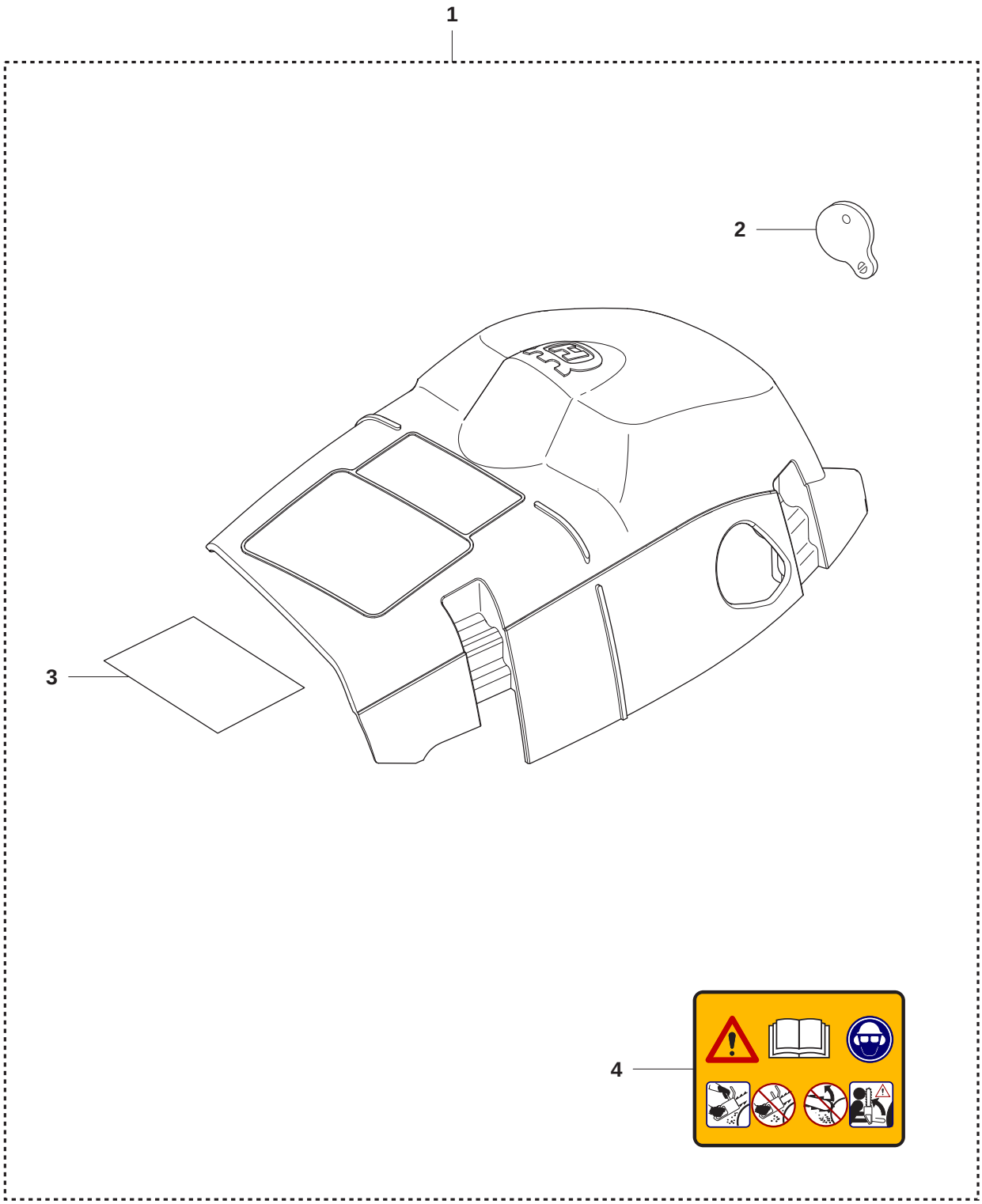

model_enhet_yyyy-mm

D **346XP(New edition)/353**

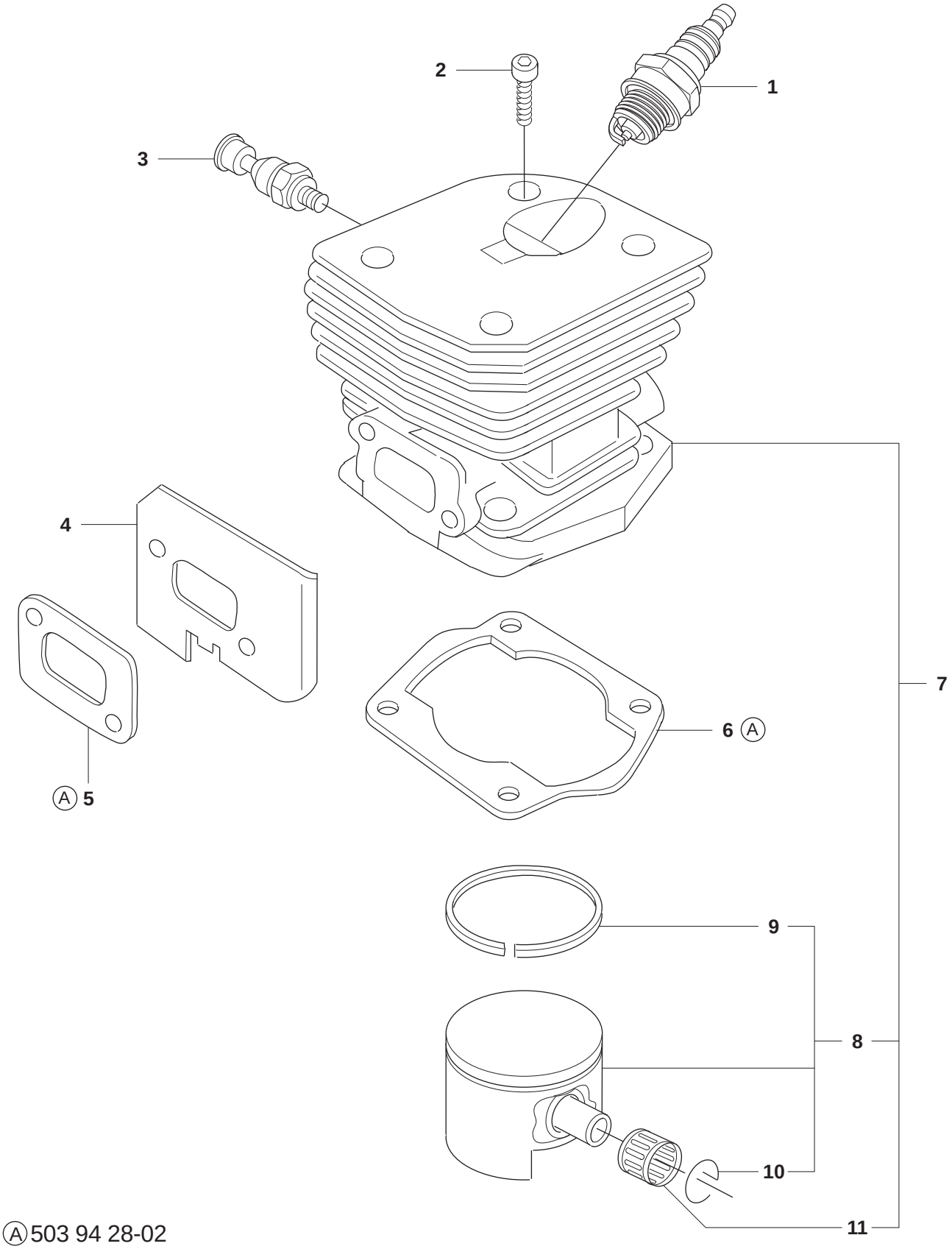

Ⓐ 503 94 28-02
Set of gaskets
Dichtungssatz
Jeu de joints
Juego de juntas
Packningssats

model_enhet_yyyy-mm

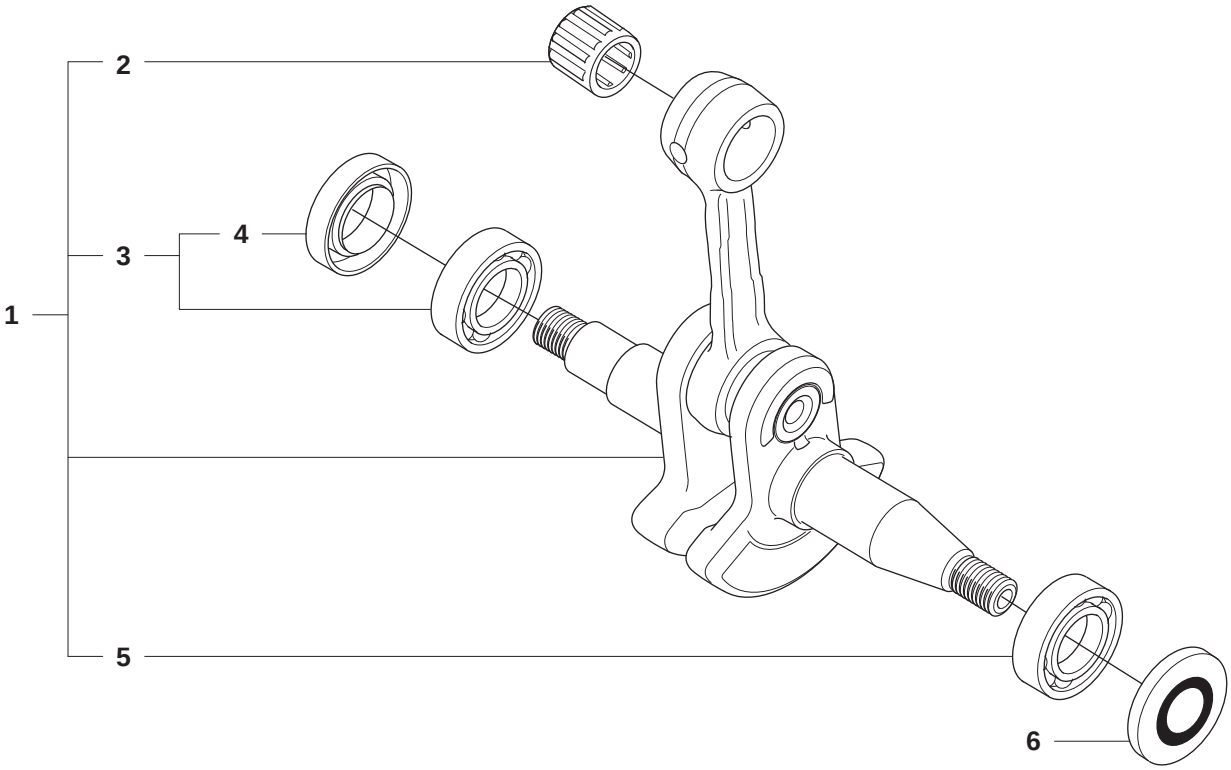

model_enhet_yyyy-mm

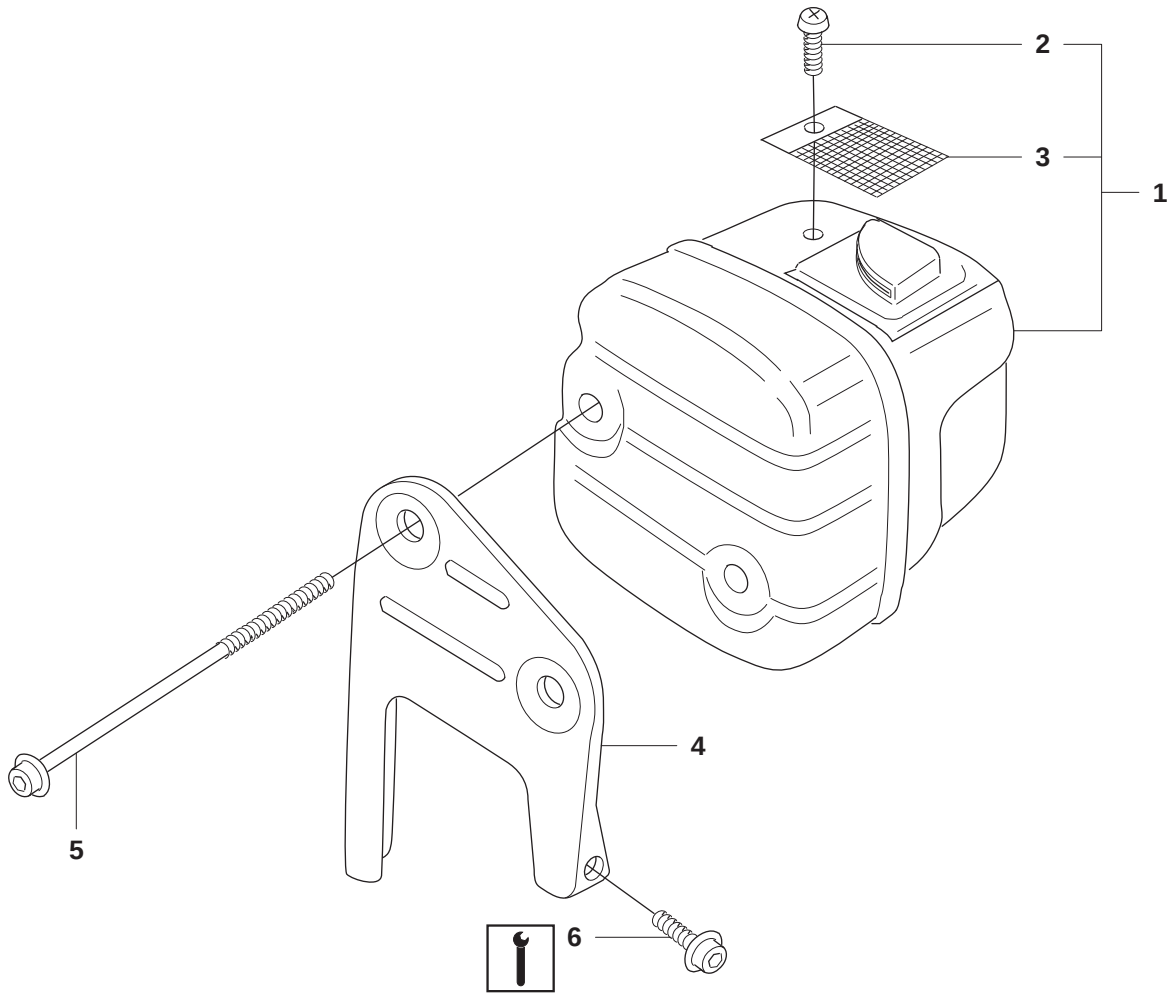

model_enhet_yyyy-mm

G

346XP(New edition)/353

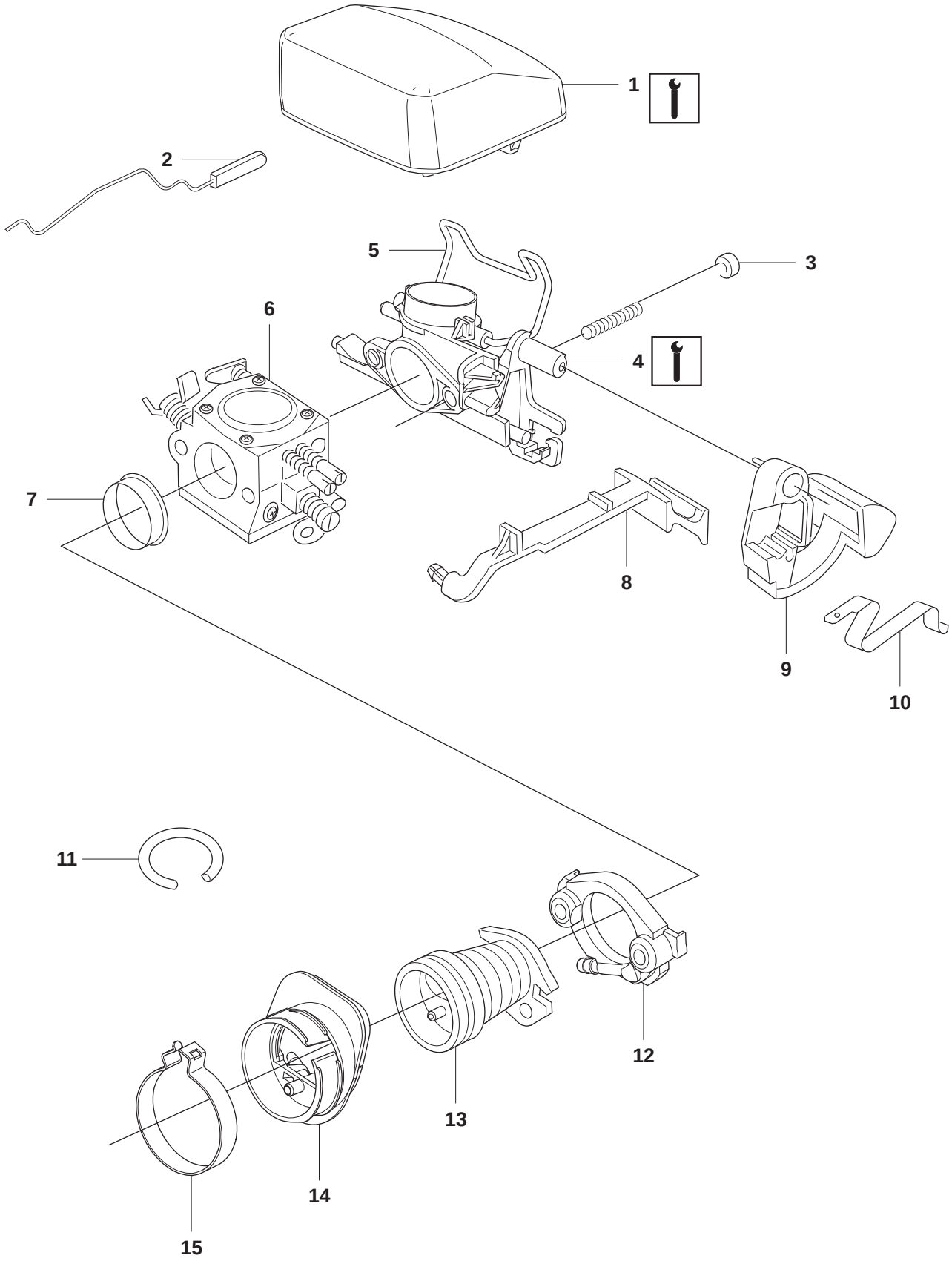

model_enhet_yyyy-mm

H 346XP(New edition)/353

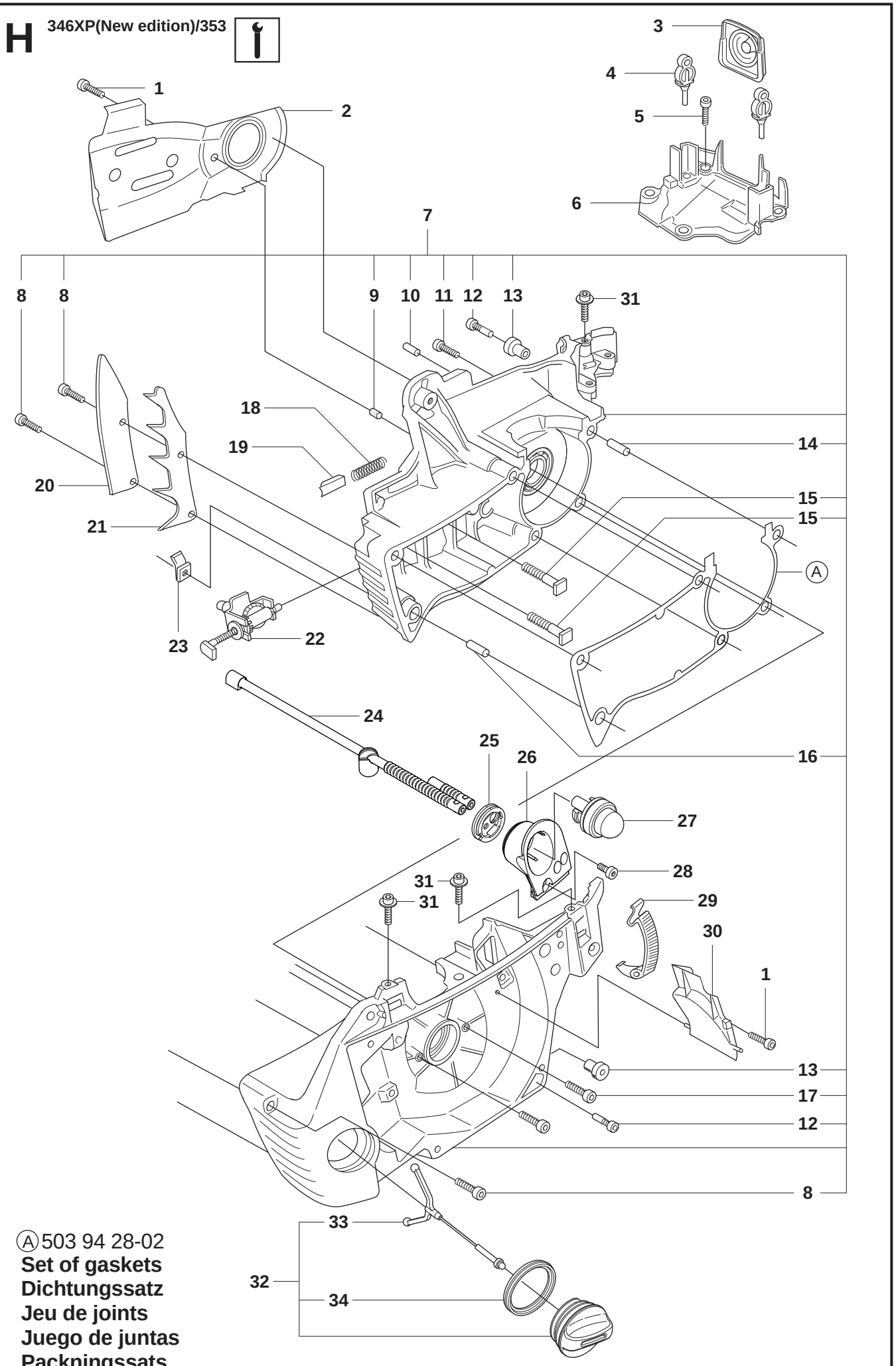

Ⓐ 503 94 28-02
Set of gaskets
Dichtungssatz
Jeu de joints
Juego de juntas
Packningssats

model_enhet_yyyy-mm

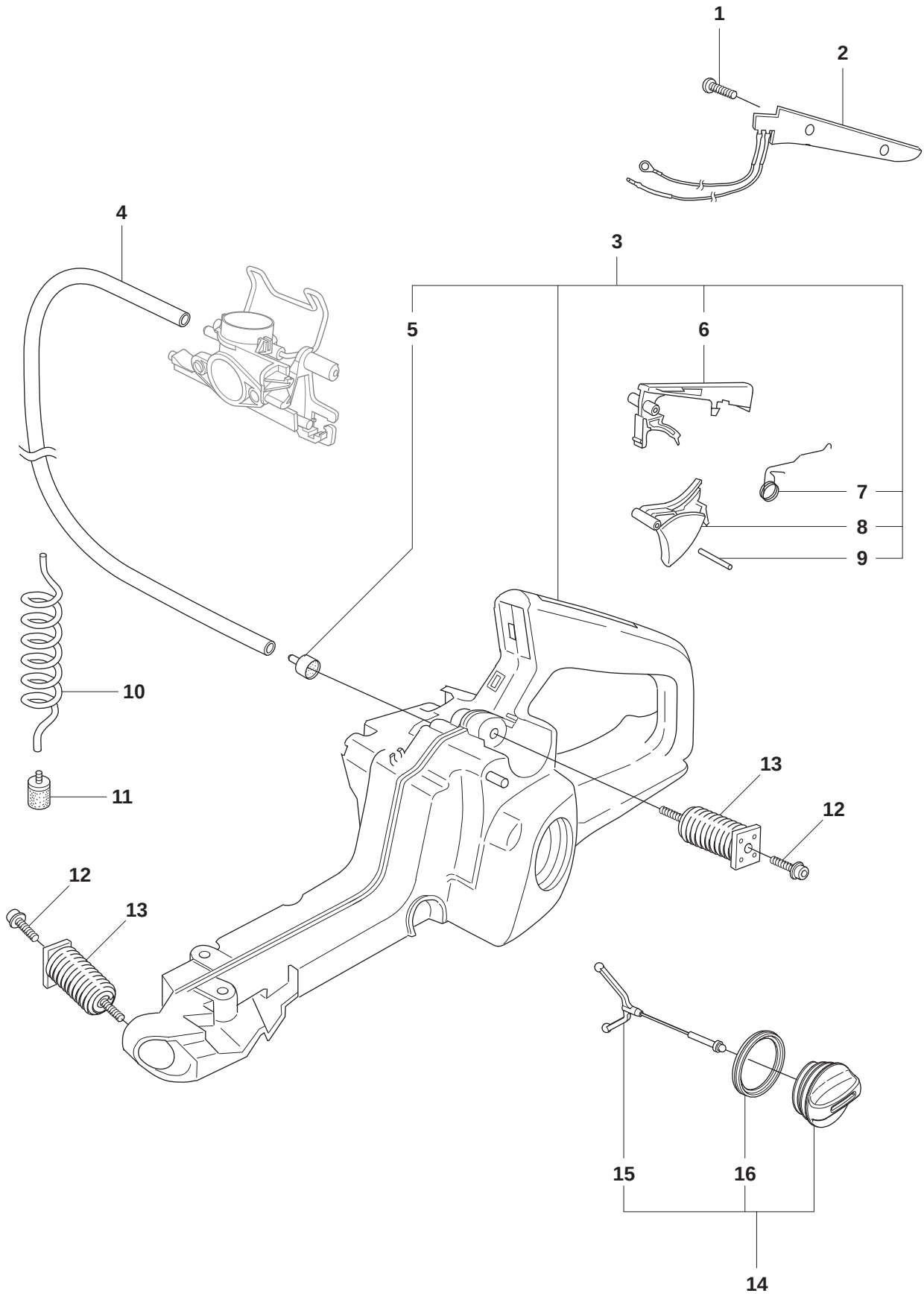

model_enhet_yyyy-mm

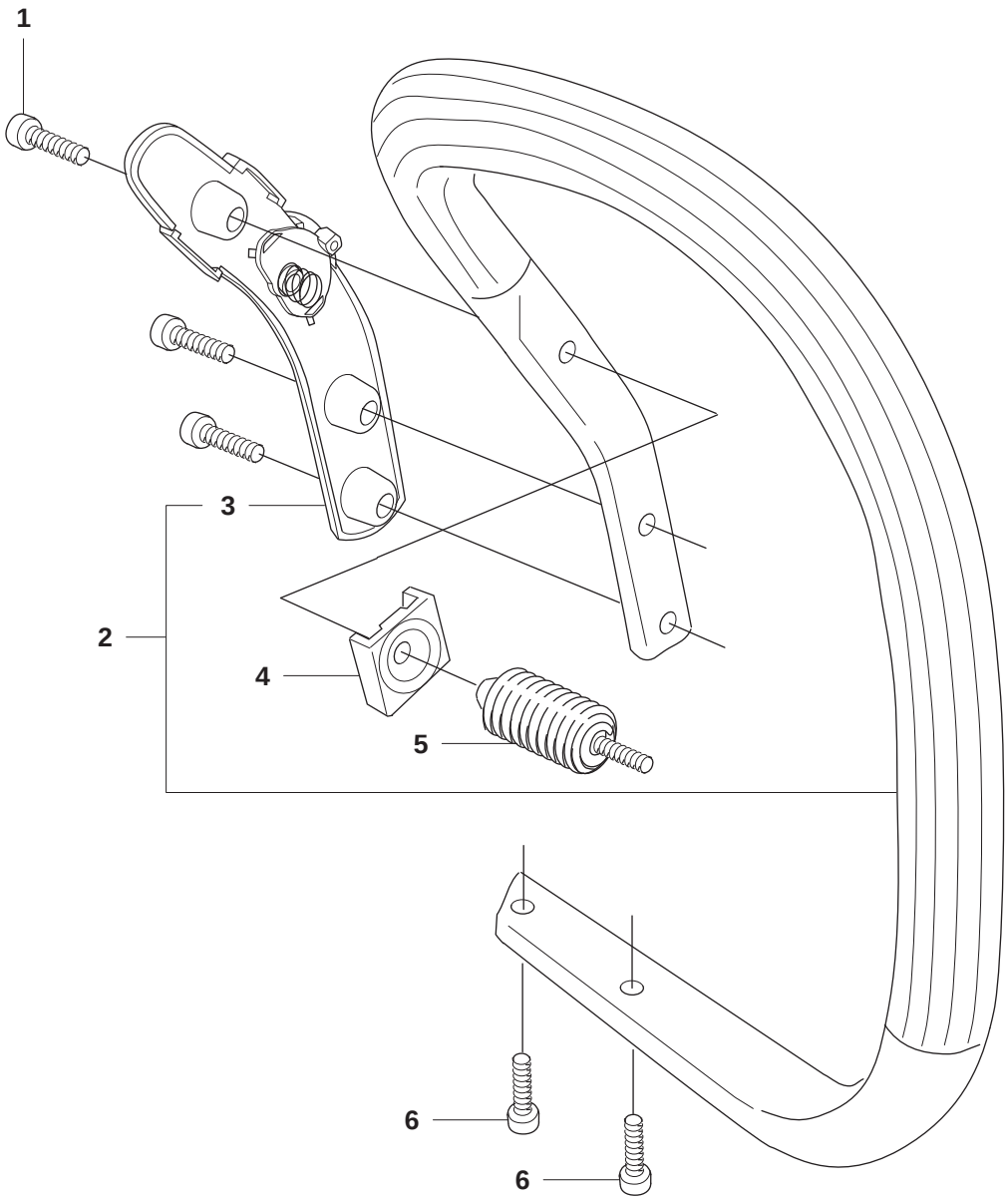

model_enhet_yyyy-mm

L

346XP(New edition)/353

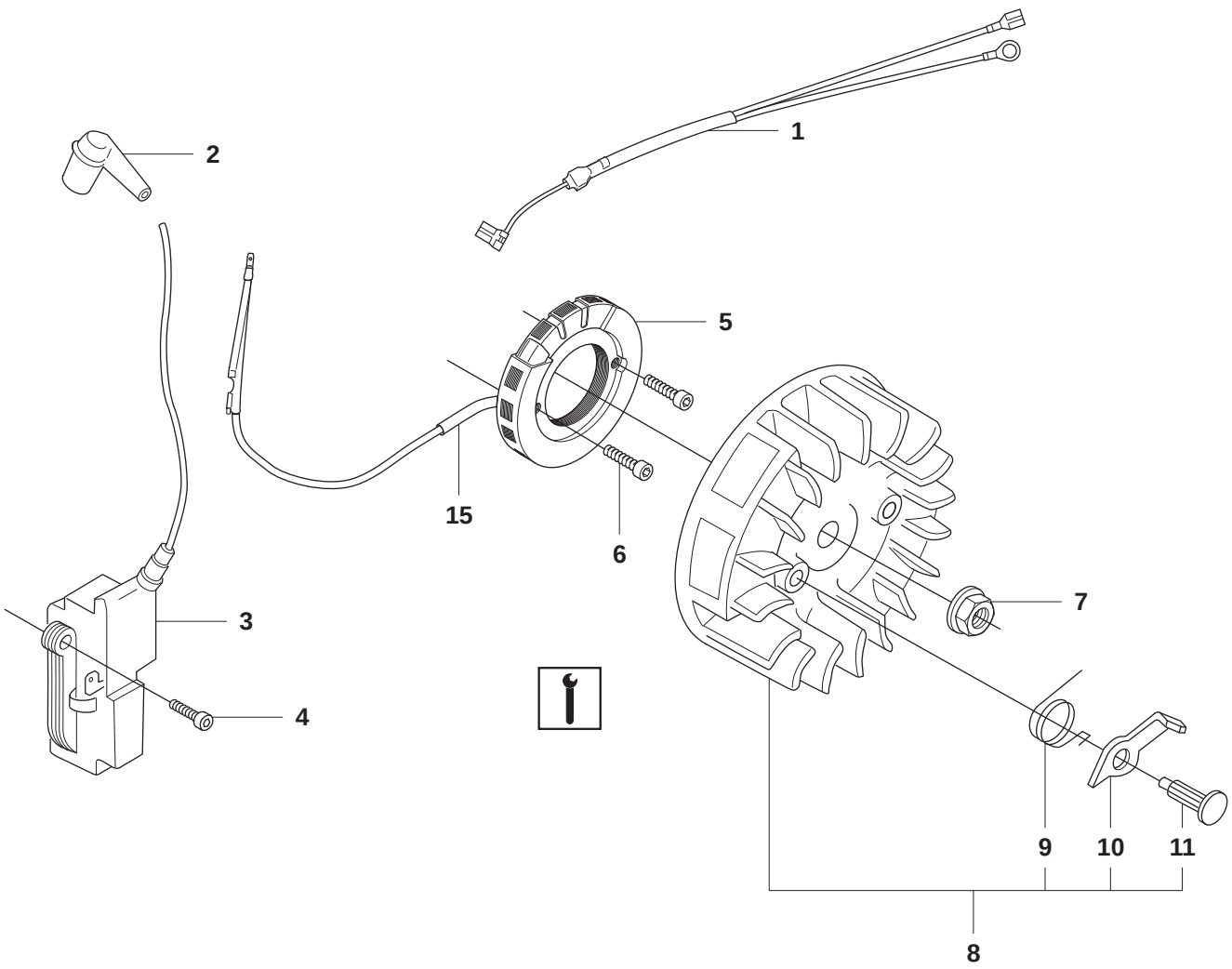

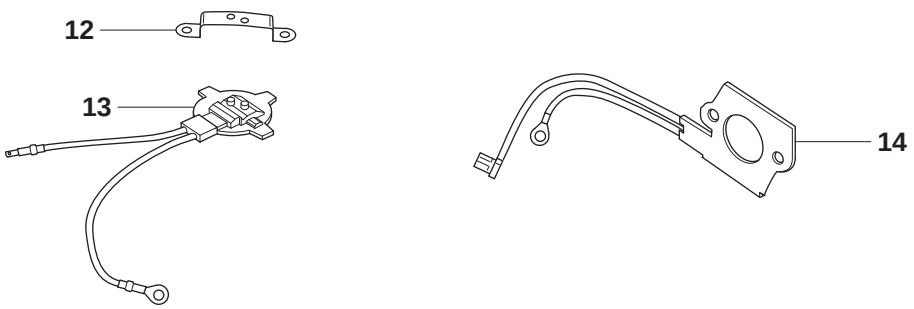

model_enhet_yyyy-mm

M1 346XP/353

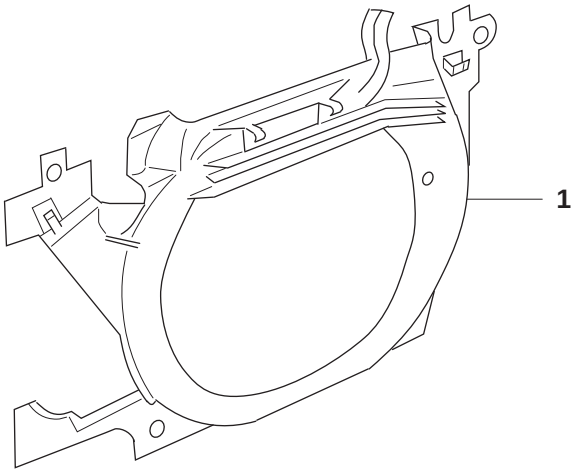

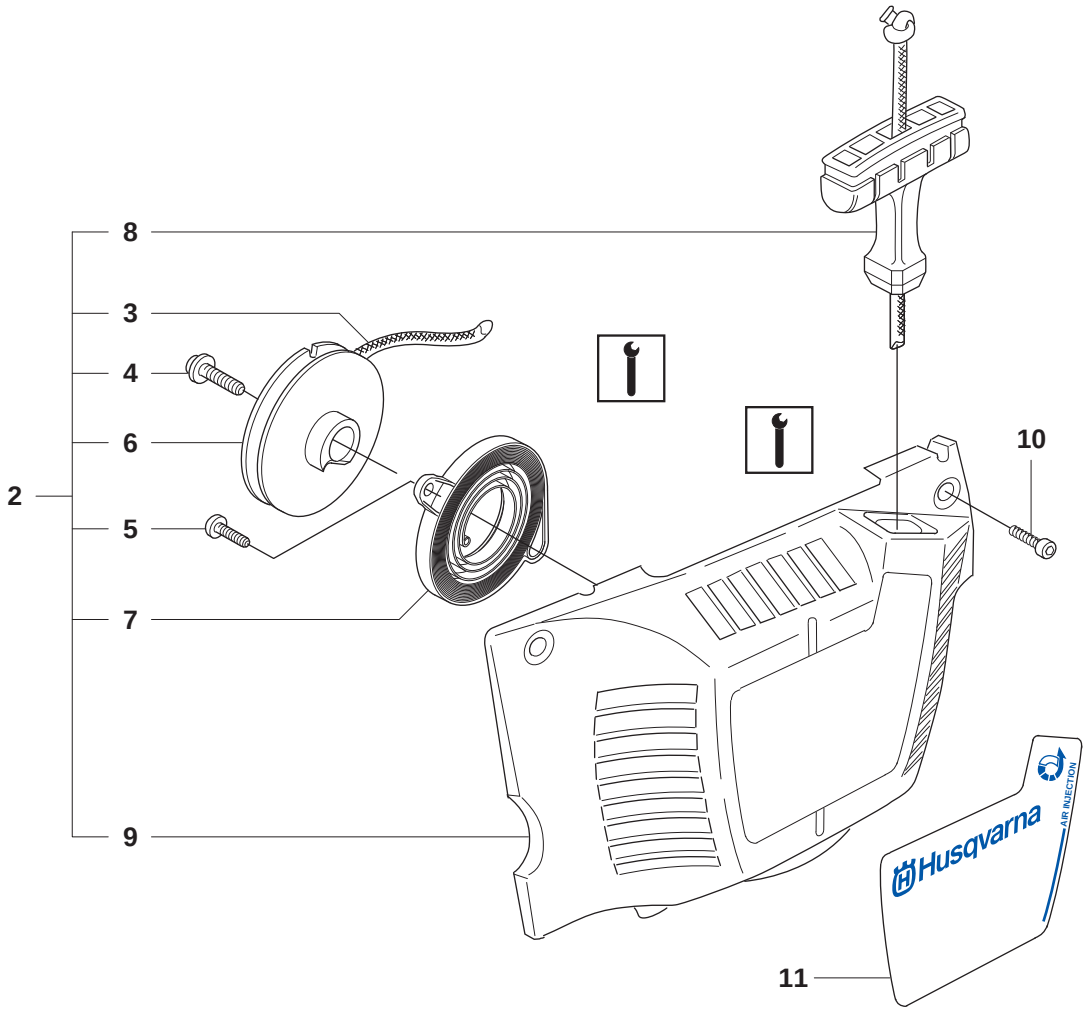

model_enhet_yyyy-mm

M2

346XP(New edition)

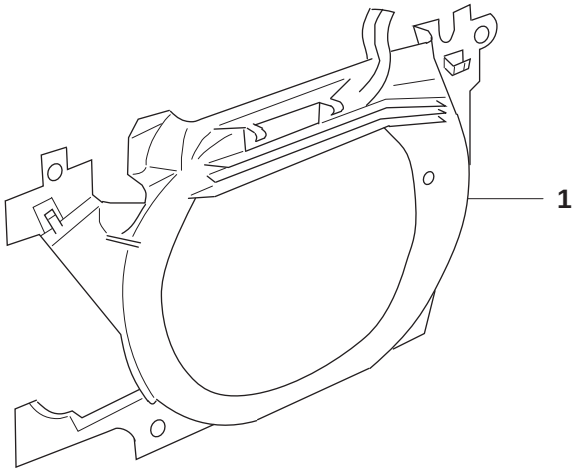

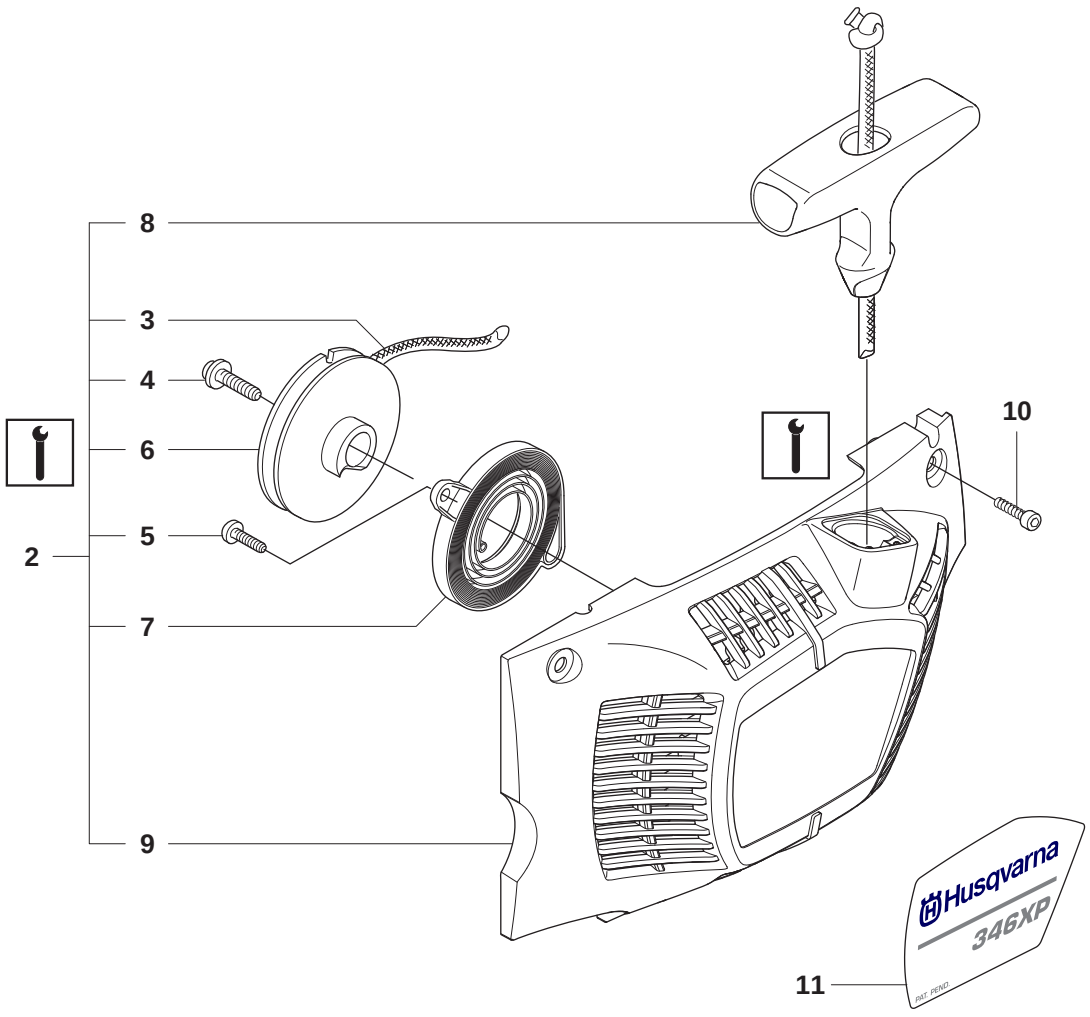

model_enhet_yyyy-mm

N 346XP(New edition)/353

ZAMA C3-EL32

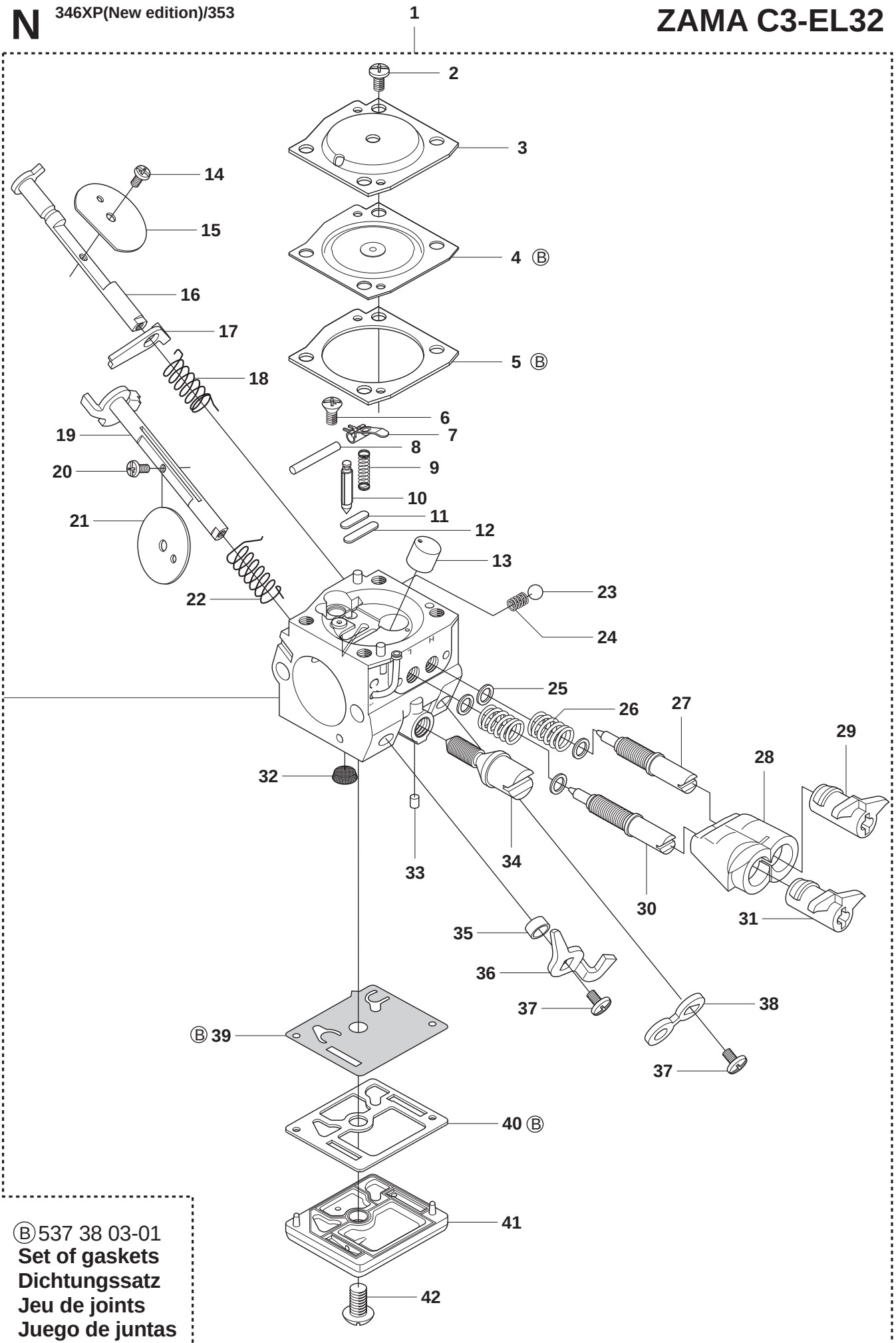

Ⓑ 537 38 03-01
Set of gaskets
Dichtungssatz
Jeu de joints
Juego de juntas
Packningssats

model_enhet_yyyy-mm

P

346XP(New edition)/353
Tillbehör
Accessories
Zubehöre
Accessoires
Accesorios

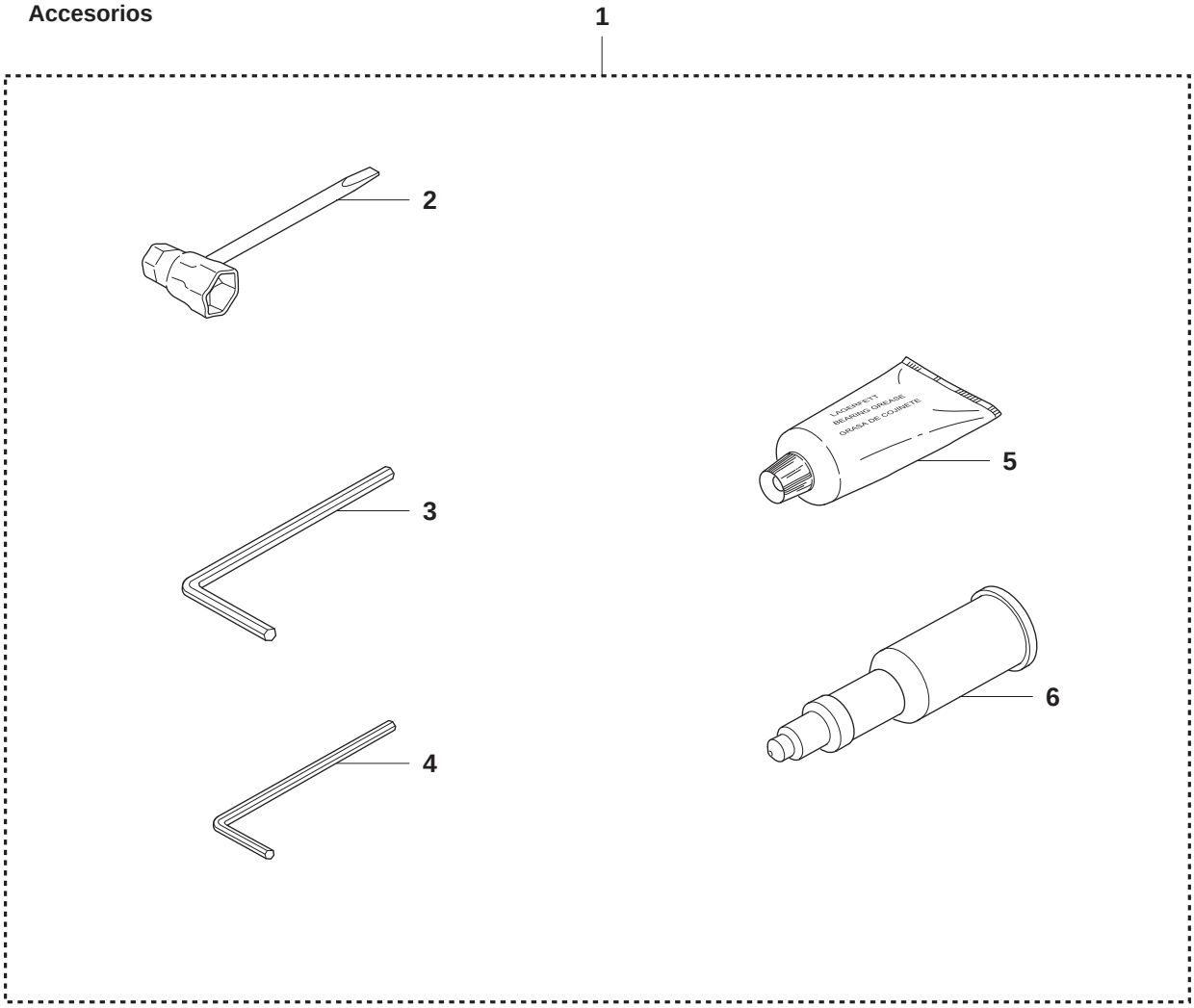

WINTER KIT 353

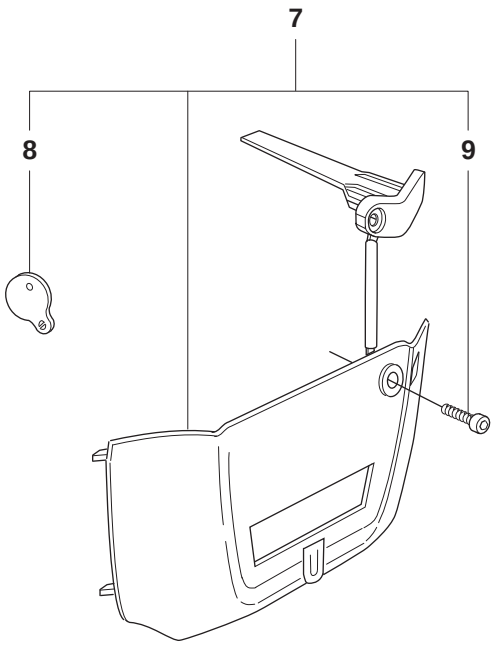

WINTER KIT 346XP(New edition)

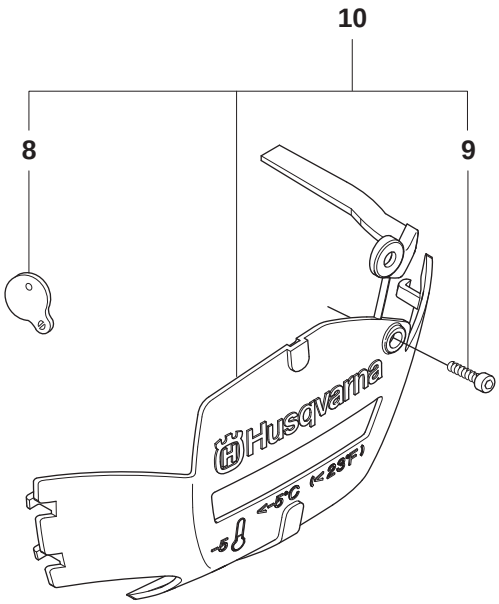

model_enhet_yyyy-mm

Up to 004100041 (346XP)

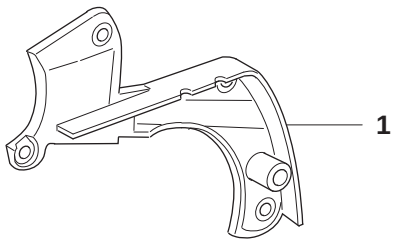

Up to 010700001 (346XP)

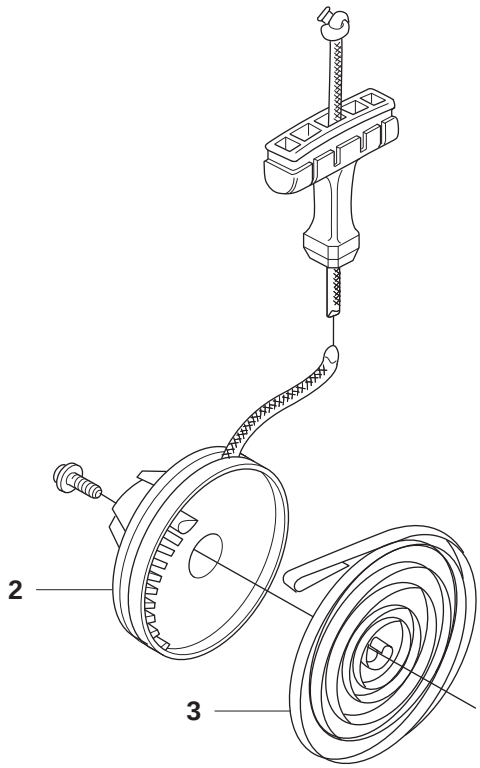

model_enhet_yyyy-mm

Up to 030500001 (346XP)

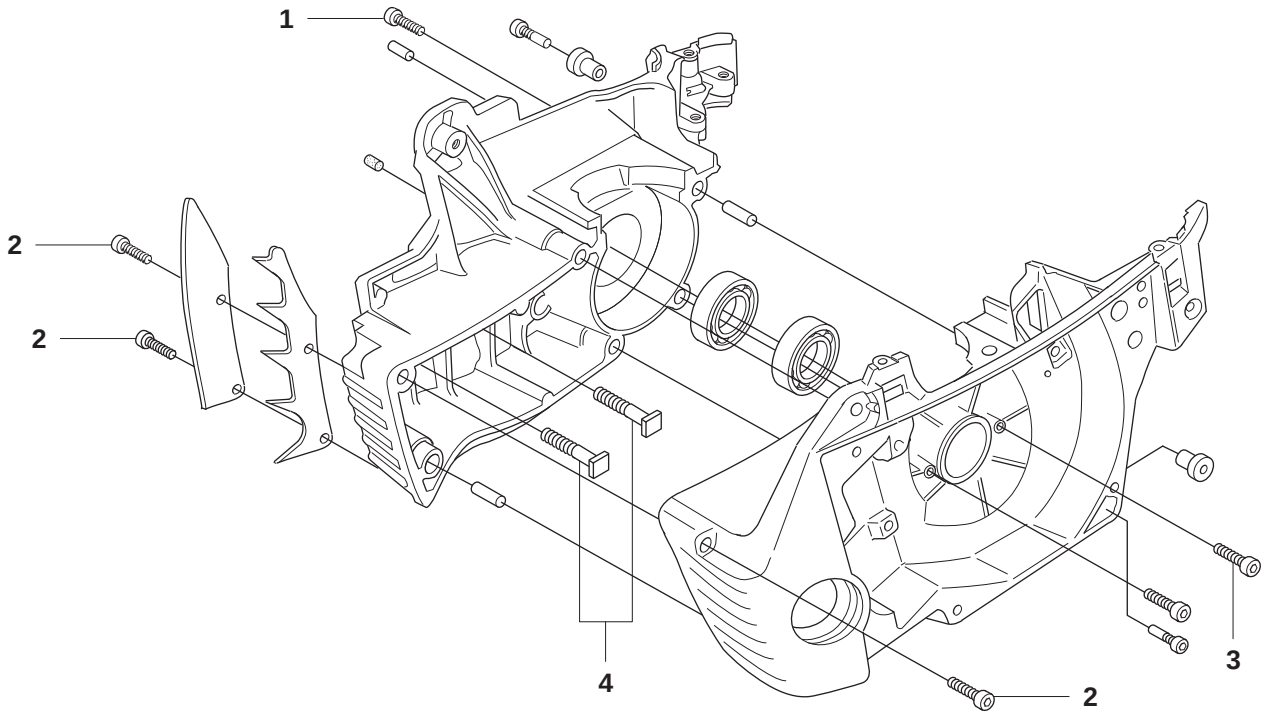

Up to 034200001 (346XP)
Up to 034200001 (353)

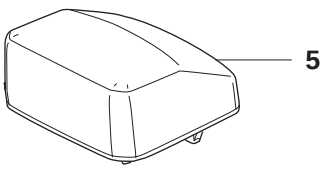

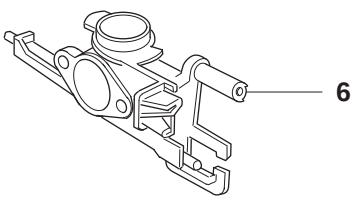

model_enhet_yyyy-mm

S 346XP(New edition)/353

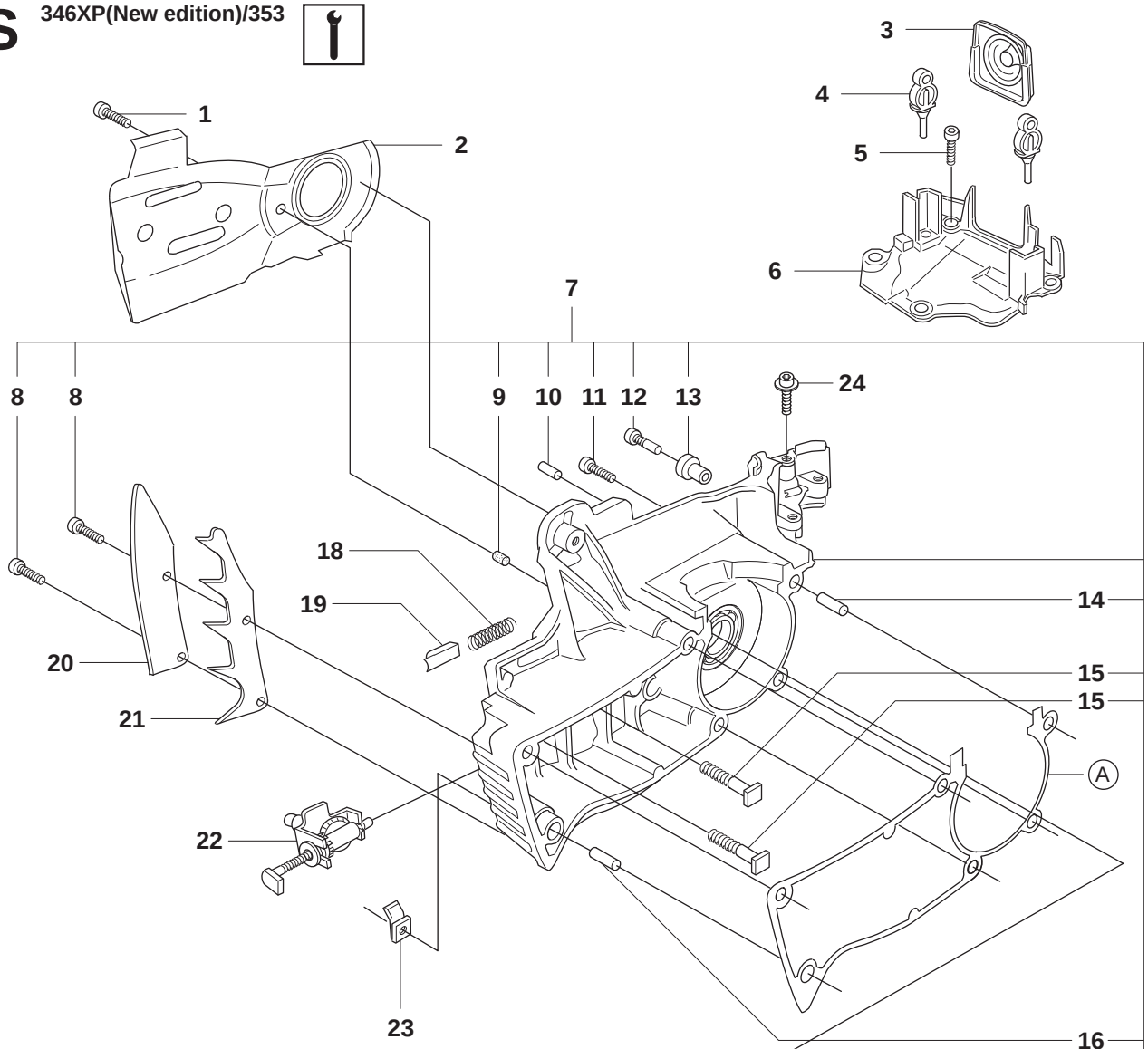

Up to 0719XXXXX (346XP)
Up to 0725XXXXX (353)

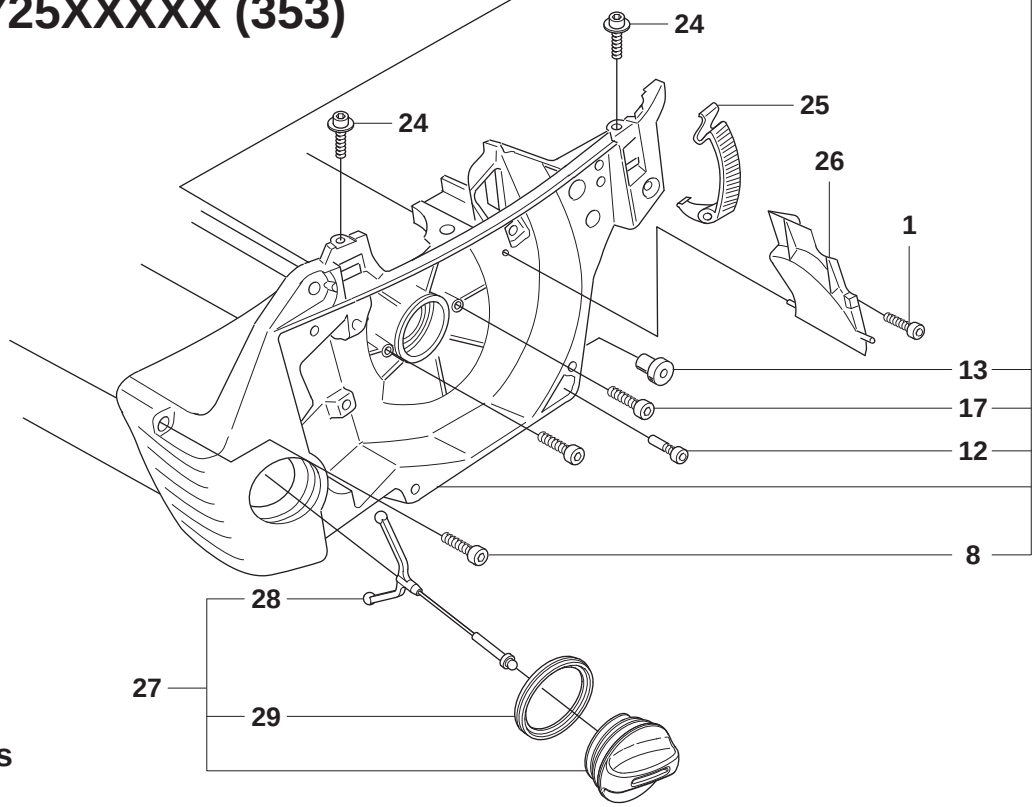

Ⓐ 503 94 28-02
Set of gaskets
Dichtungssatz
Jeu de joints
Juego de juntas
Packningssats