Husqvarna
350 (1998-02)

Rozkres je dokumentace výrobce (© příslušný výrobce) a slouží k identifikaci dílů. Pro výběr dílu se vždy řiďte katalogovým číslem.

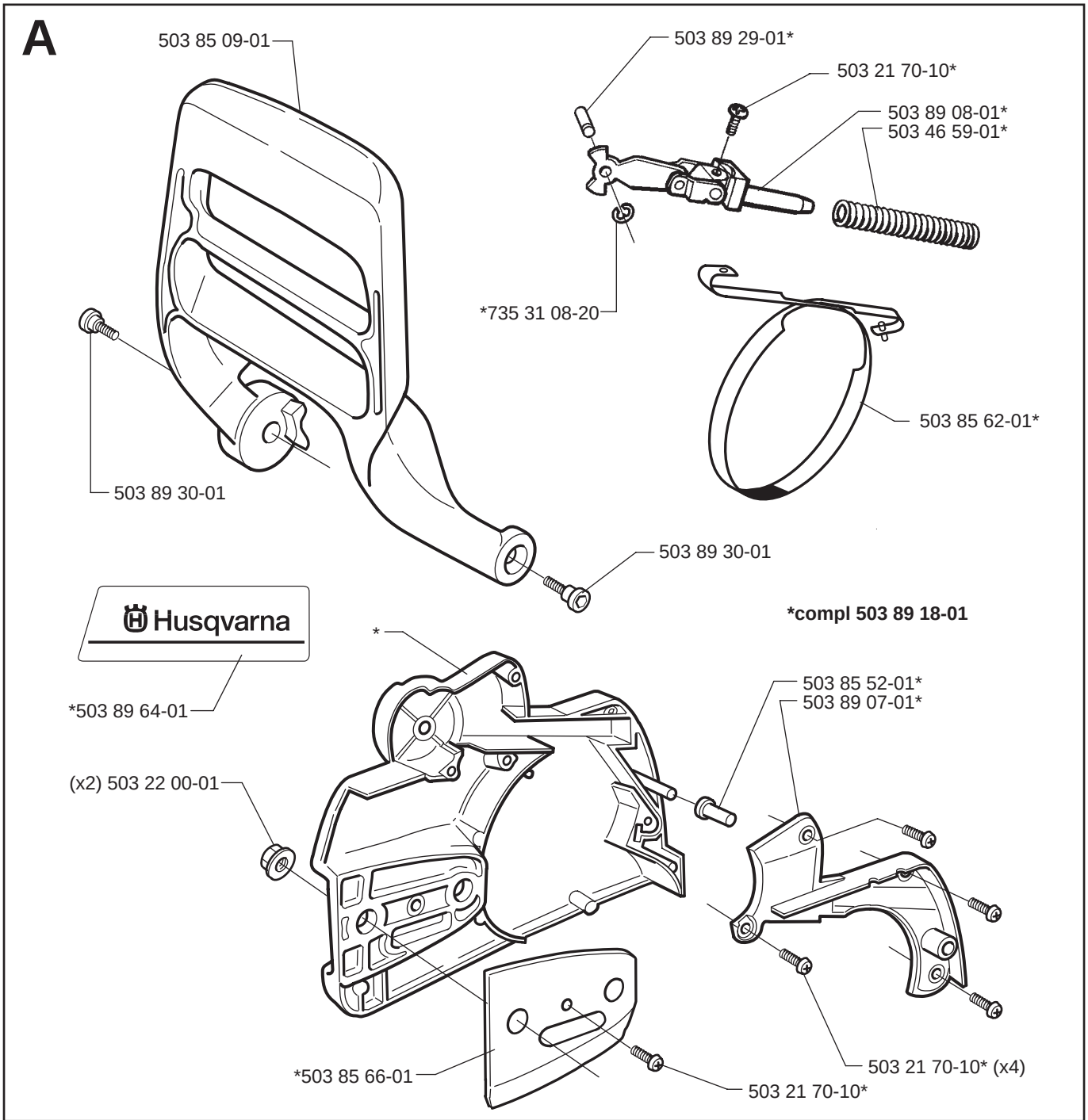
A
503 85 09-01
503 89 29-01*
503 21 70-10*
503 89 08-01*
503 46 59-01*
*735 31 08-20
503 85 62-01*
503 89 30-01
503 89 30-01
*compl 503 89 18-01
*503 89 64-01
*
503 85 52-01*
503 89 07-01*
(x2) 503 22 00-01
*503 85 66-01
503 21 70-10*
503 21 70-10* (x4)

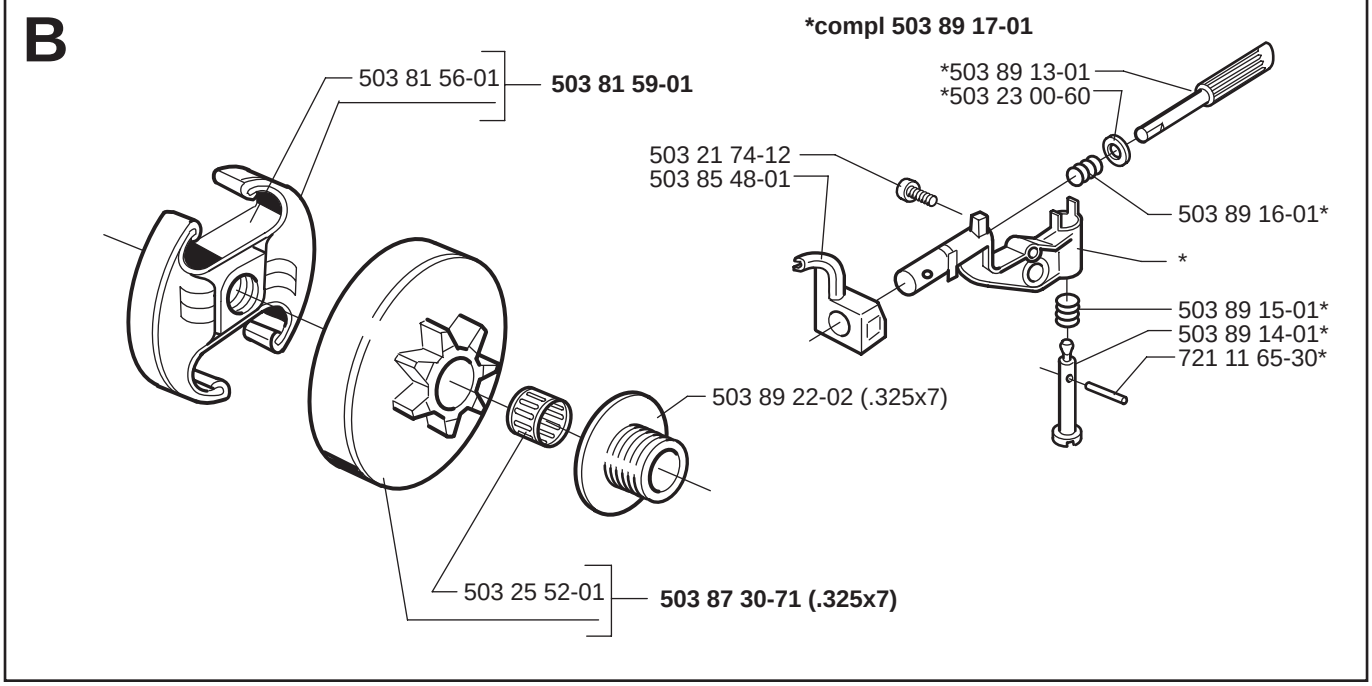
B
*compl 503 89 17-01
503 81 56-01
503 81 59-01
*503 89 13-01
*503 23 00-60
503 21 74-12
503 85 48-01
503 89 16-01*
*
503 89 15-01*
503 89 14-01*
721 11 65-30*
503 89 22-02 (.325x7)
503 25 52-01
503 87 30-71 (.325x7)

C

***compl 503 91 05-01**

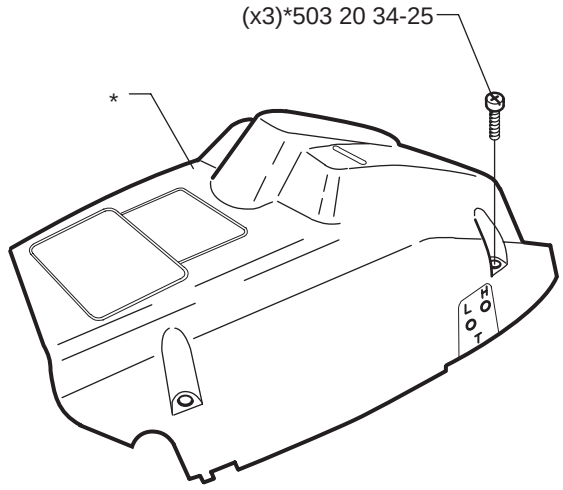

D

***compl 503 86 99-71**

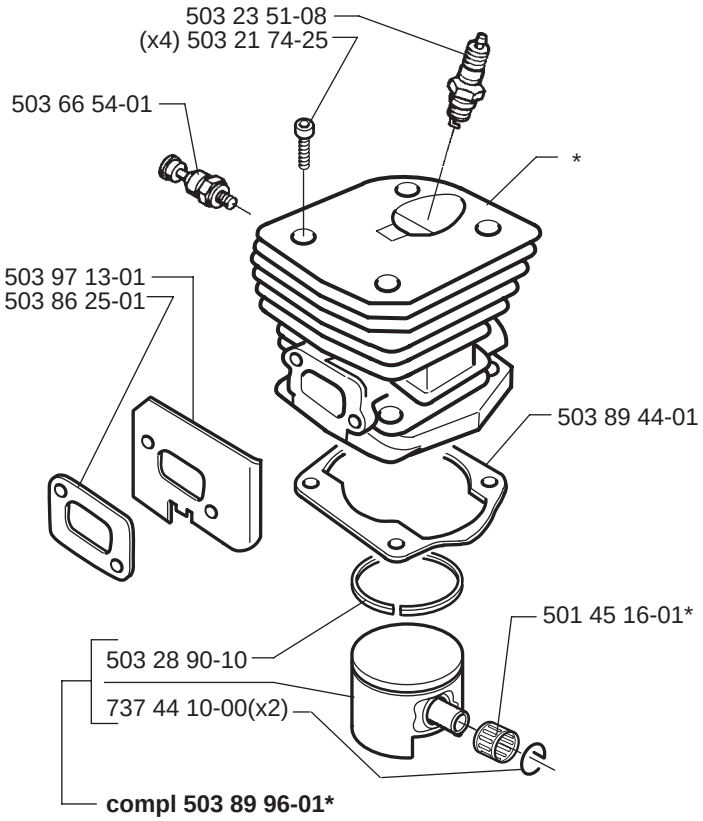

E

***compl 503 85 80-71**

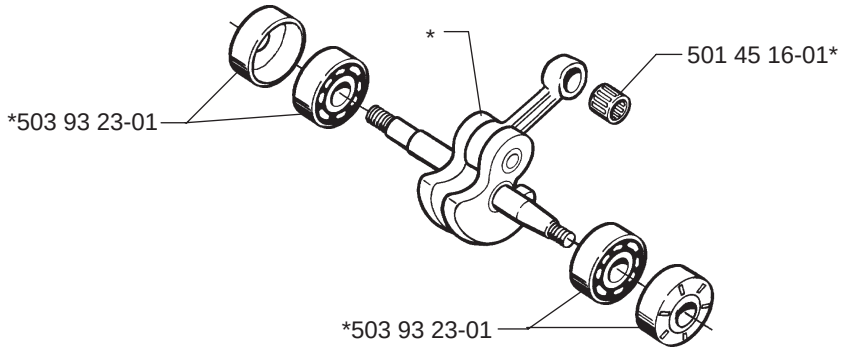

F

***compl 503 86 27-02 (EU)**
****compl 503 86 28-02 (DF)**

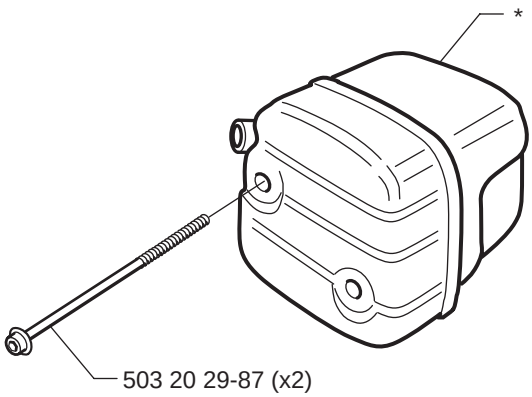

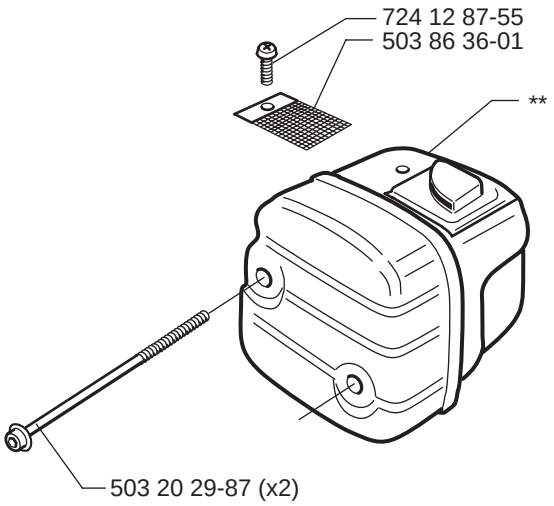

G

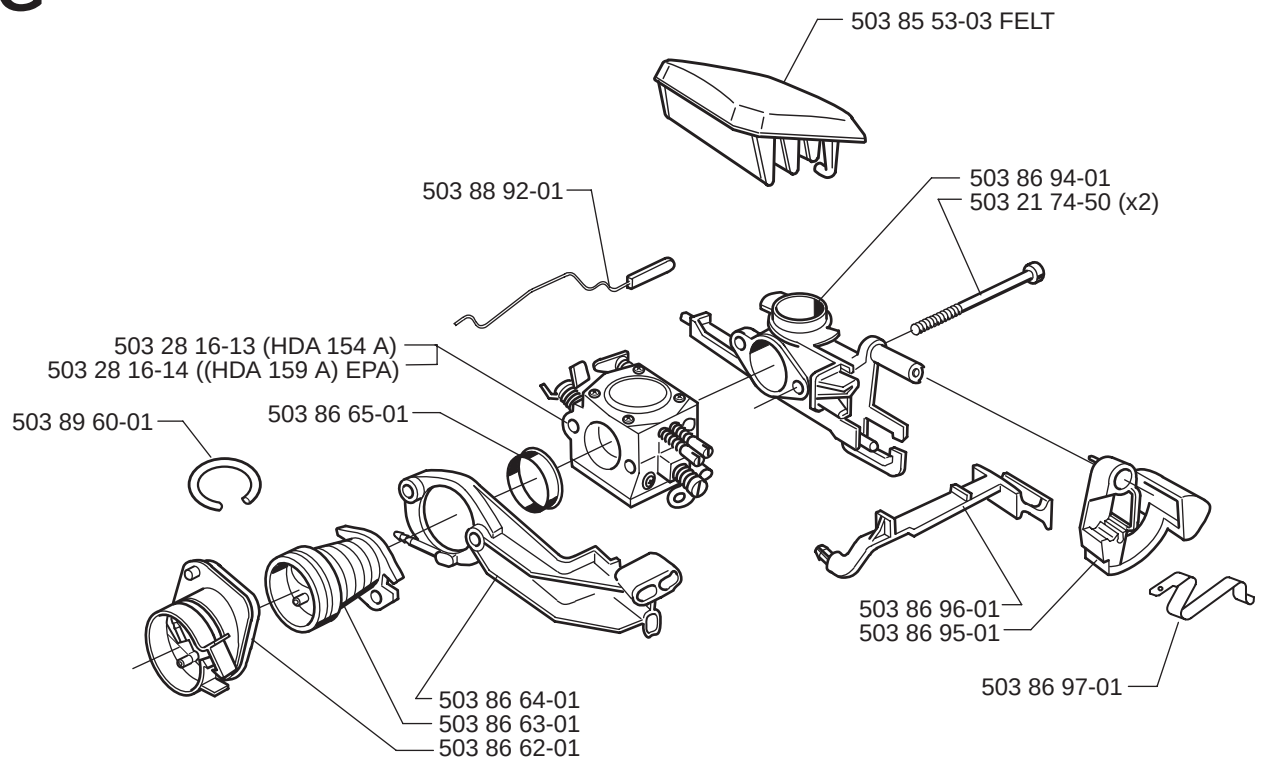
503 85 53-03 FELT
503 88 92-01
503 86 94-01
503 21 74-50 (x2)
503 28 16-13 (HDA 154 A)
503 28 16-14 ((HDA 159 A) EPA)
503 89 60-01
503 86 65-01
503 86 96-01
503 86 95-01
503 86 97-01
503 86 64-01
503 86 63-01
503 86 62-01

H

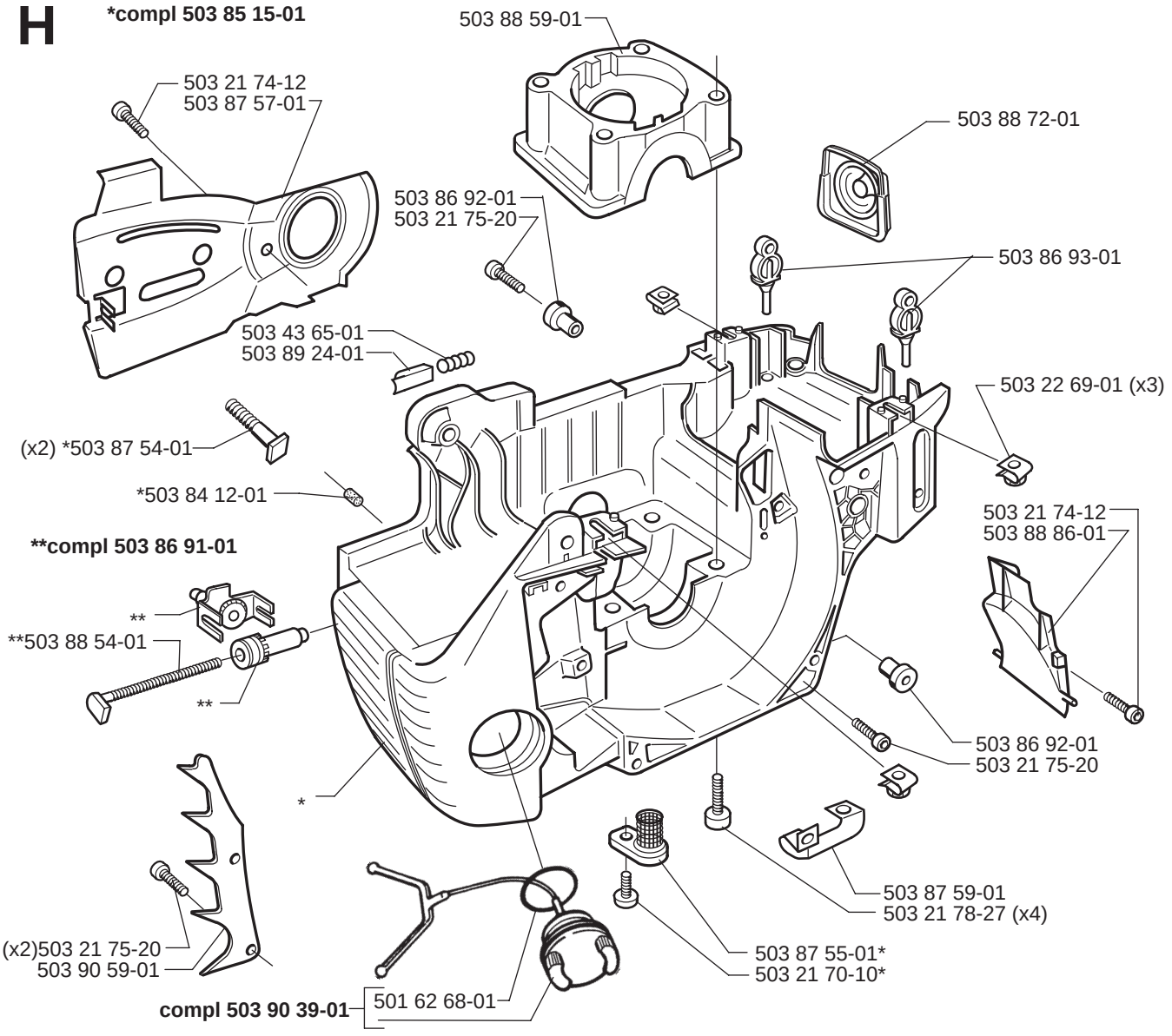
*compl 503 85 15-01
503 88 59-01
503 21 74-12
503 87 57-01
503 88 72-01
503 86 92-01
503 21 75-20
503 86 93-01
503 43 65-01
503 89 24-01
503 22 69-01 (x3)
(x2) *503 87 54-01
*503 84 12-01
503 21 74-12
503 88 86-01
**compl 503 86 91-01
**
**503 88 54-01
**
503 86 92-01
503 21 75-20
*
503 87 59-01
503 21 78-27 (x4)
(x2)503 21 75-20
503 90 59-01
503 87 55-01*
503 21 70-10*
compl 503 90 39-01
501 62 68-01

J ***compl 503 86 37-71**

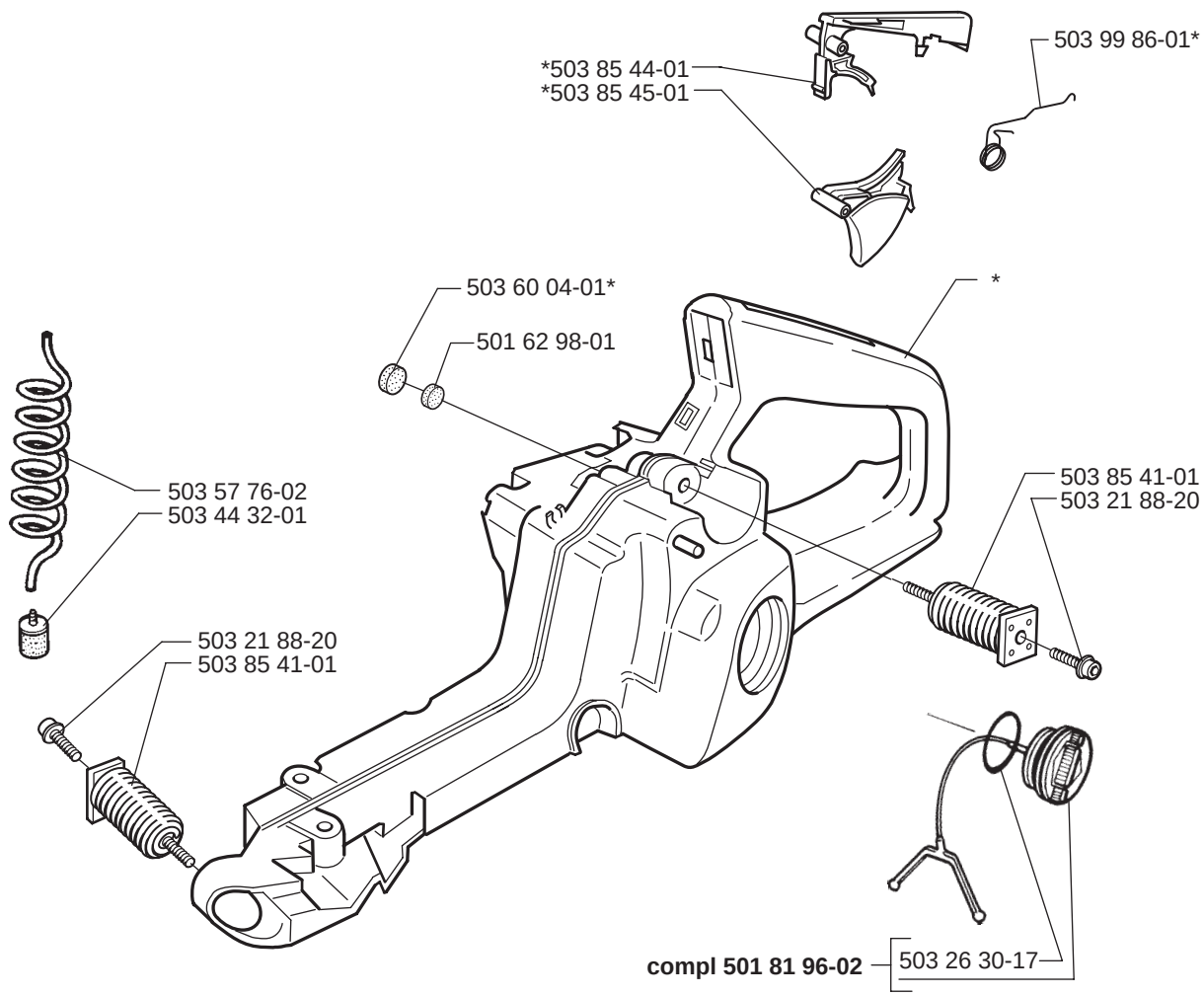

K

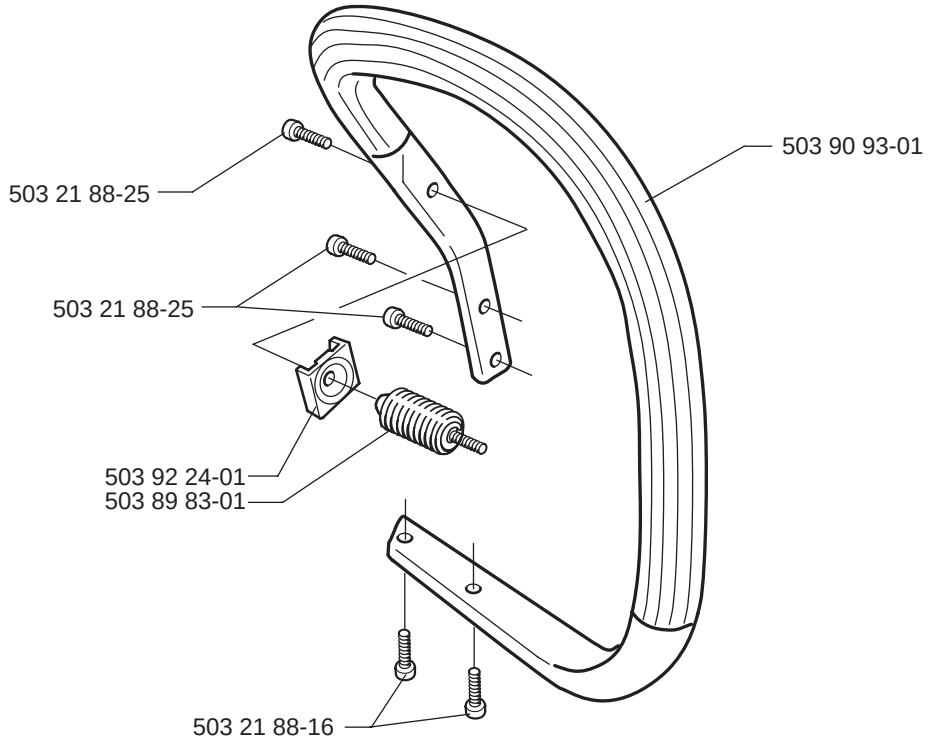

L

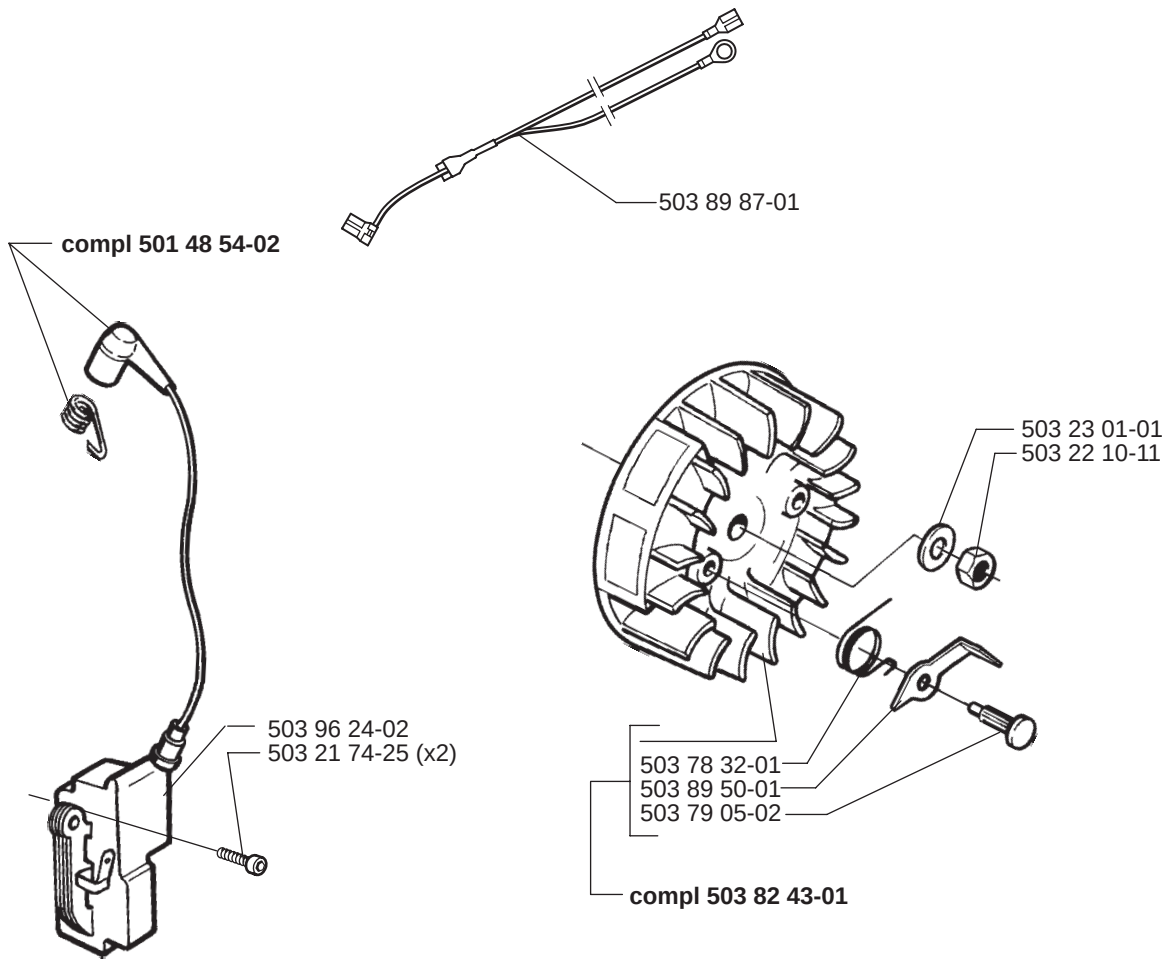

M

***compl 503 88 76-01**

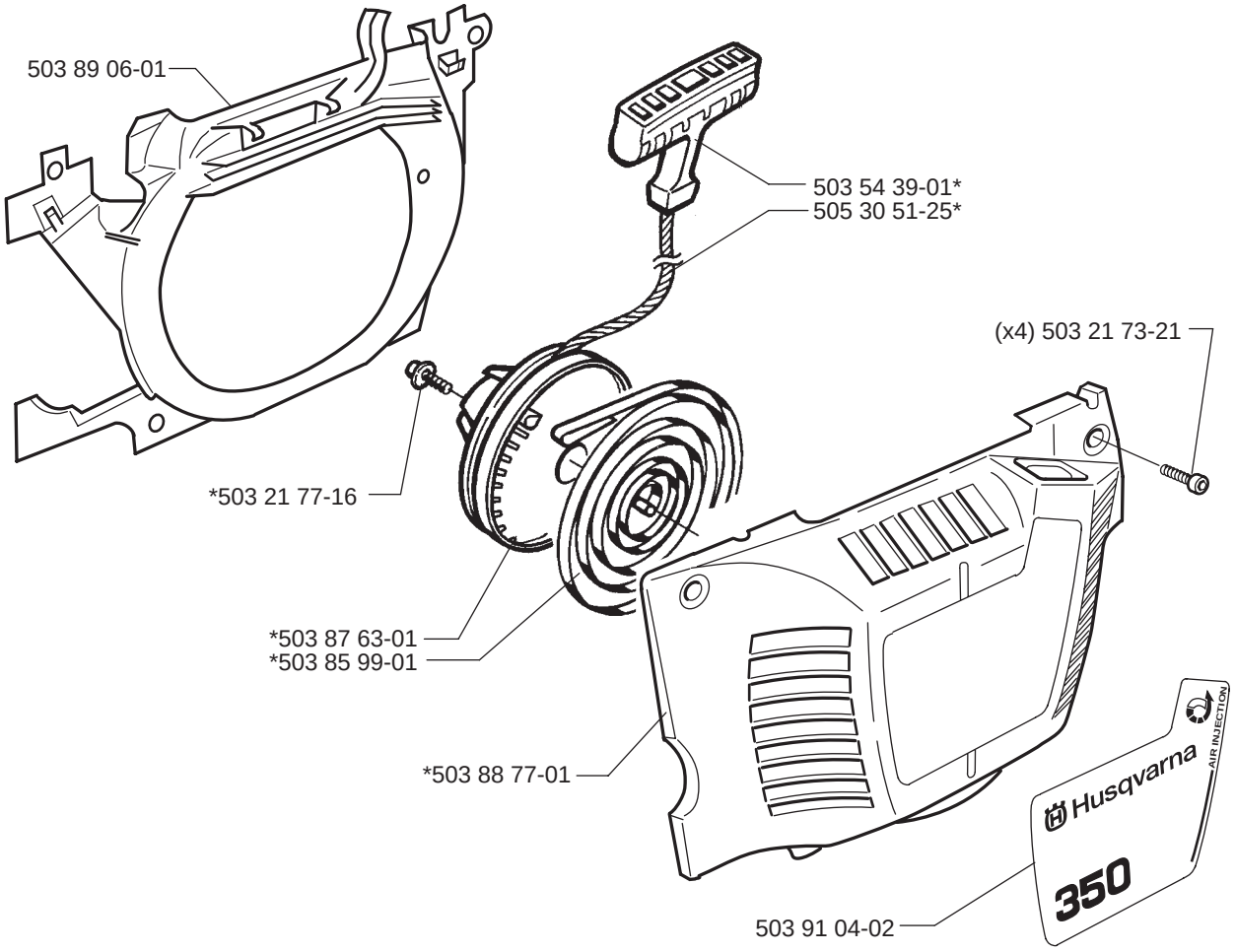

N

***compl 503 28 16-13 Walbro HDA 154 A**
****compl 503 28 16-14 Walbro HDA 159 A (EPA)**

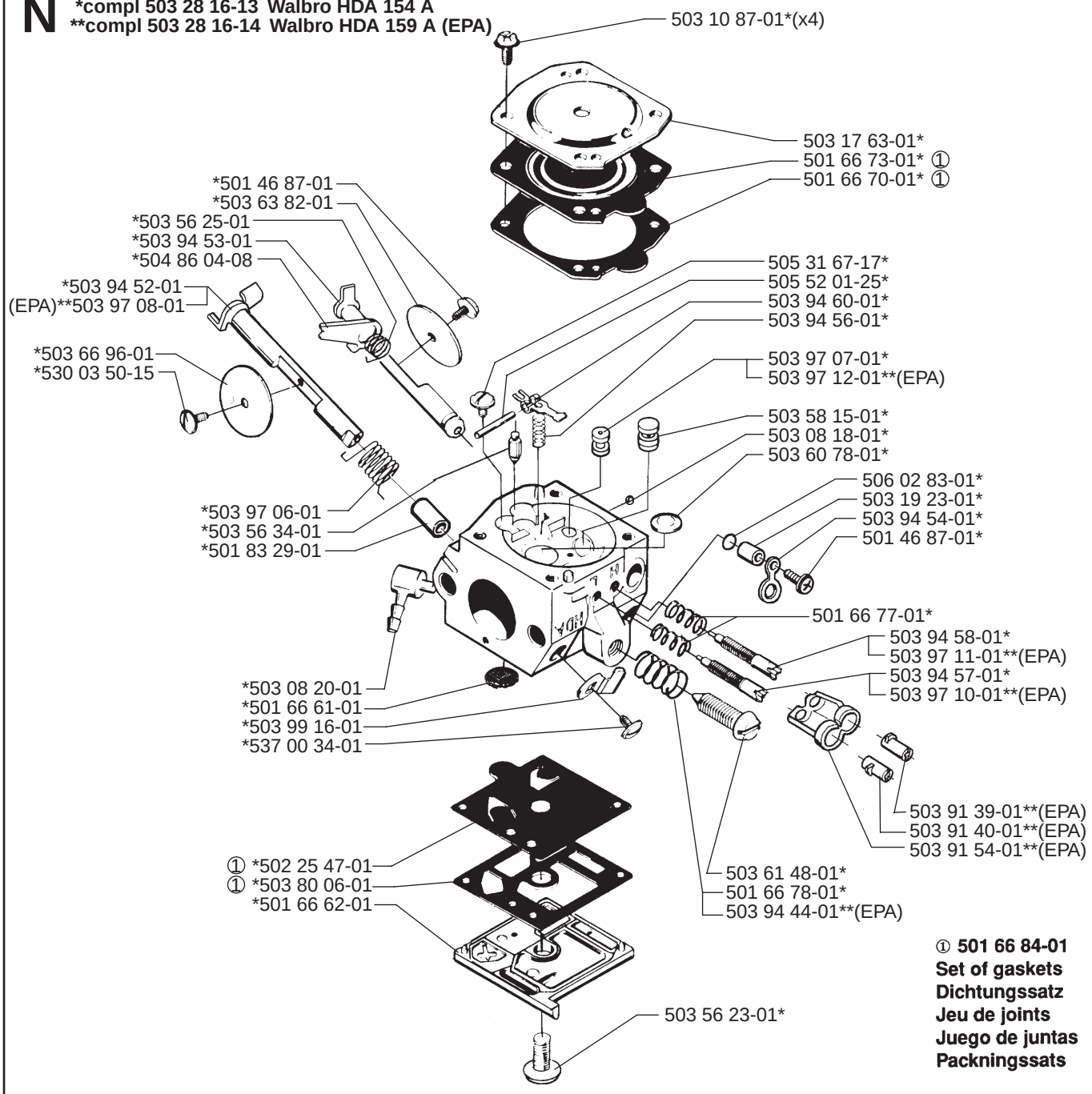

① 501 66 84-01
Set of gaskets
Dichtungssatz
Jeu de joints
Juego de juntas
Packningssats

P

***compl 503 92 65-01**

