Husqvarna
268 (2007-01)

Rozkres je dokumentace výrobce (© příslušný výrobce) a slouží k identifikaci dílů. Pro výběr dílu se vždy řiďte katalogovým číslem.

A ***compl** 503 73 66-01

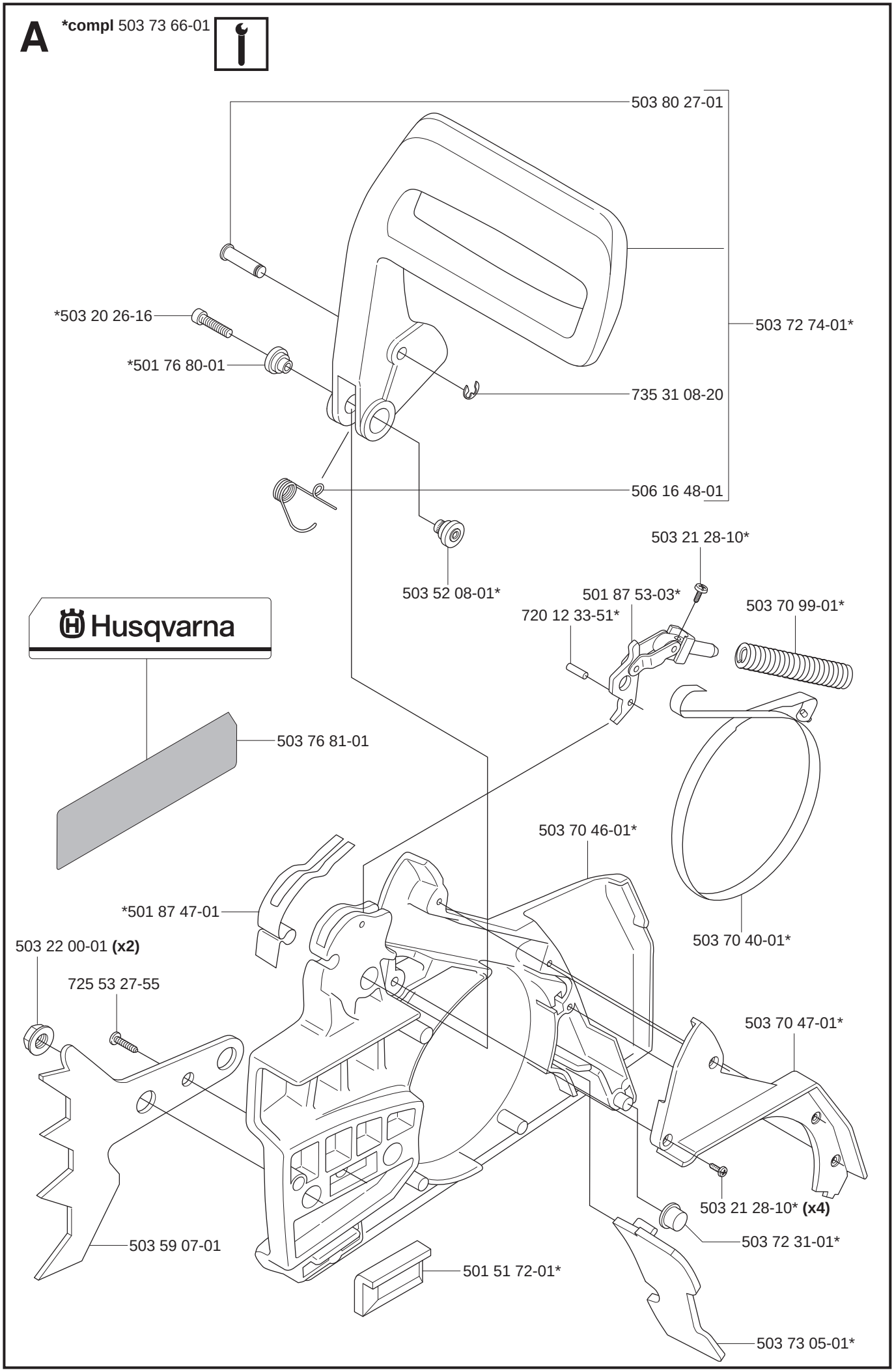

B ***compl** 501 51 25-01

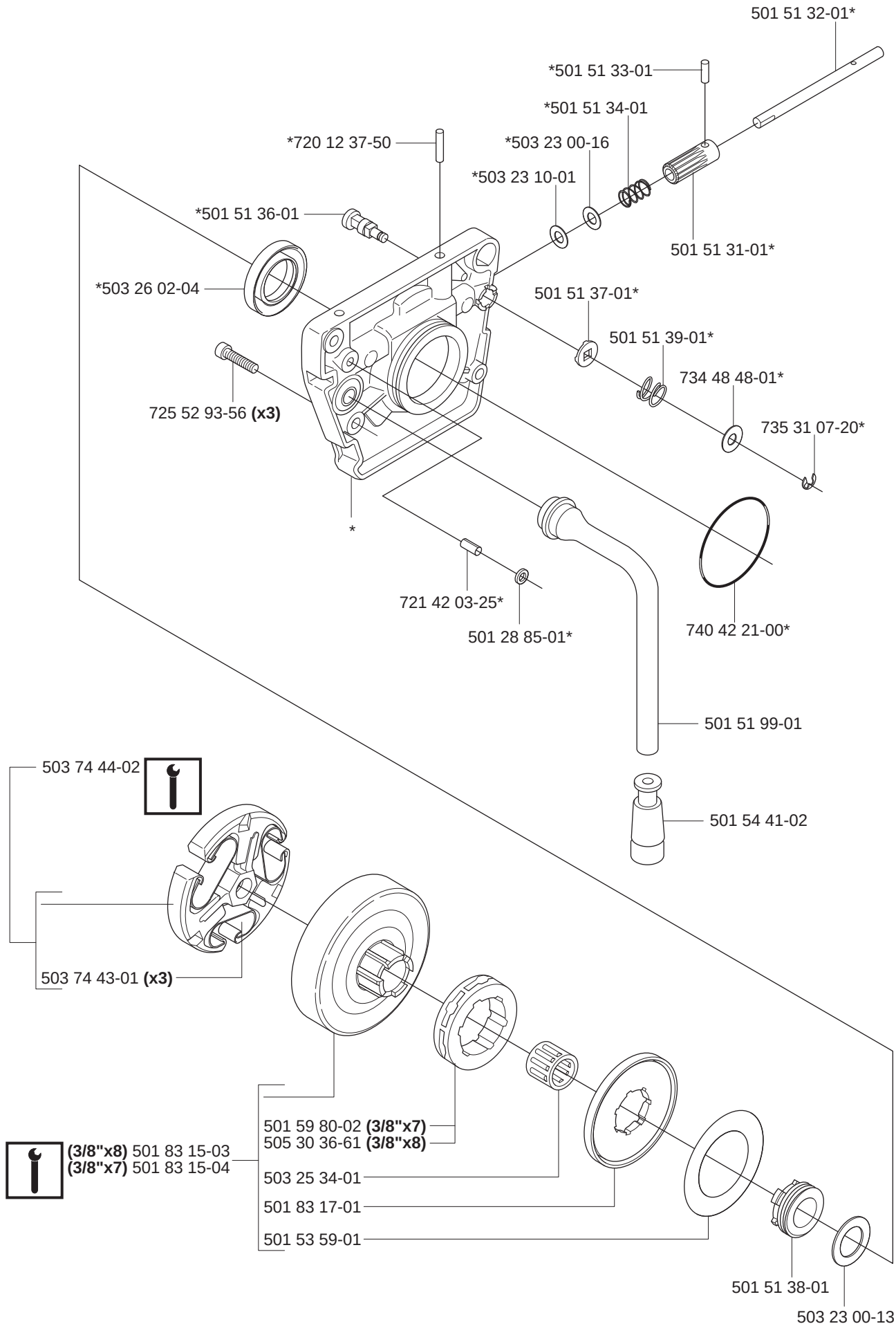

C

***compl** 503 40 60-02

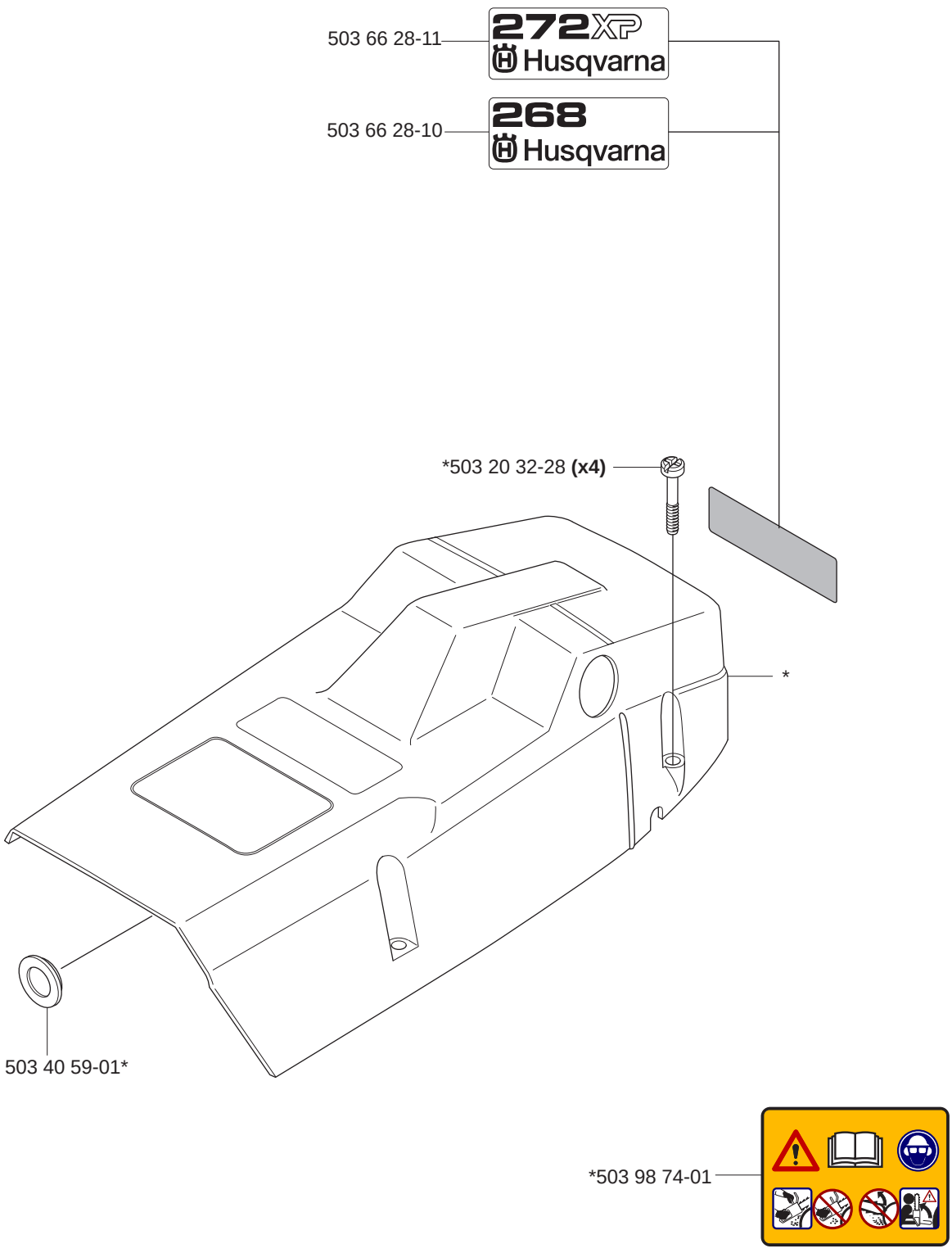

D ***compl** 503 61 55-71

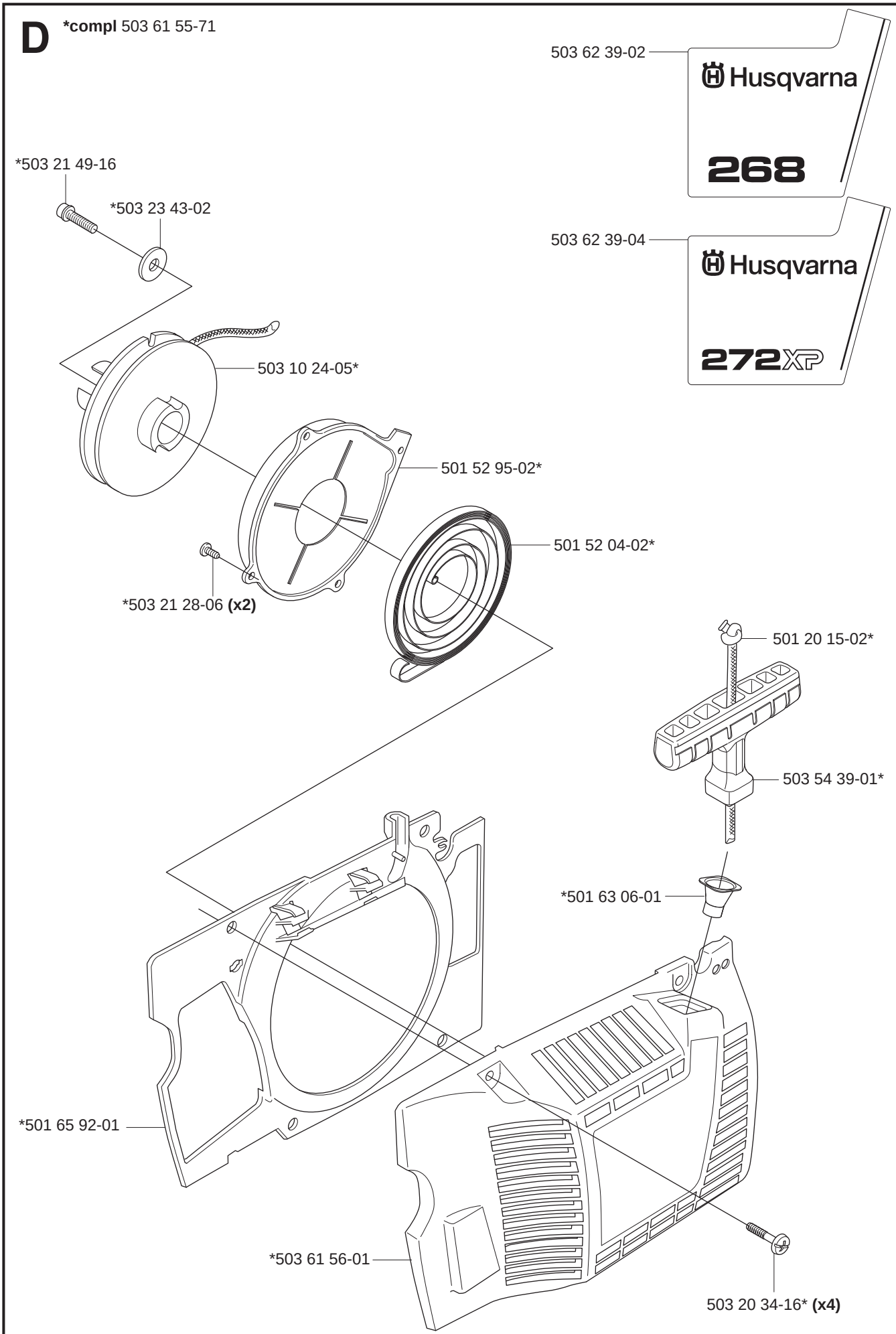

E

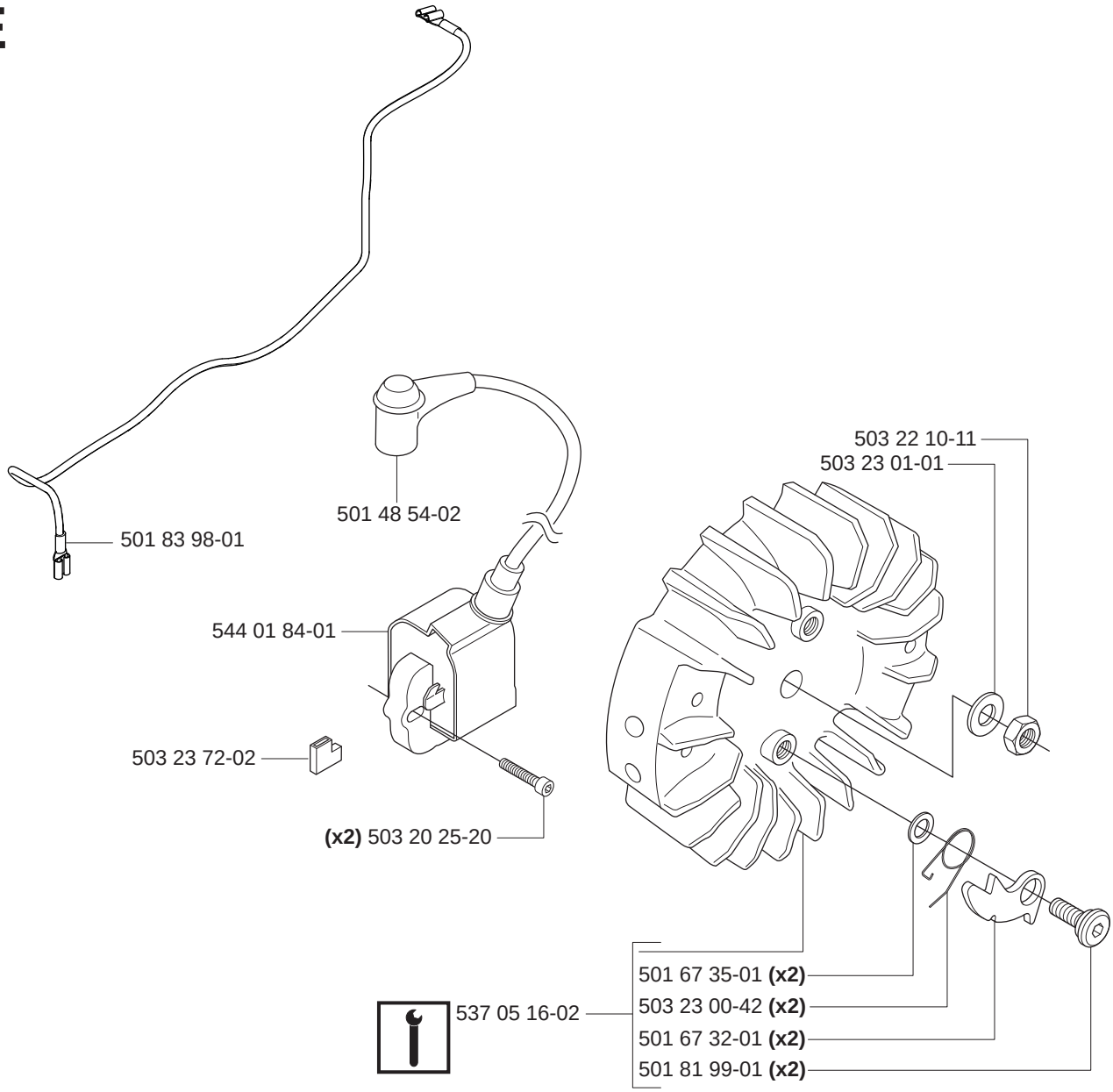

F

***compl** 503 59 92-06 **(FF)**
***compl** 503 59 92-05 **(DF)**
compl 503 40 64-02 **(DJ)**

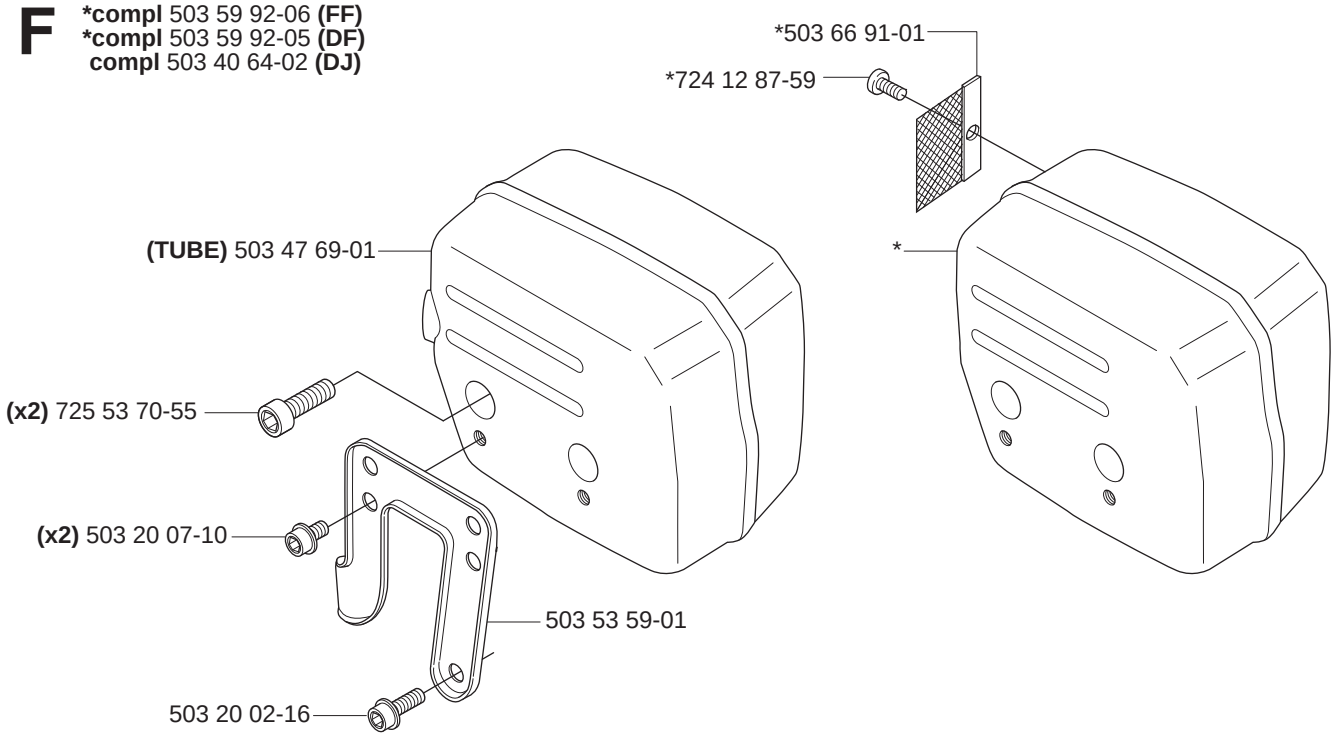

G

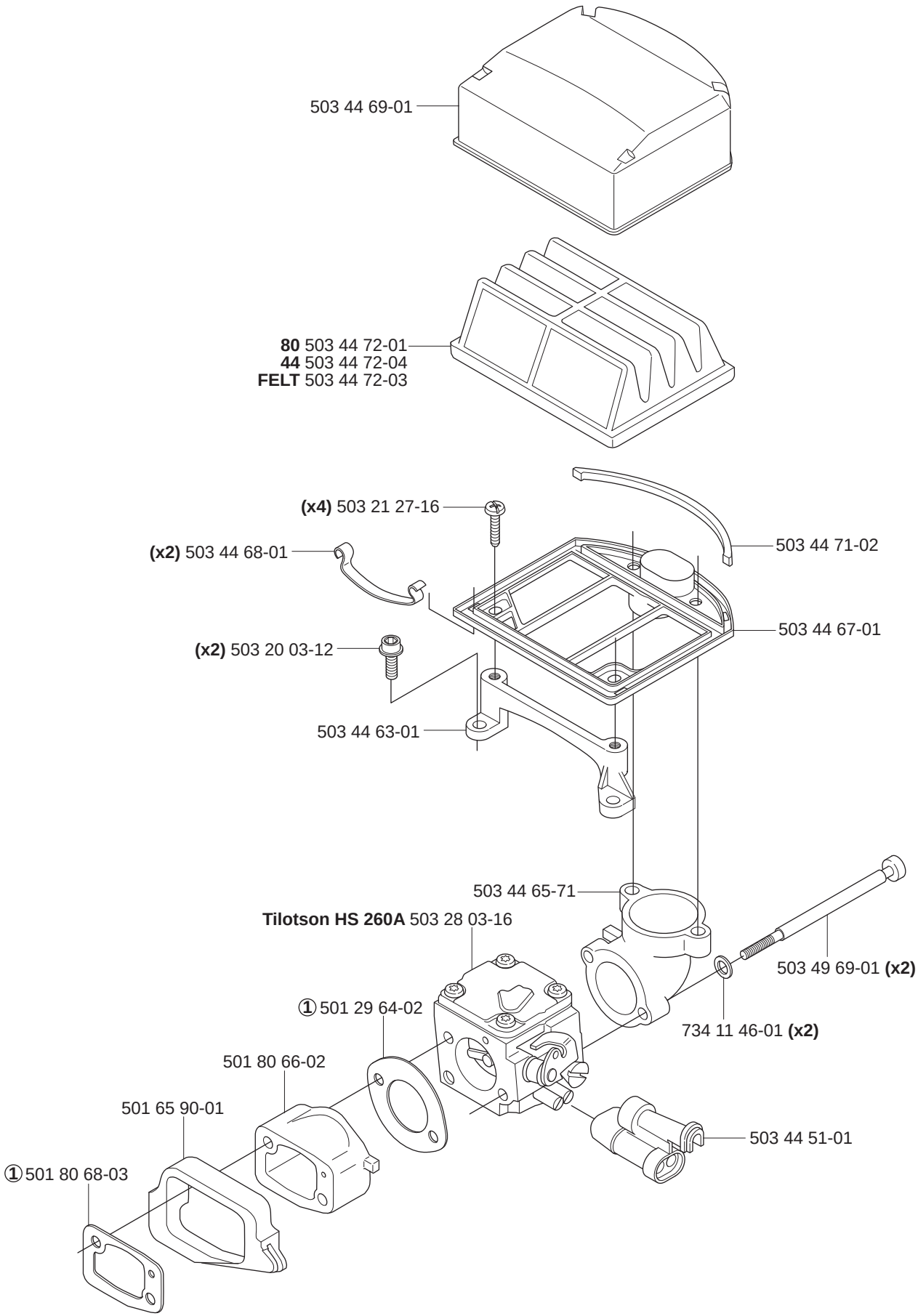
503 44 69-01
80 503 44 72-01
44 503 44 72-04
FELT 503 44 72-03
(x4) 503 21 27-16
(x2) 503 44 68-01
503 44 71-02
503 44 67-01
(x2) 503 20 03-12
503 44 63-01
503 44 65-71
Tilotson HS 260A 503 28 03-16
503 49 69-01 **(x2)**
①501 29 64-02
734 11 46-01 **(x2)**
501 80 66-02
501 65 90-01
503 44 51-01
①501 80 68-03

H

***compl** 503 61 10-71 **268**
***compl** 503 75 81-72 **272**

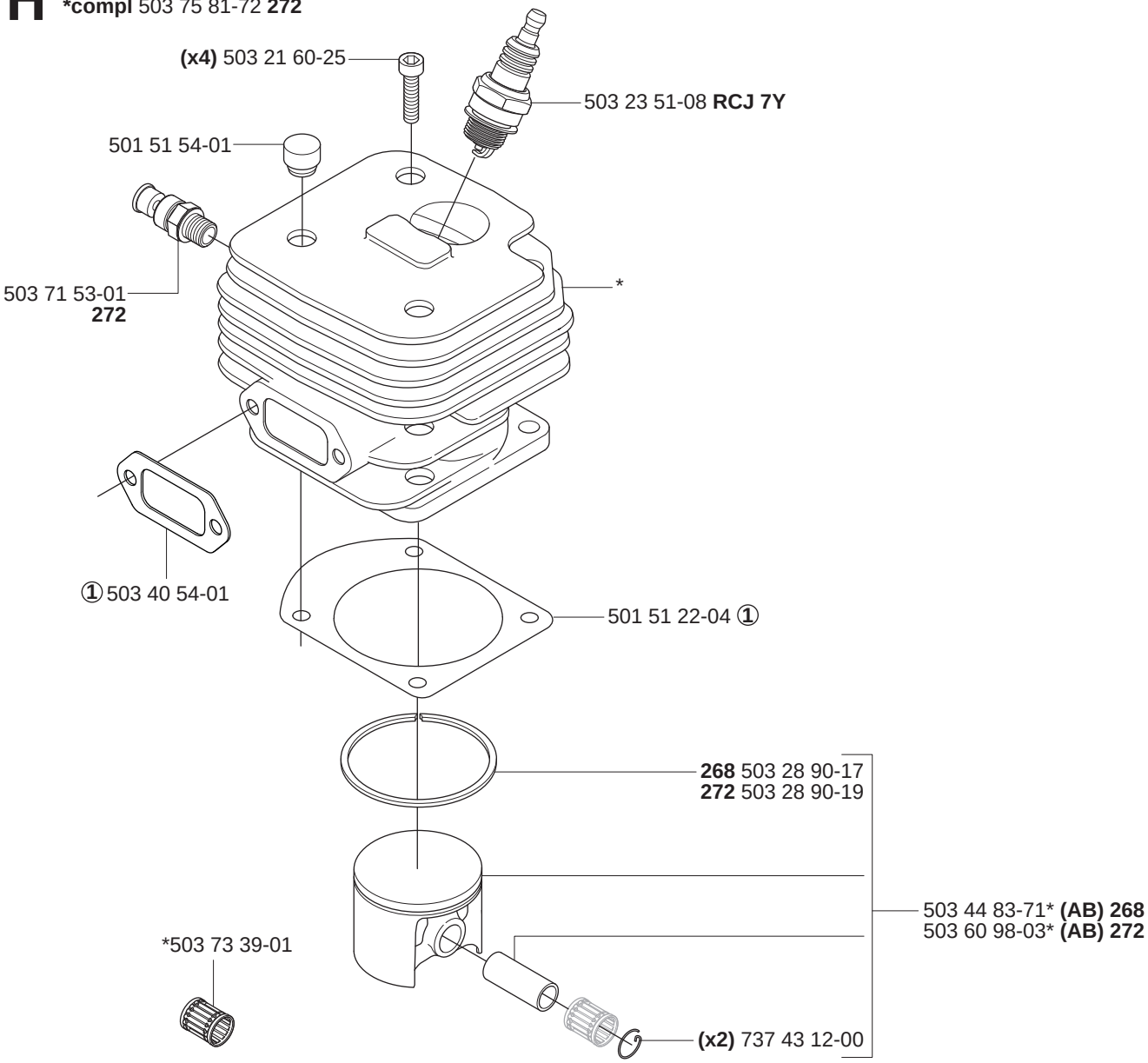

J

***compl** 503 61 33-71

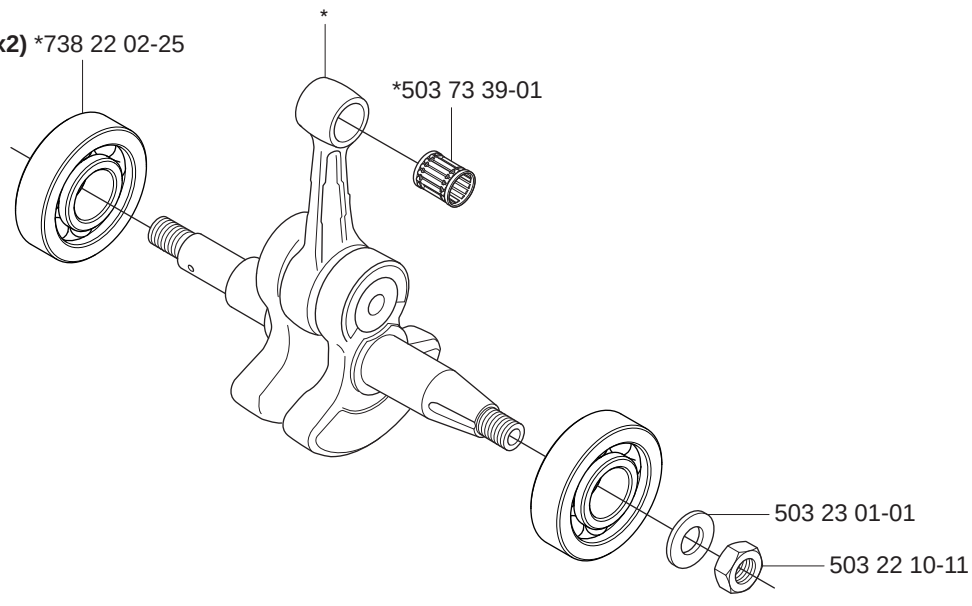

K1

***compl** 501 77 99-01

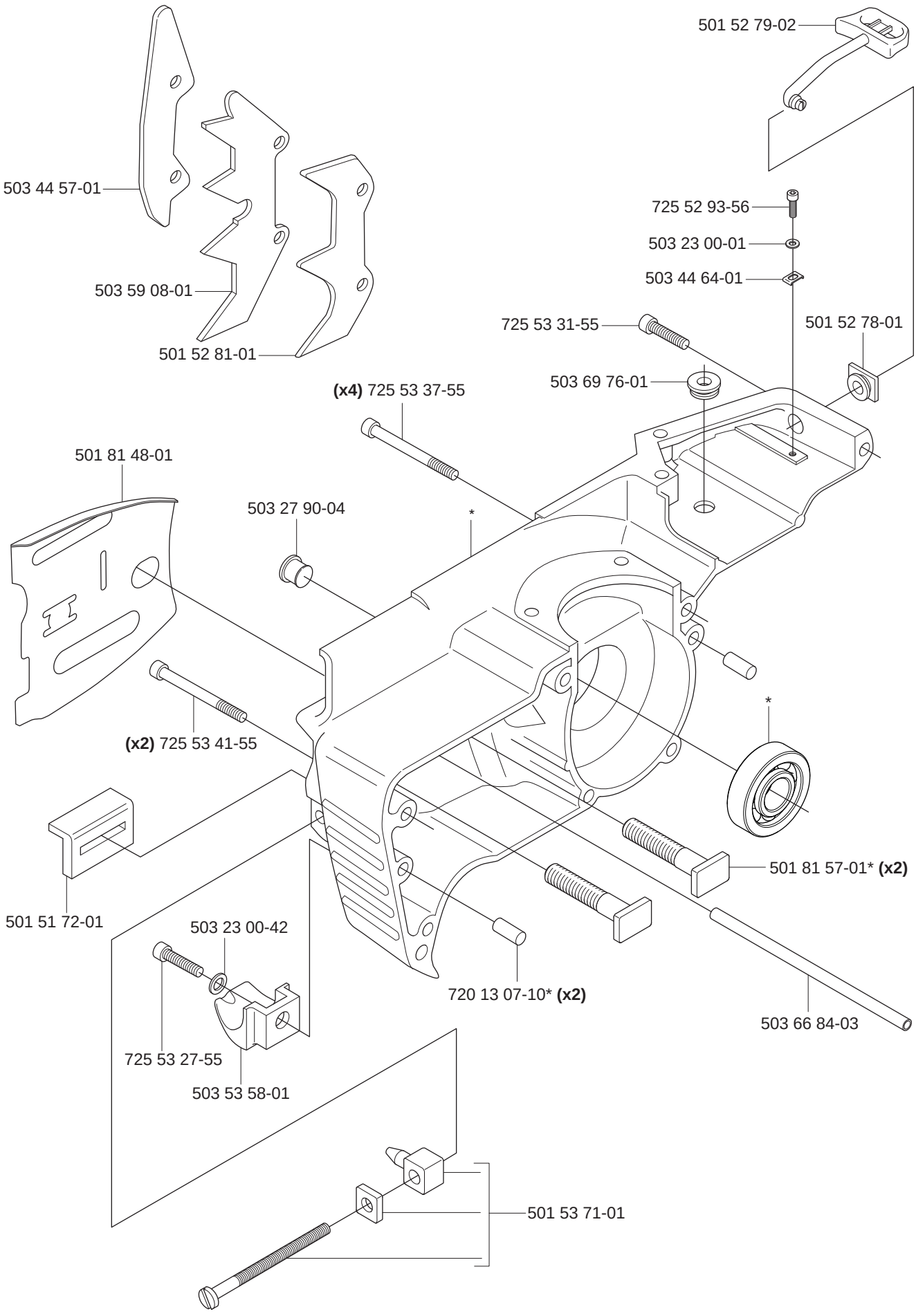

K2

***compl** 501 77 99-01

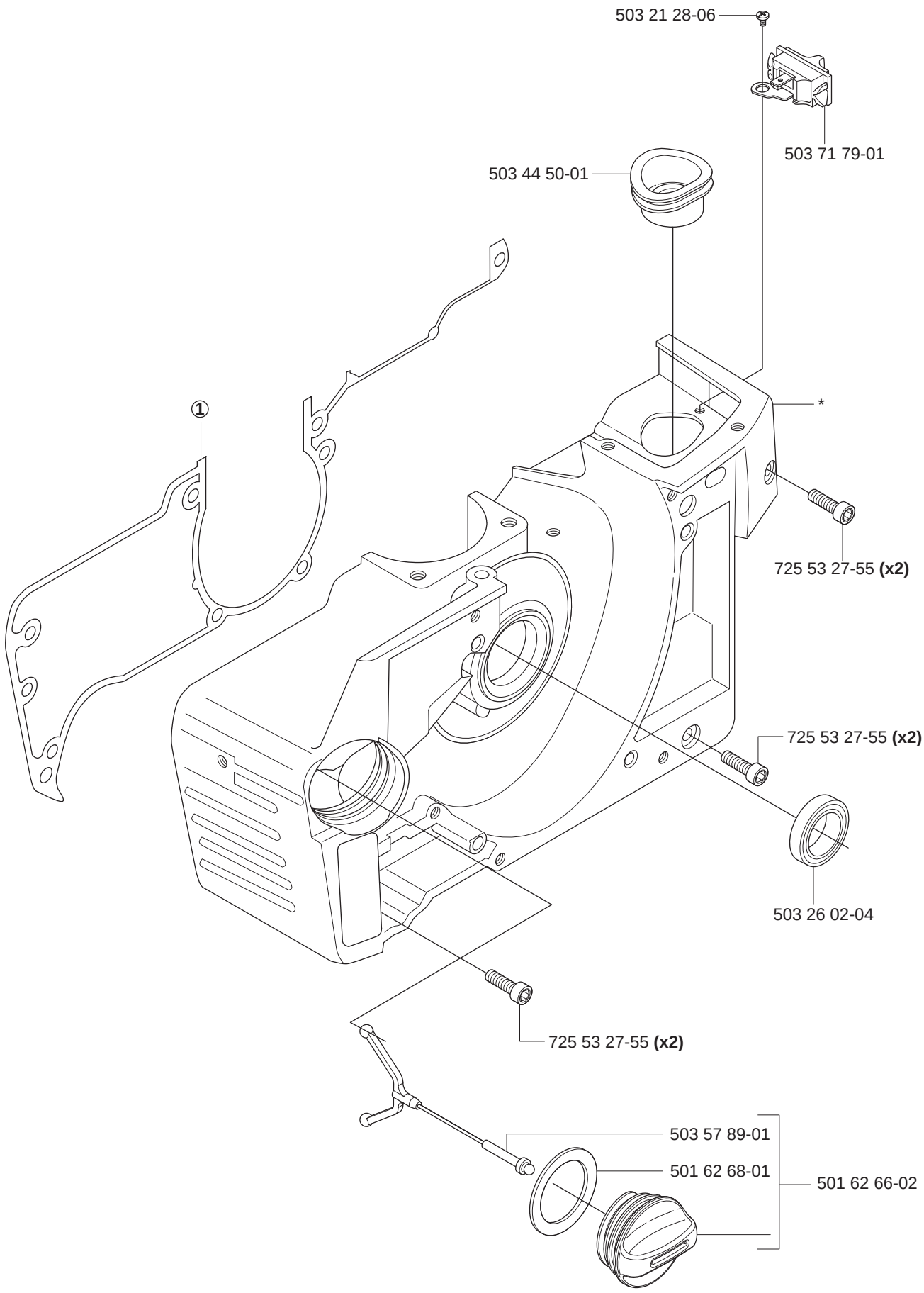

L ***compl** 501 69 90-10

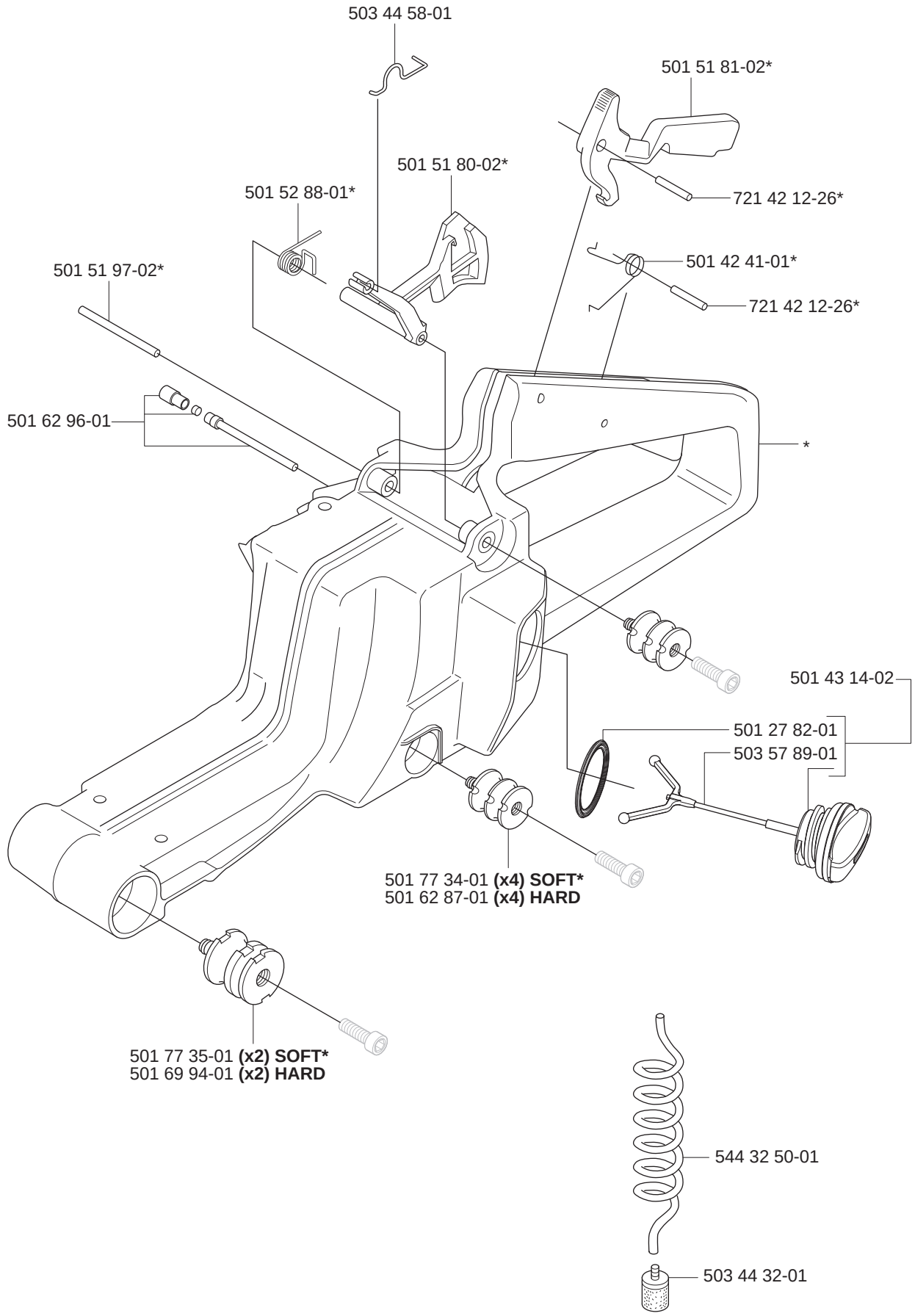

M

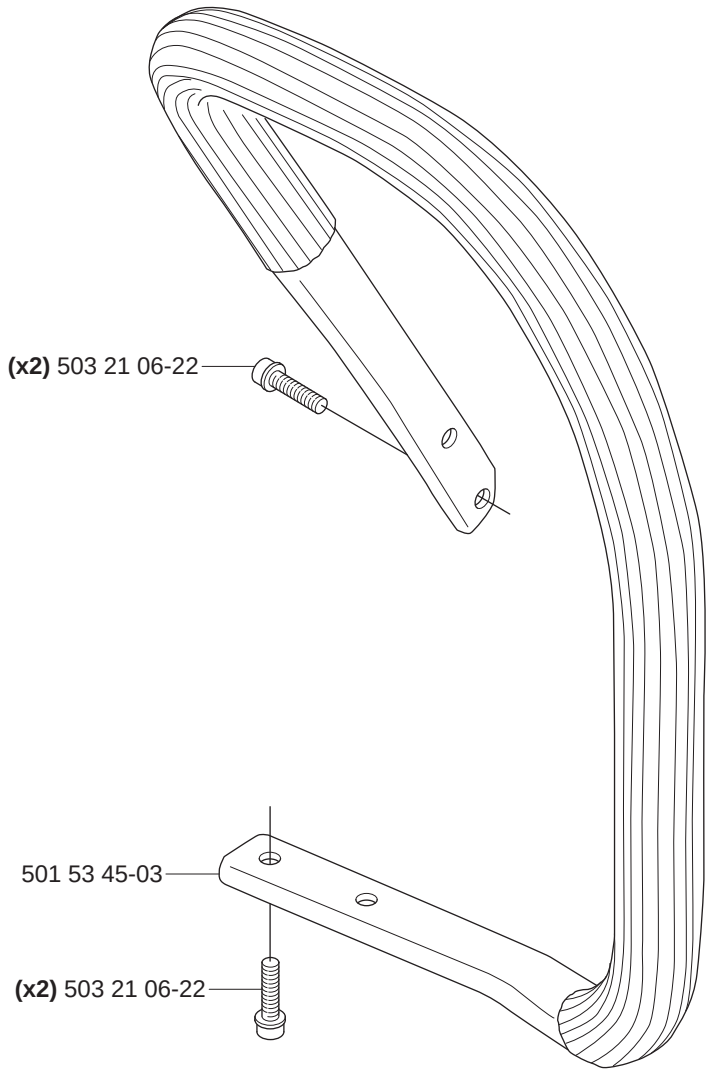

N

compl 503 28 03-16 **Tilotson HS 260A**

Tilotson HS 260A

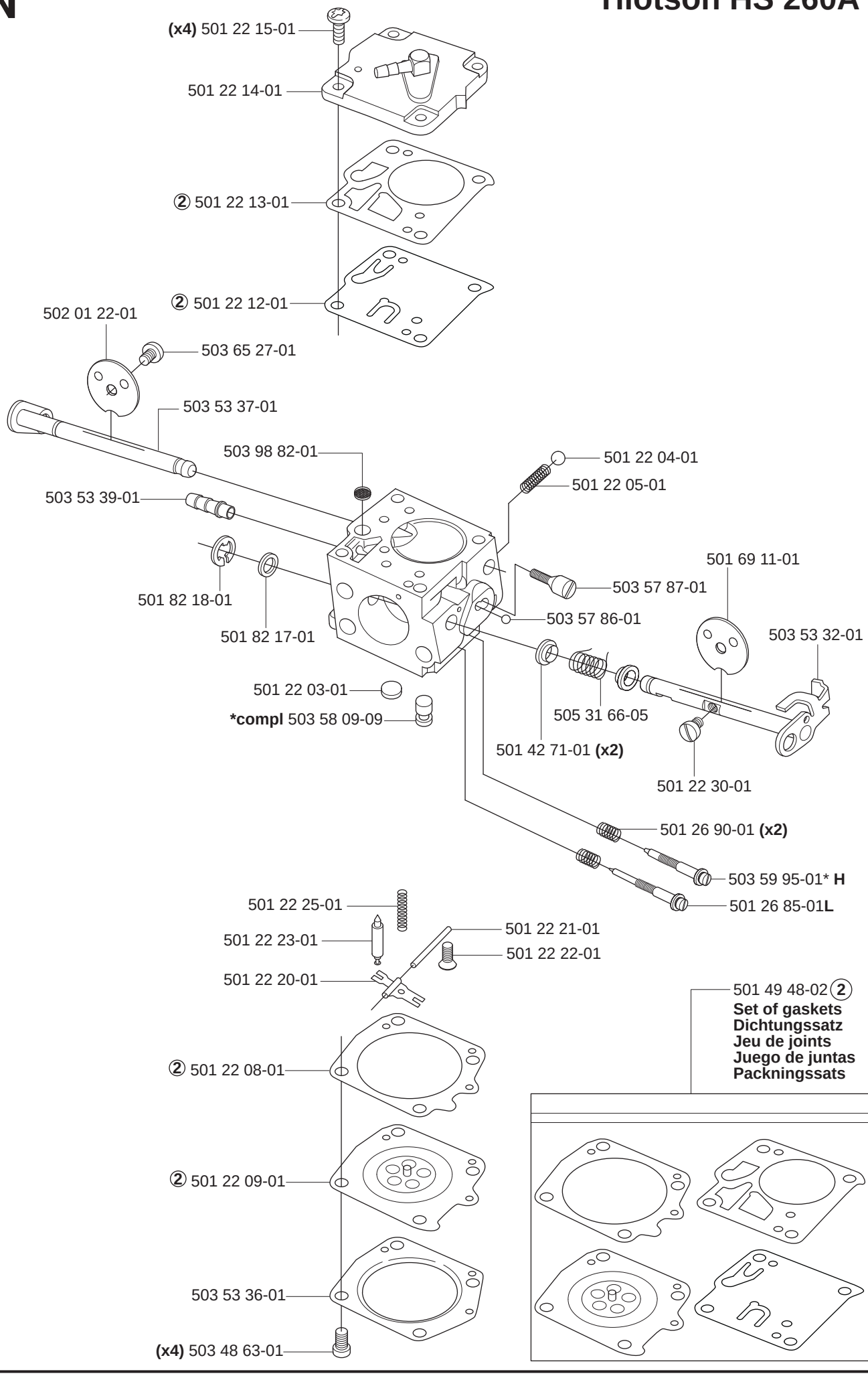

P Tillbehör
Accessories
Zubehöre
Accessoires
Accesorios

***compl** 503 55 85-01

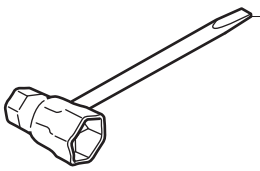

501 69 17-01*

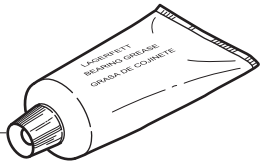

*503 62 12-01

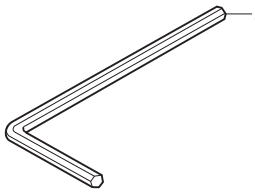

503 55 86-02* **NV5**

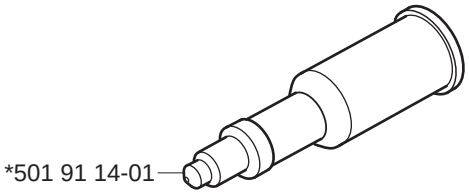

*501 91 14-01

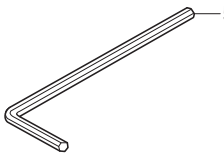

503 55 86-01* **NV4**

Q Levereras endast som reservdel
Delivery as spare part only
Nür als Ersatzteil lieferbar
Livrable seulement comme pièce de rechange
Solo como repuesto
Zasilà se jenom jako nàhradni dil

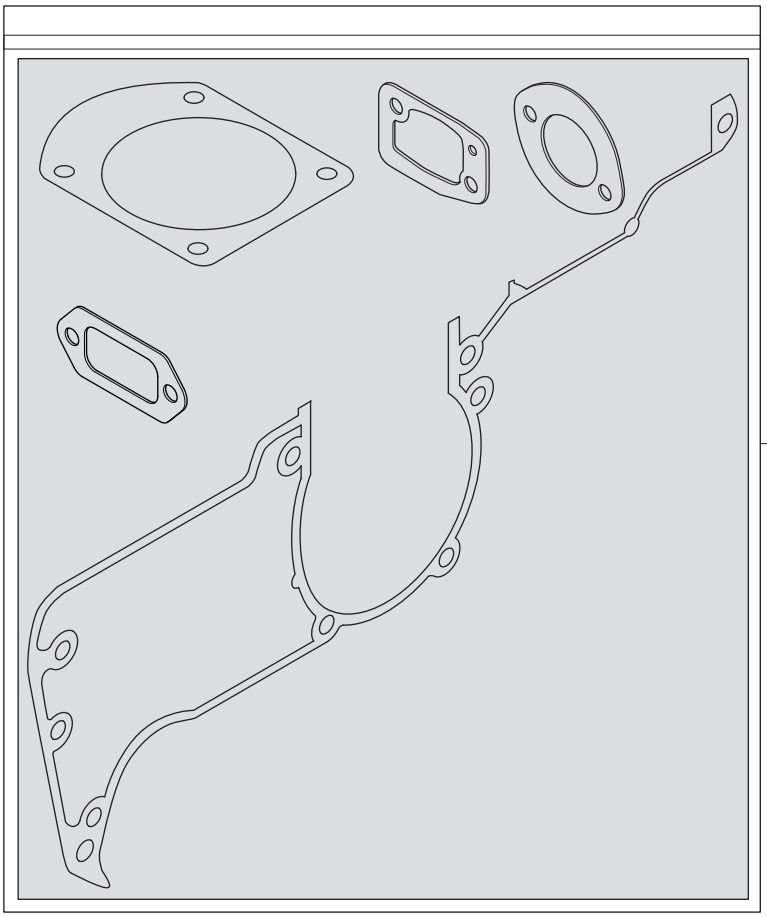

501 52 26-04 (1)
Set of gaskets
Dichtungssatz
Jeu de joints
Juego de juntas
Packningssats

R1

Up to 4500001

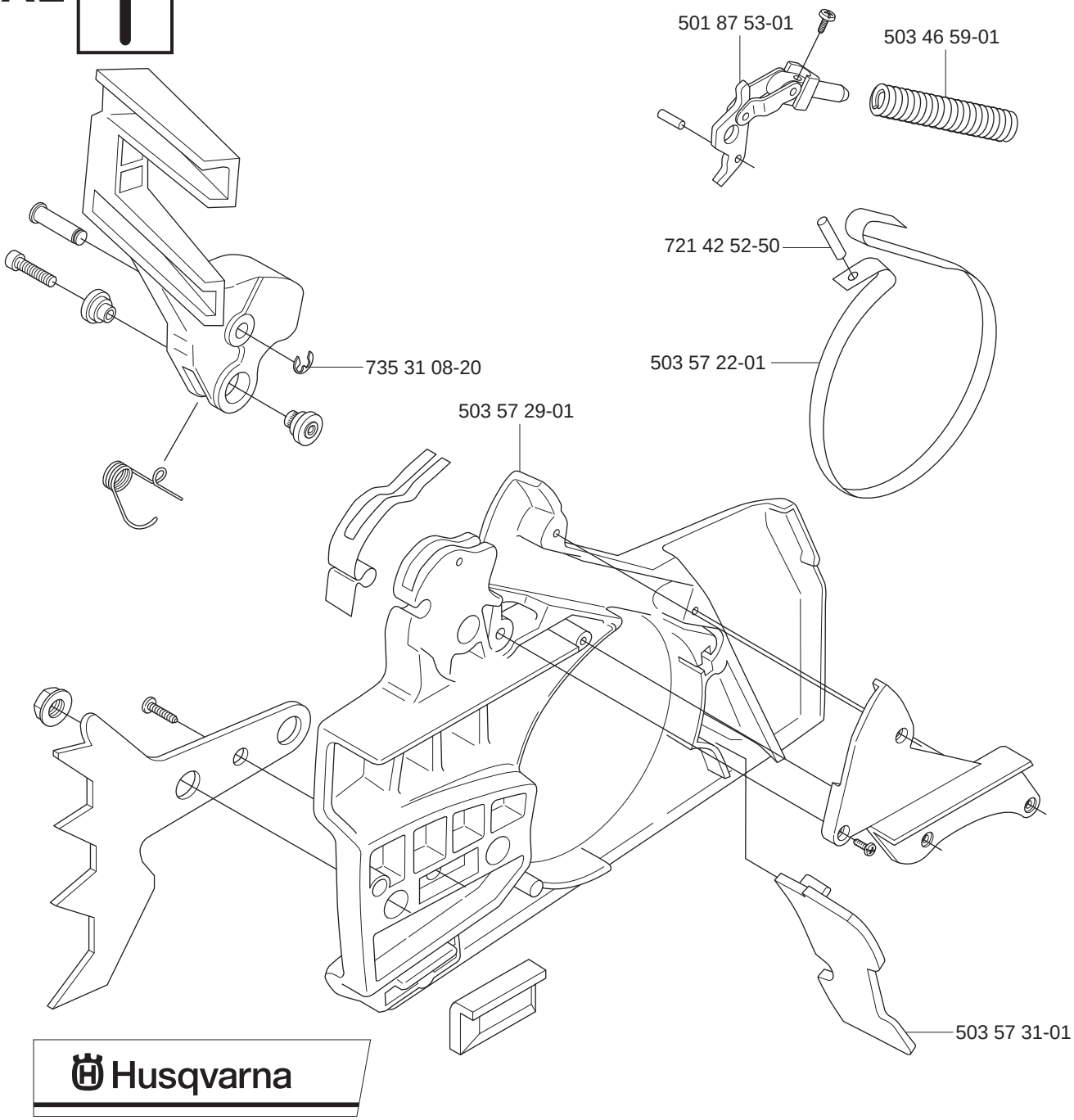

Husqvarna

Up to 4230001

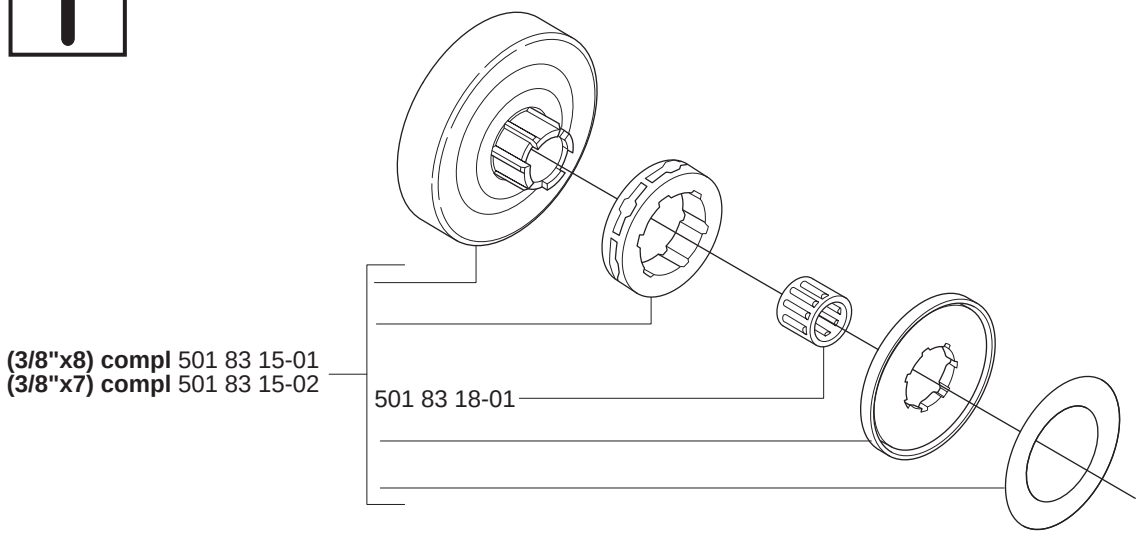

R2

Up to 7460001

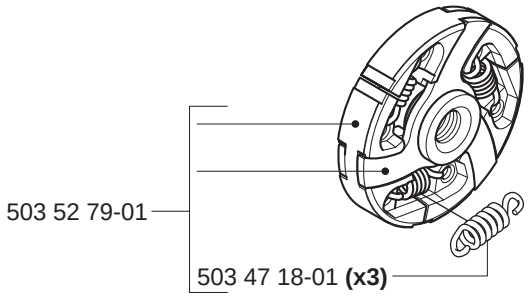

Up to 4261951

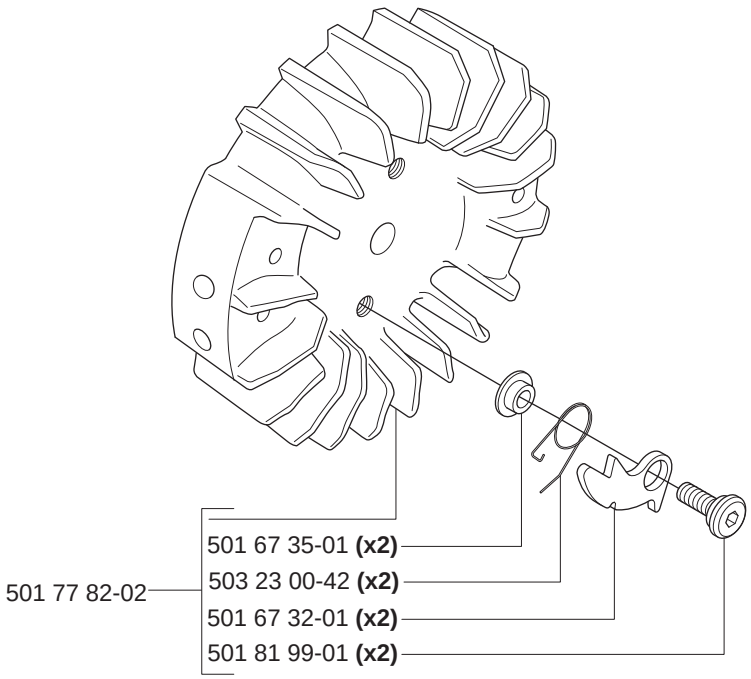

Up to 4261951

***compl** 501 52 84-02

