Husqvarna
268 (1997-01)

Rozkres je dokumentace výrobce (© příslušný výrobce) a slouží k identifikaci dílů. Pro výběr dílu se vždy řiďte katalogovým číslem.

A *compl 503 73 96-01

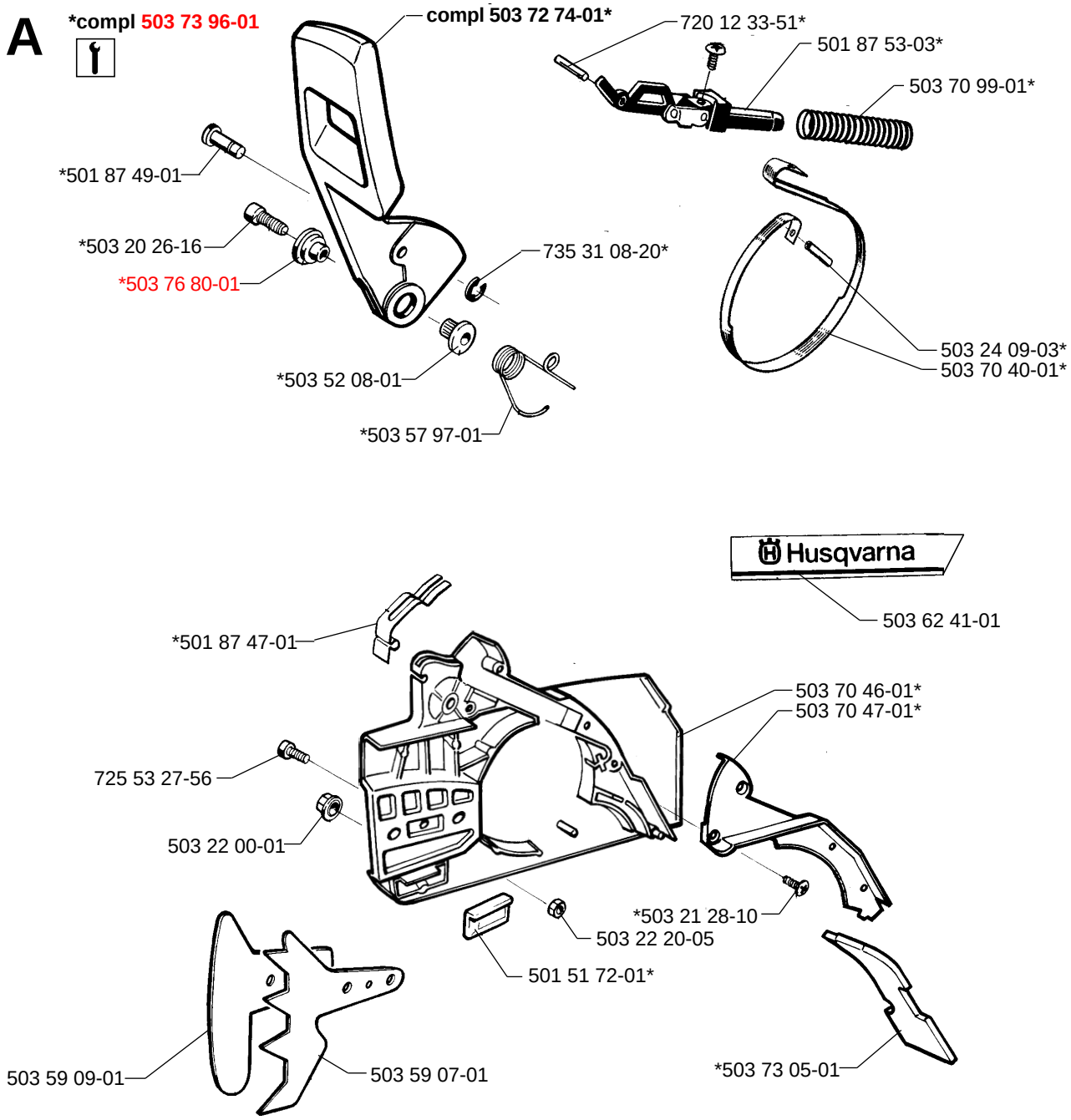

L *compl 501 51 25-01

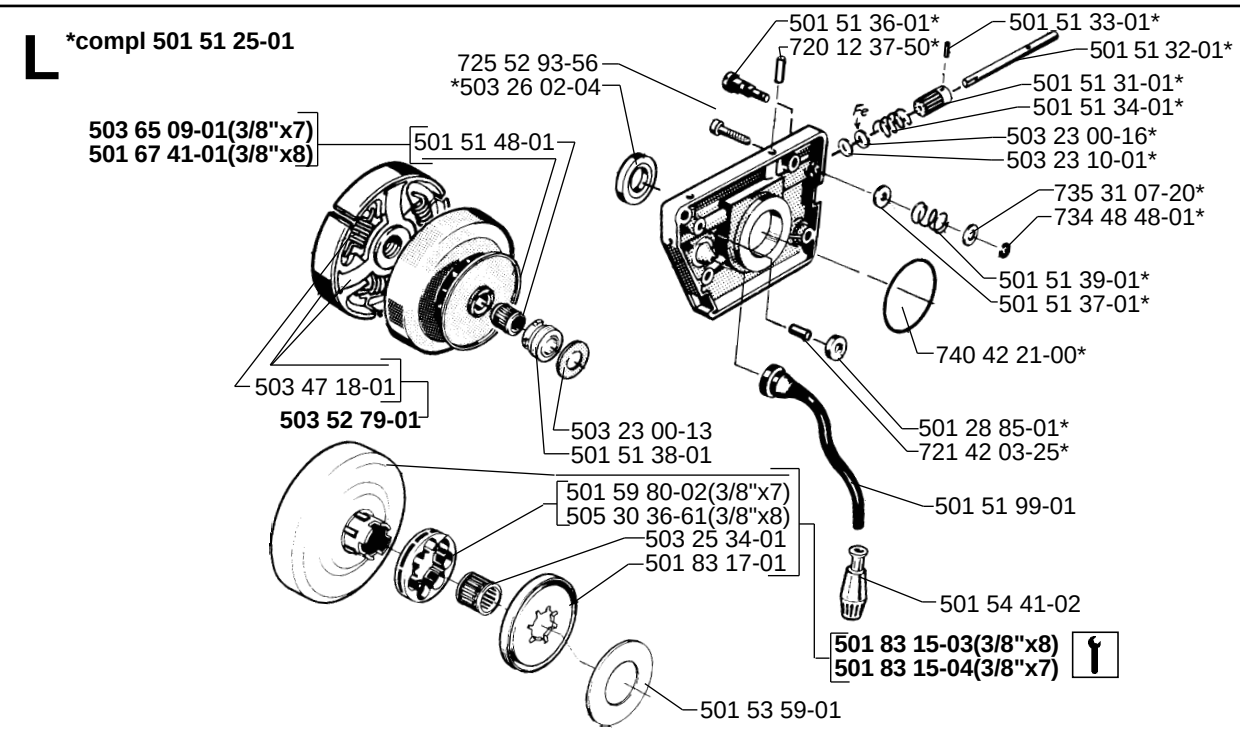

B

***compl 503 40 60-01**
***compl 503 40 60-02(USA)**

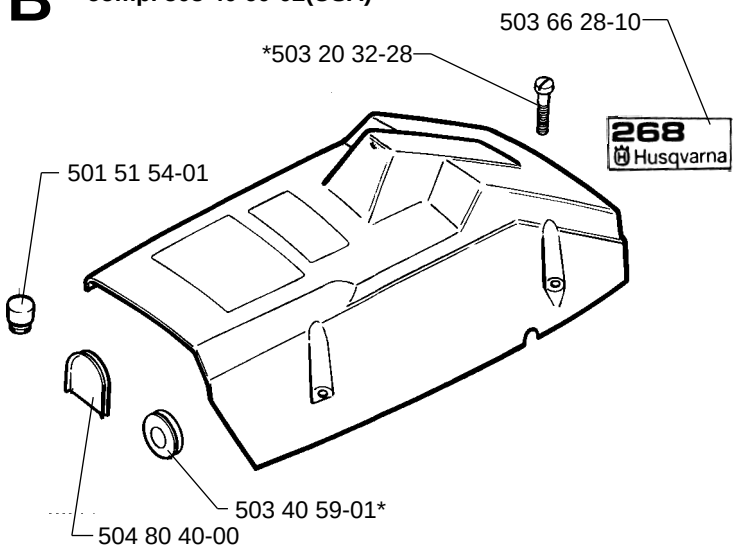

C

***compl 503 61 10-71**

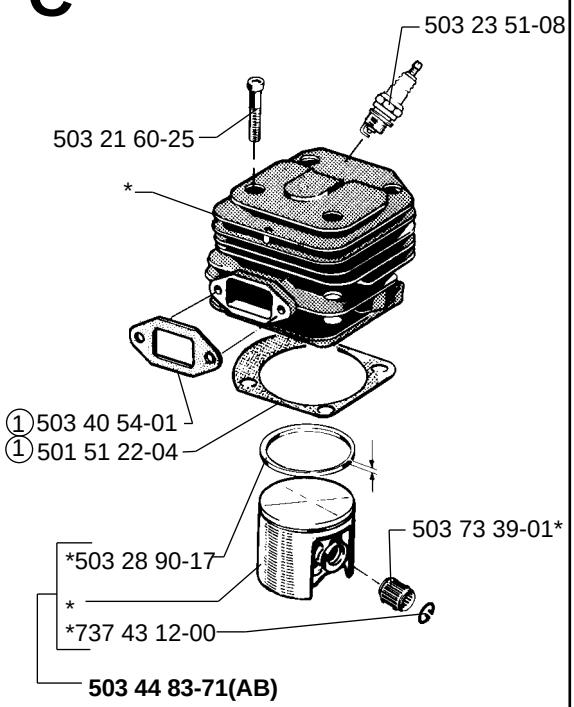

G

***compl 503 59 92-06(SA)**
***compl 503 59 92-05(XP SA)**
***compl 503 40 64-02(Jungle)**

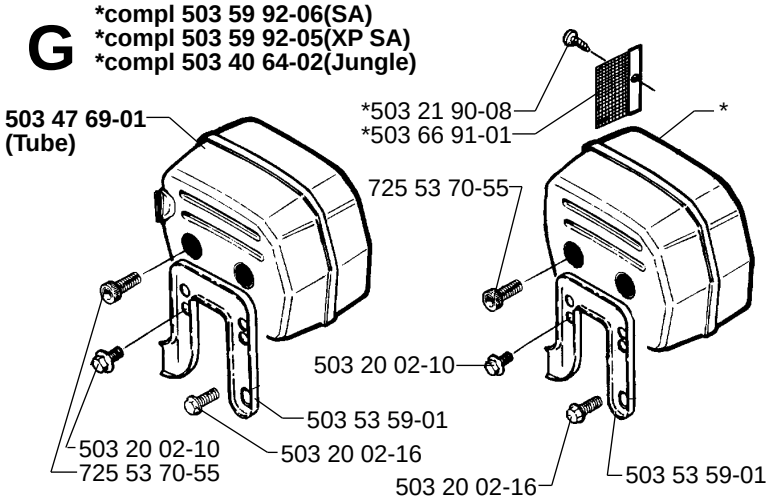

H

***compl 503 61 33-71**

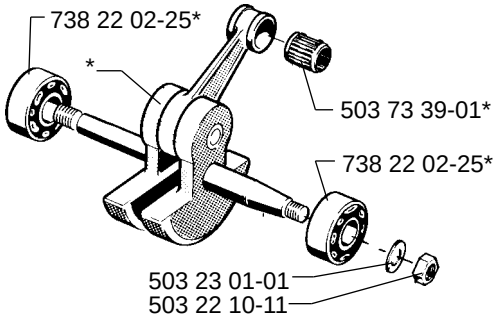

M

***compl 501 77 99-01**

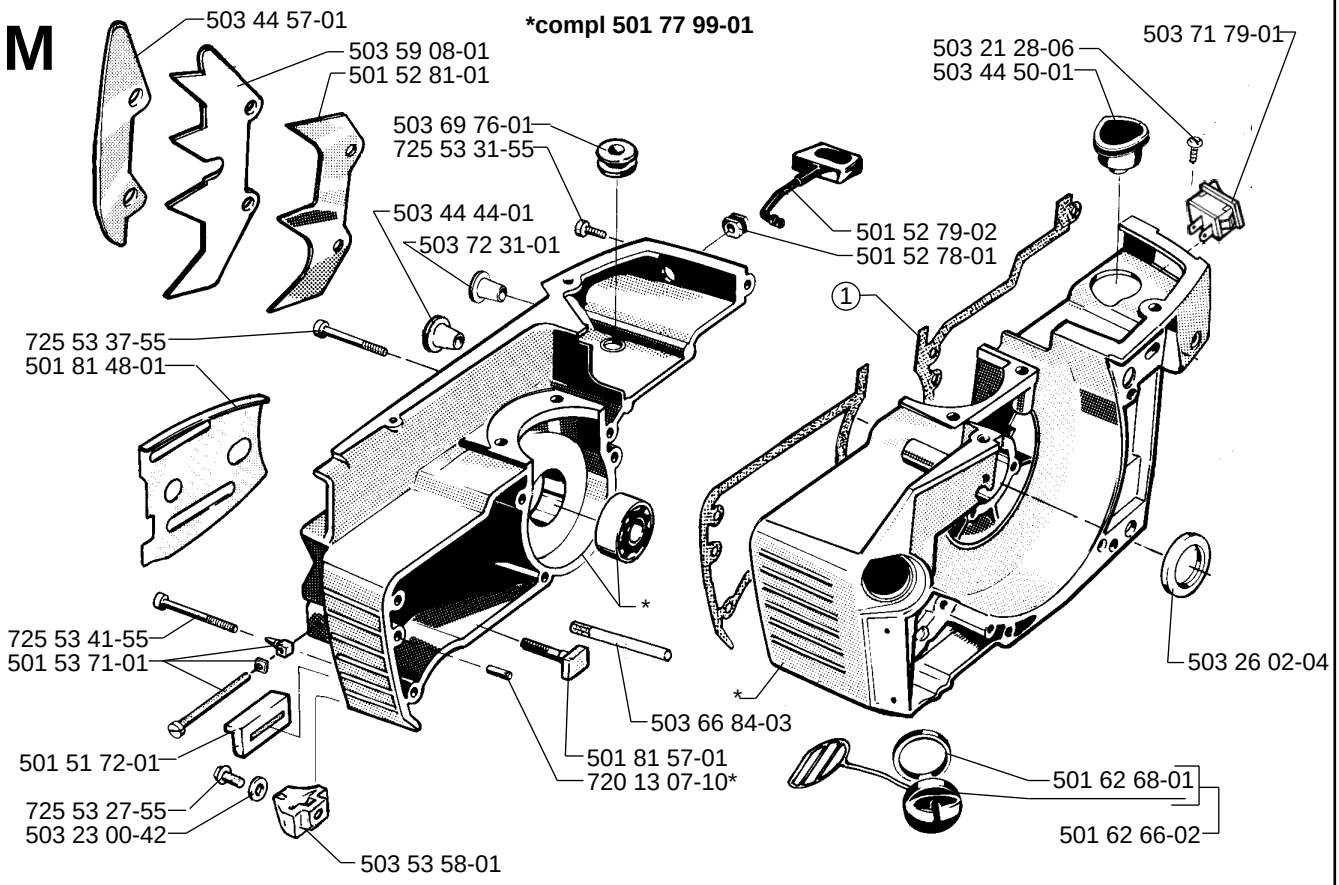

D

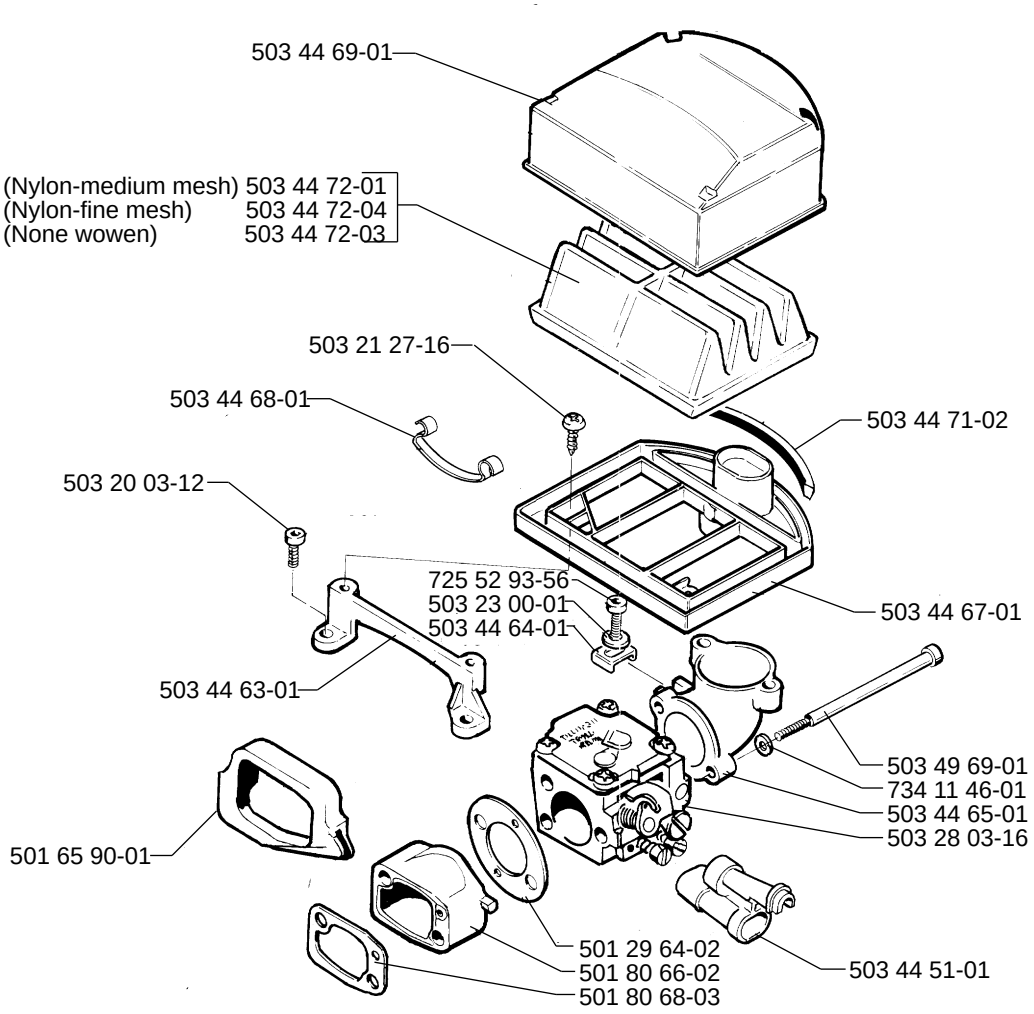
503 44 69-01
(Nylon-medium mesh) 503 44 72-01
(Nylon-fine mesh) 503 44 72-04
(None wowen) 503 44 72-03
503 21 27-16
503 44 68-01
503 44 71-02
503 20 03-12
725 52 93-56
503 23 00-01
503 44 64-01
503 44 67-01
503 44 63-01
503 49 69-01
734 11 46-01
503 44 65-01
503 28 03-16
501 65 90-01
501 29 64-02
501 80 66-02
501 80 68-03
503 44 51-01

J

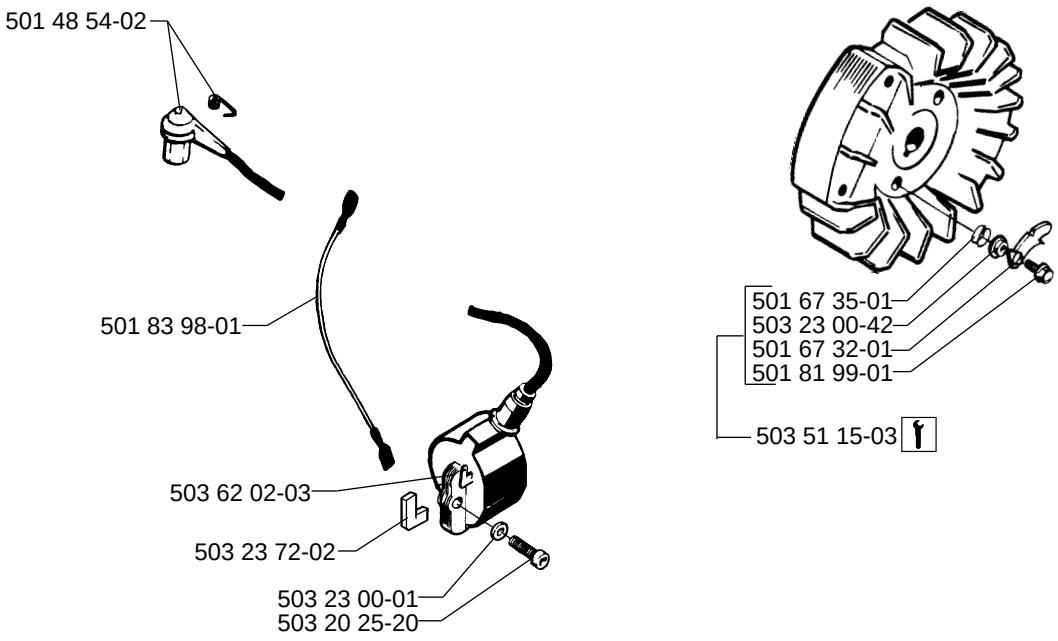
501 48 54-02
501 83 98-01
503 62 02-03
503 23 72-02
503 23 00-01
503 20 25-20
501 67 35-01
503 23 00-42
501 67 32-01
501 81 99-01
503 51 15-03

E ***compl 501 69 90-10**

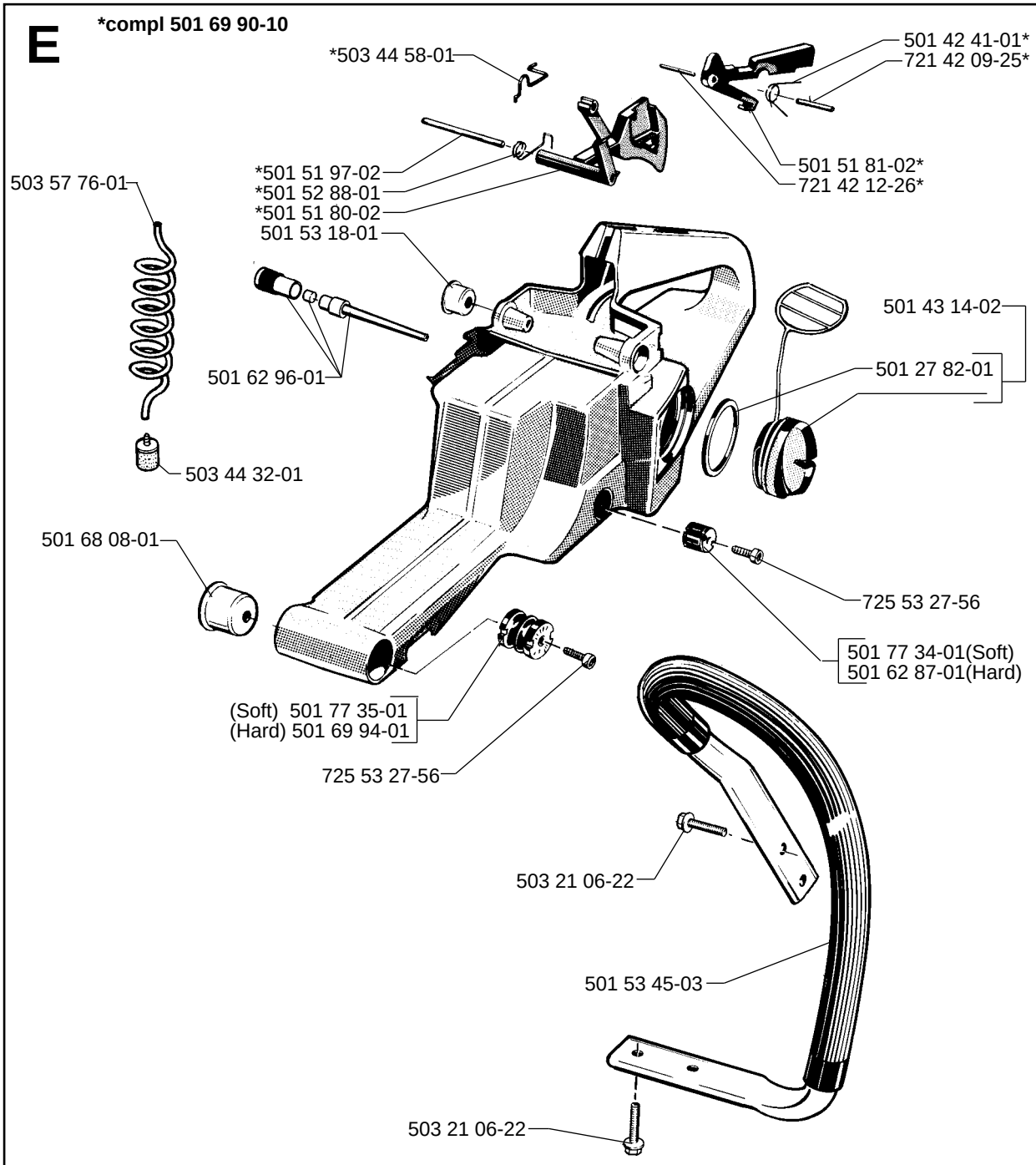

K ***compl 503 61 55-71**

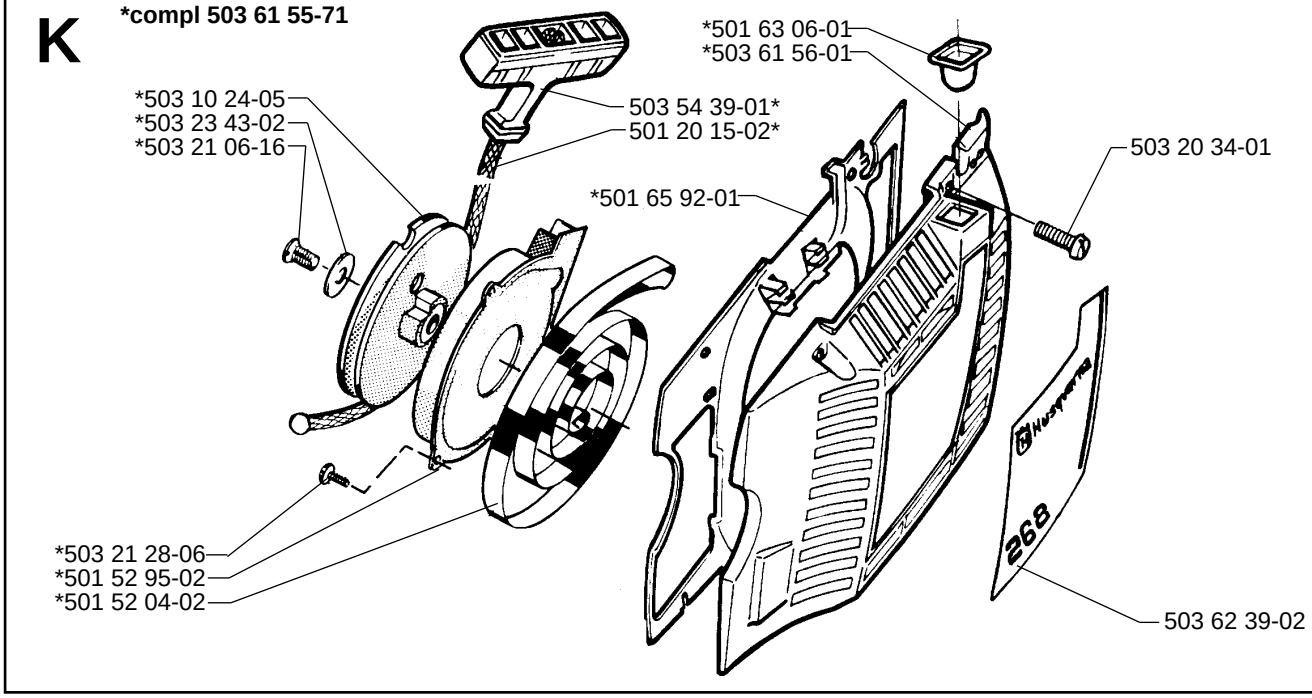

N ***compl 503 28 03-16**

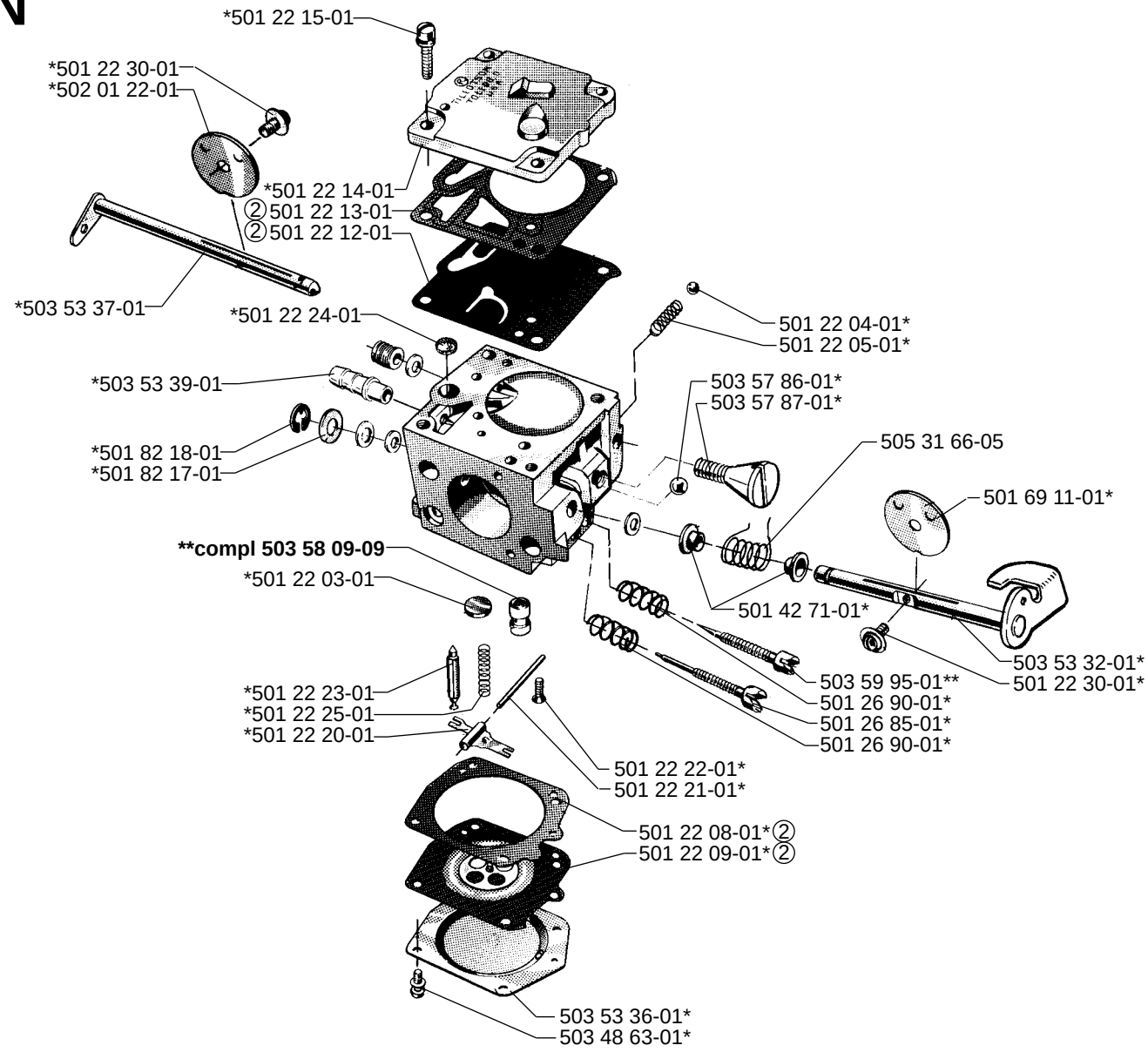

② ***501 49 48-02**
Packningssats, förgasare
Set of gaskets, carburettor
Dichtungssatz, vergaser
Jeu de joints, carburateur

R

Leverans endast som reservdel
Delivery as spare part only
Nur als Ersatzteil lieferbar
Livrable seulement comme pièce de rechange
Solo como repuesto
Zasilà se jenom jako nàhradni dil

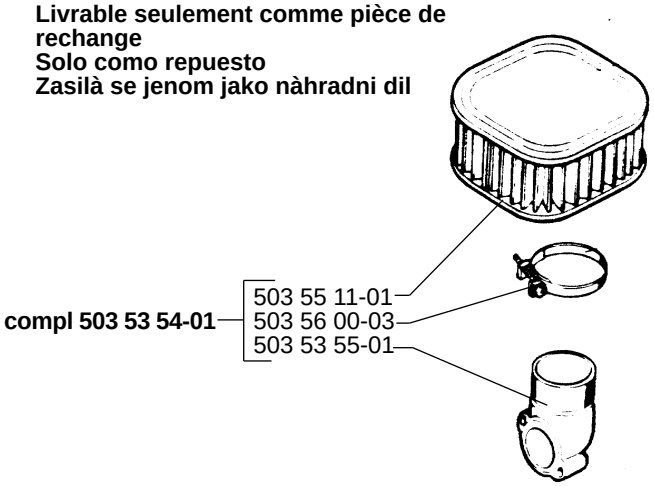

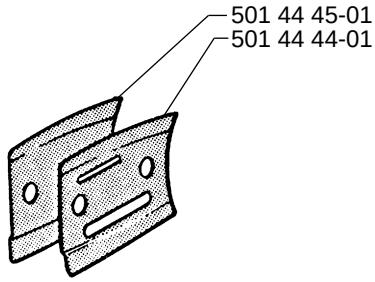

P

***compl 503 55 85-01**

Tillbehör
Accessories
Zubehöre
Accessoires
Accesorios
Pomucky

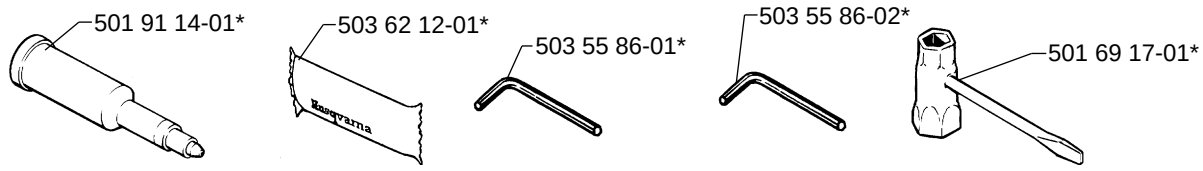

S

Up to 4261951

***compl 501 52 84-02**

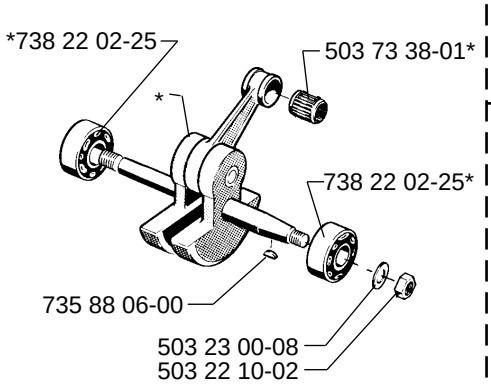

Up to 4230001

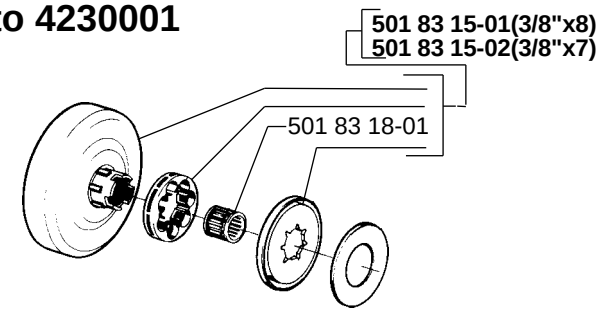

Up to 4500001

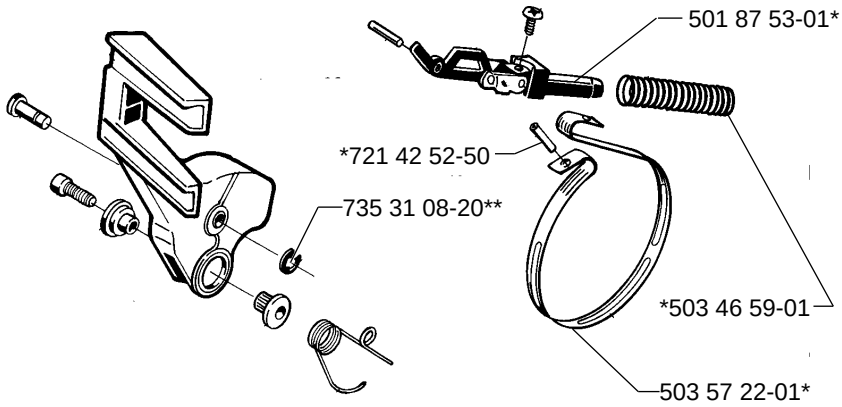

Up to 4261951

