Husqvarna
268 (1990-05)

Rozkres je dokumentace výrobce (© příslušný výrobce) a slouží k identifikaci dílů. Pro výběr dílu se vždy řiďte katalogovým číslem.

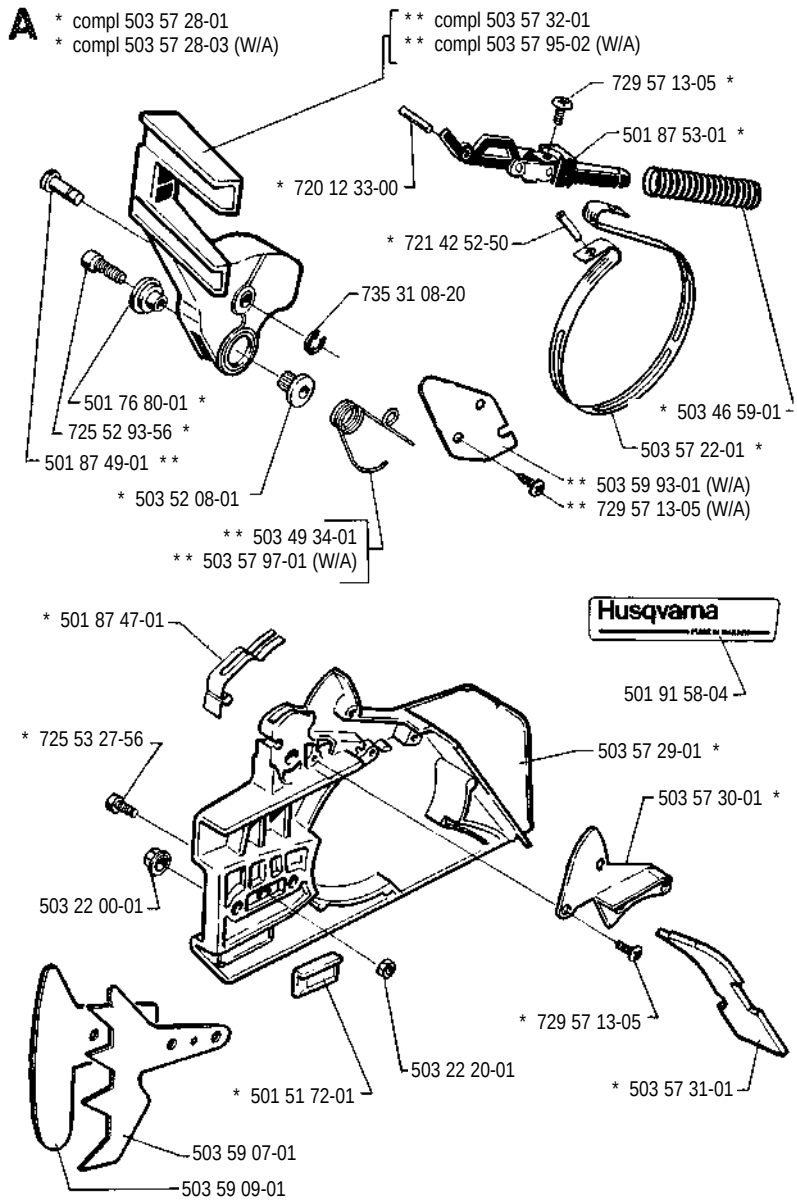
A
* compl 503 57 28-01
* compl 503 57 28-03 (W/A)
** compl 503 57 32-01
** compl 503 57 95-02 (W/A)
729 57 13-05 *
501 87 53-01 *
* 720 12 33-00
* 721 42 52-50
735 31 08-20
501 76 80-01 *
725 52 93-56 *
501 87 49-01 **
* 503 52 08-01
** 503 49 34-01
** 503 57 97-01 (W/A)
* 503 46 59-01
503 57 22-01 *
** 503 59 93-01 (W/A)
** 729 57 13-05 (W/A)
* 501 87 47-01
Husqvarna
501 91 58-04
* 725 53 27-56
503 57 29-01 *
503 57 30-01 *
503 22 00-01
* 729 57 13-05
503 22 20-01
* 501 51 72-01
* 503 57 31-01
503 59 07-01
503 59 09-01

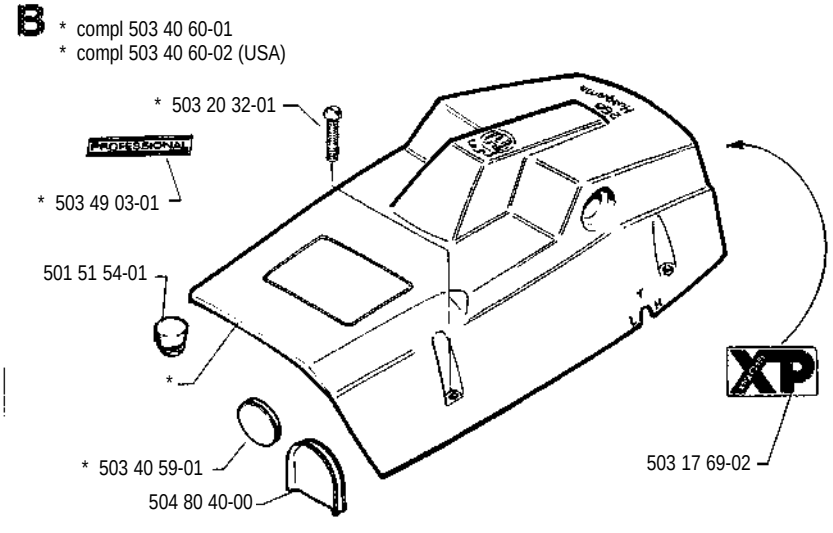
B
* compl 503 40 60-01
* compl 503 40 60-02 (USA)
* 503 20 32-01
PROFESSIONAL
* 503 49 03-01
501 51 54-01
*
* 503 40 59-01
504 80 40-00
XP
503 17 69-02

C * compl 501 65 85-71

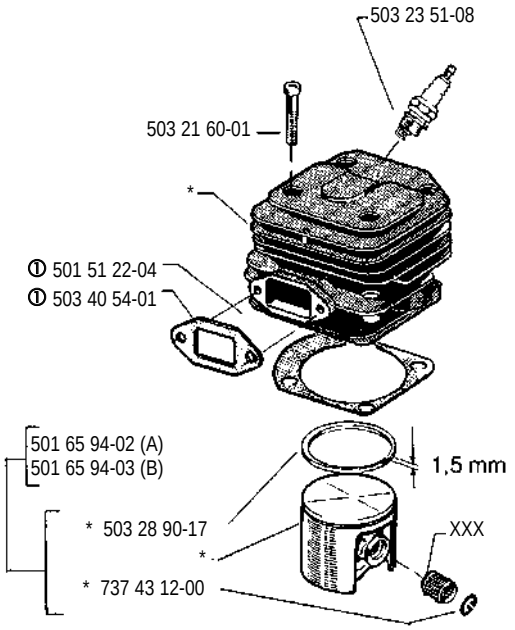

H * compl 501 65 85-71

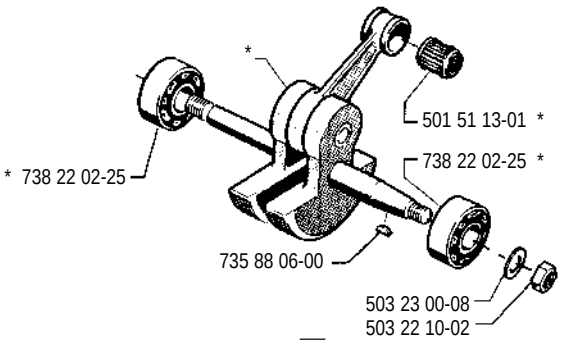

D

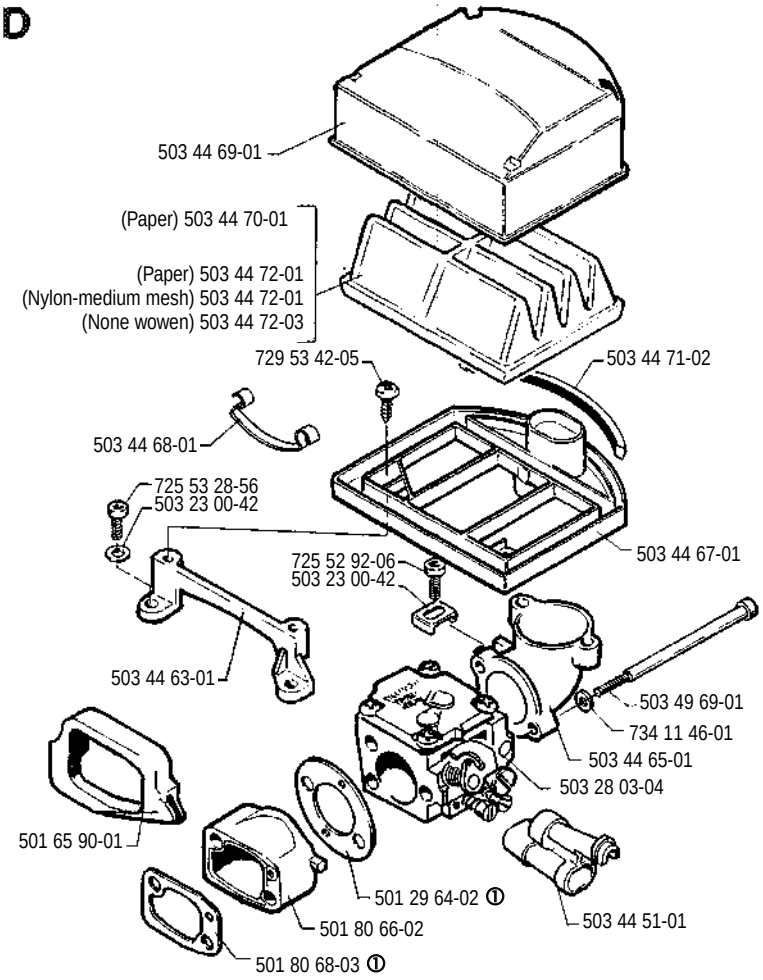

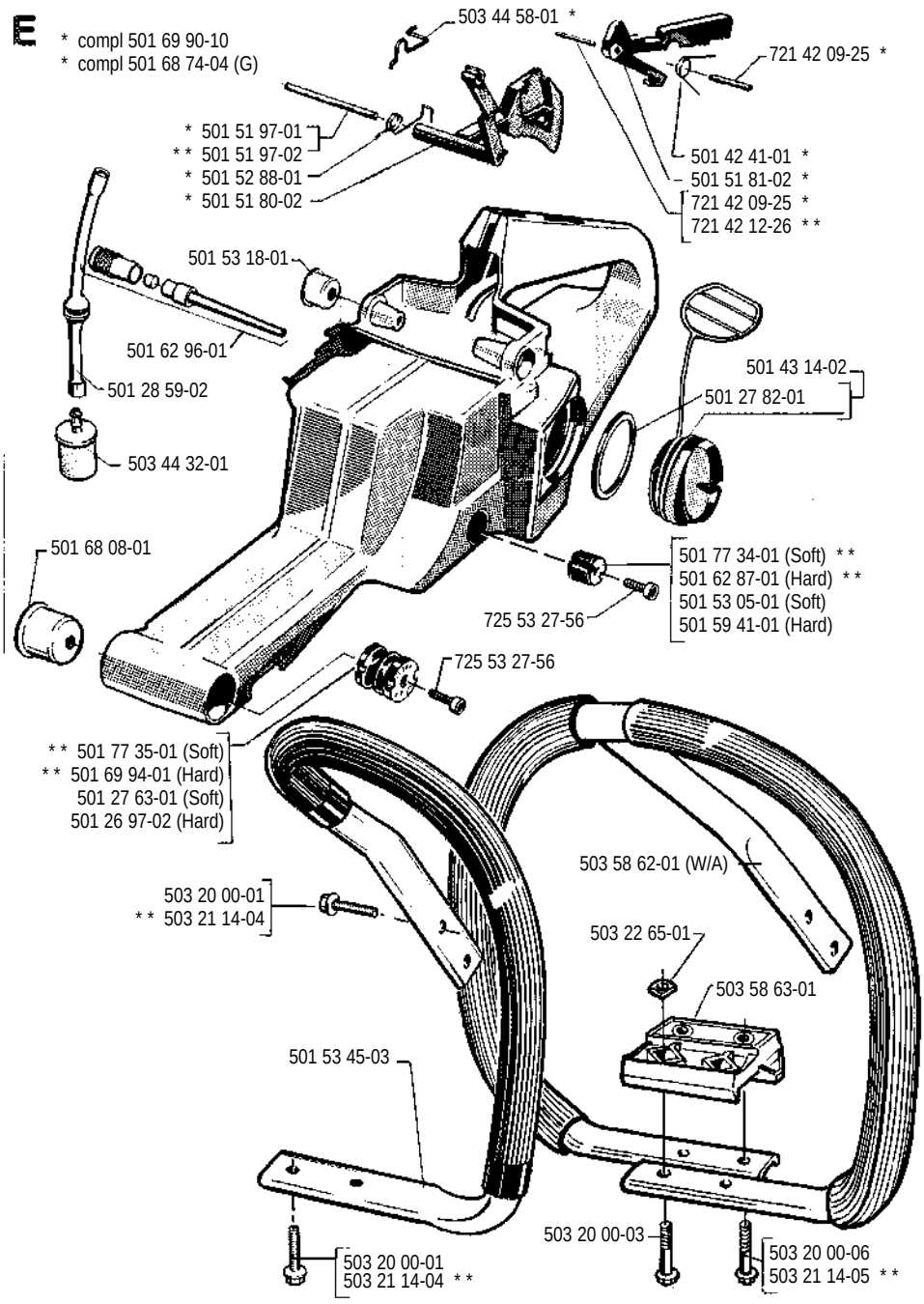
E
* compl 501 69 90-10
* compl 501 68 74-04 (G)
503 44 58-01 *
721 42 09-25 *
* 501 51 97-01
** 501 51 97-02
* 501 52 88-01
* 501 51 80-02
501 42 41-01 *
501 51 81-02 *
721 42 09-25 *
721 42 12-26 **
501 53 18-01
501 62 96-01
501 28 59-02
503 44 32-01
501 43 14-02
501 27 82-01
501 68 08-01
501 77 34-01 (Soft) **
501 62 87-01 (Hard) **
501 53 05-01 (Soft)
501 59 41-01 (Hard)
725 53 27-56
725 53 27-56
** 501 77 35-01 (Soft)
** 501 69 94-01 (Hard)
501 27 63-01 (Soft)
501 26 97-02 (Hard)
503 58 62-01 (W/A)
503 20 00-01
** 503 21 14-04
503 22 65-01
503 58 63-01
501 53 45-03
503 20 00-03
503 20 00-06
503 21 14-05 **
503 20 00-01
503 21 14-04 **

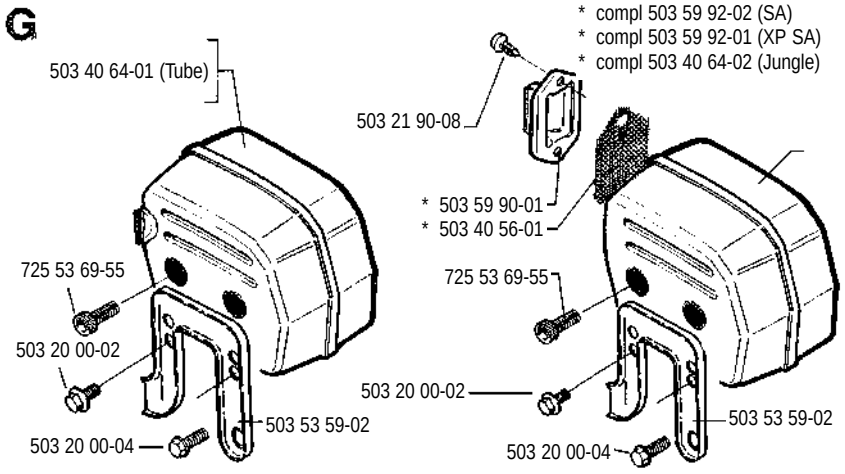
G
503 40 64-01 (Tube)
* compl 503 59 92-02 (SA)
* compl 503 59 92-01 (XP SA)
* compl 503 40 64-02 (Jungle)
503 21 90-08
* 503 59 90-01
* 503 40 56-01
725 53 69-55
503 20 00-02
503 53 59-02
503 20 00-04
725 53 69-55
503 20 00-02
503 53 59-02
503 20 00-04

J

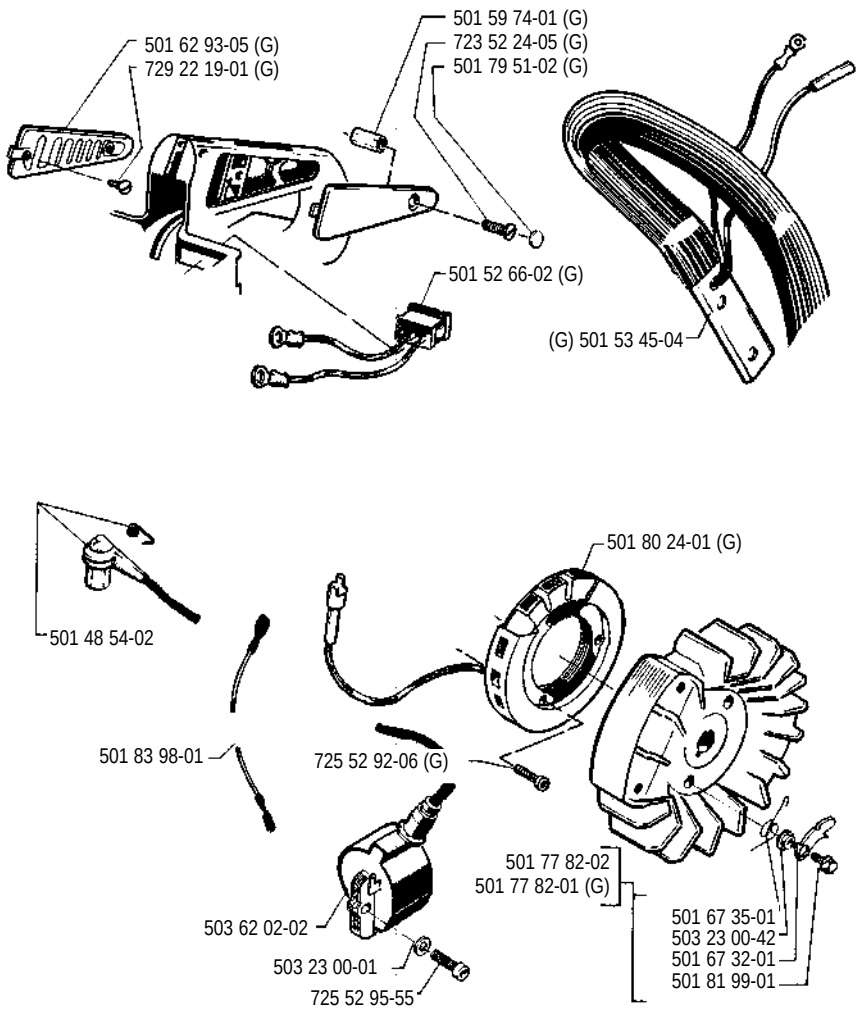
501 62 93-05 (G)
729 22 19-01 (G)
501 59 74-01 (G)
723 52 24-05 (G)
501 79 51-02 (G)
501 52 66-02 (G)
(G) 501 53 45-04
501 48 54-02
501 80 24-01 (G)
501 83 98-01
725 52 92-06 (G)
503 62 02-02
503 23 00-01
725 52 95-55
501 77 82-02
501 77 82-01 (G)
501 67 35-01
503 23 00-42
501 67 32-01
501 81 99-01

L

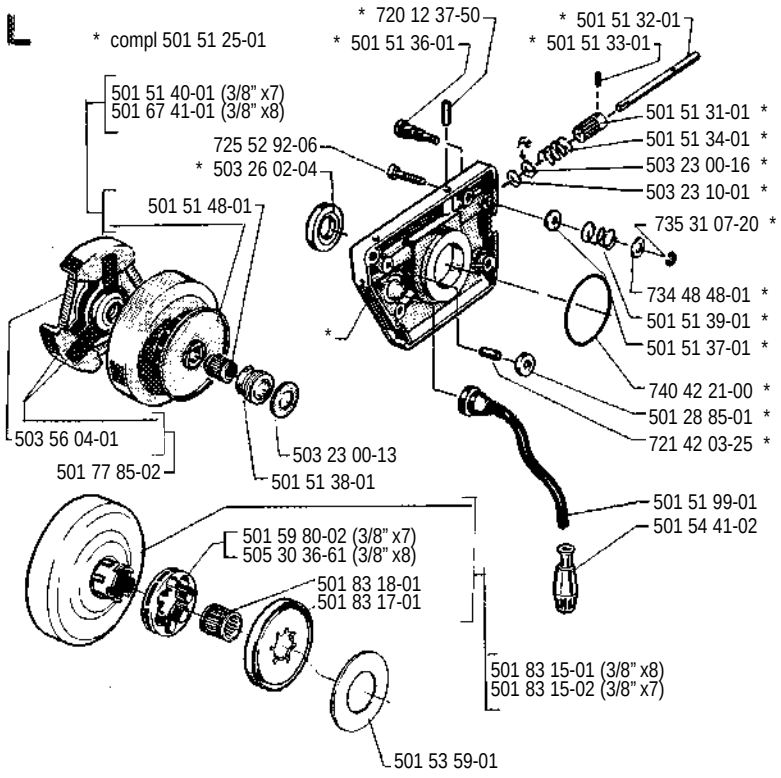
* compl 501 51 25-01
* 720 12 37-50
* 501 51 36-01
* 501 51 32-01
* 501 51 33-01
501 51 40-01 (3/8" x7)
501 67 41-01 (3/8" x8)
725 52 92-06
* 503 26 02-04
501 51 48-01
501 51 31-01 *
501 51 34-01 *
503 23 00-16 *
503 23 10-01 *
735 31 07-20 *
734 48 48-01 *
501 51 39-01 *
501 51 37-01 *
740 42 21-00 *
501 28 85-01 *
721 42 03-25 *
503 56 04-01
501 77 85-02
503 23 00-13
501 51 38-01
501 51 99-01
501 54 41-02
501 59 80-02 (3/8" x7)
505 30 36-61 (3/8" x8)
501 83 18-01
501 83 17-01
501 83 15-01 (3/8" x8)
501 83 15-02 (3/8" x7)
501 53 59-01

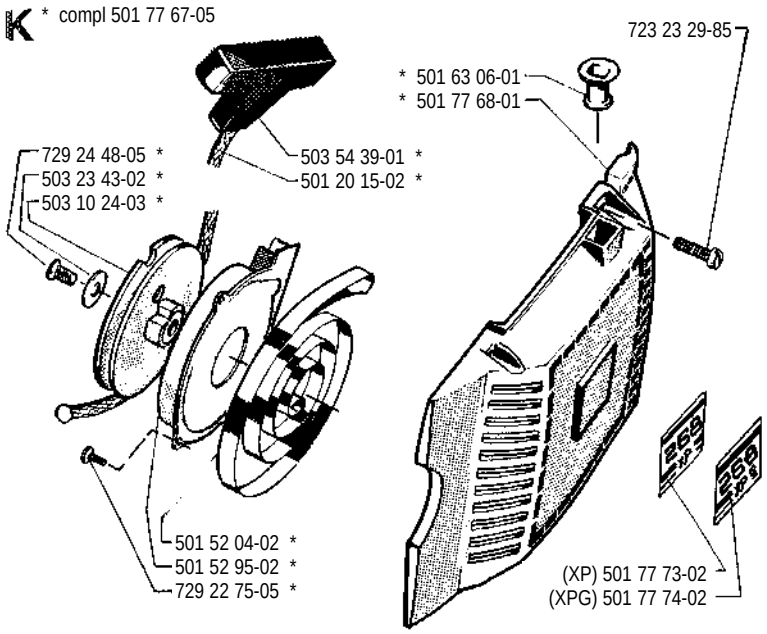
K * compl 501 77 67-05
723 23 29-85
* 501 63 06-01
* 501 77 68-01
729 24 48-05 *
503 23 43-02 *
503 10 24-03 *
503 54 39-01 *
501 20 15-02 *
501 52 04-02 *
501 52 95-02 *
729 22 75-05 *
(XP) 501 77 73-02
(XPG) 501 77 74-02

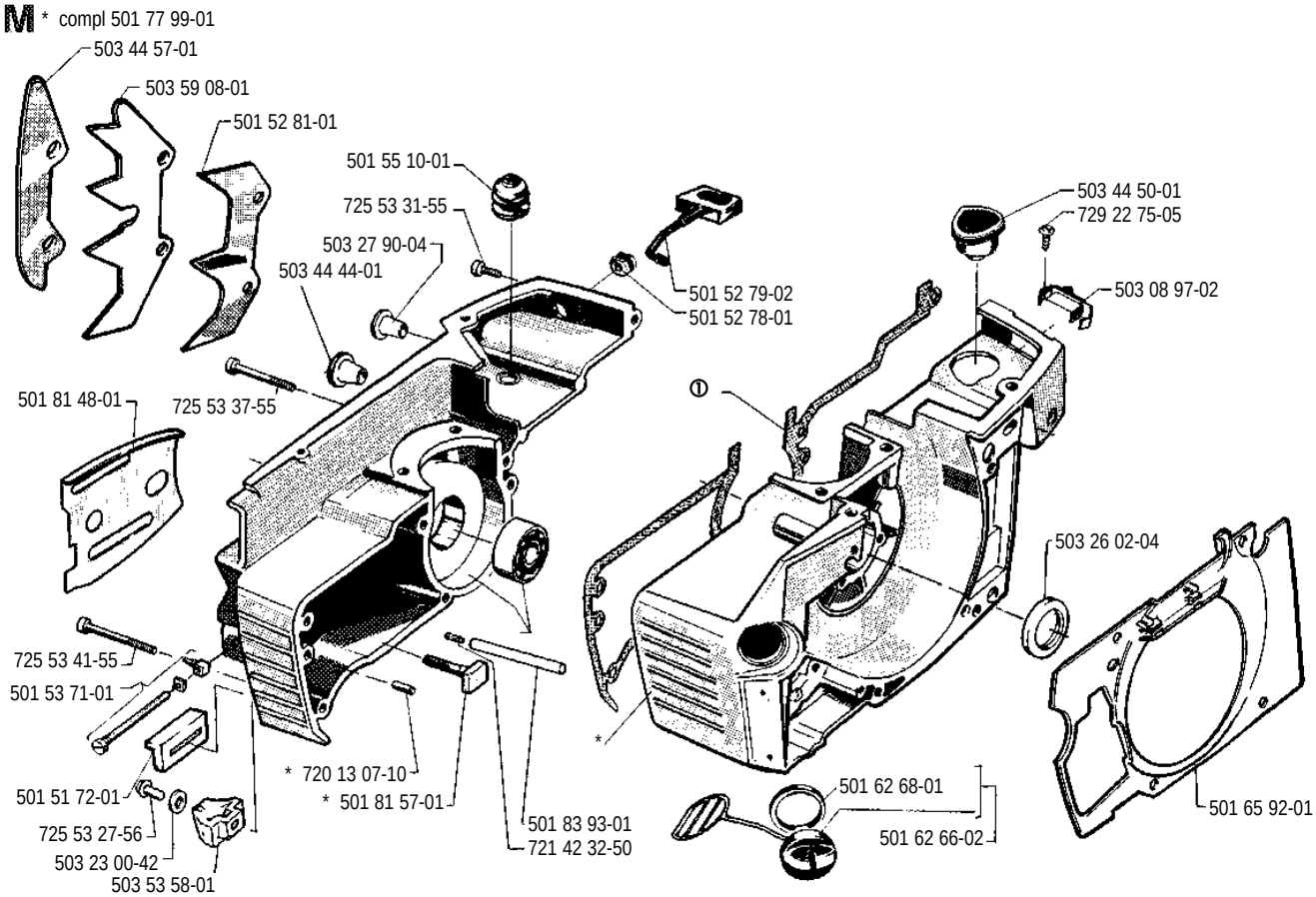
M * compl 501 77 99-01
503 44 57-01
503 59 08-01
501 52 81-01
501 55 10-01
725 53 31-55
503 27 90-04
503 44 44-01
501 52 79-02
501 52 78-01
503 44 50-01
729 22 75-05
503 08 97-02
501 81 48-01
725 53 37-55
①
503 26 02-04
725 53 41-55
501 53 71-01
* 720 13 07-10
* 501 81 57-01
501 83 93-01
721 42 32-50
501 62 68-01
501 62 66-02
501 65 92-01
501 51 72-01
725 53 27-56
503 23 00-42
503 53 58-01

N * compl 503 28 03-16

Tillotson HS 260A

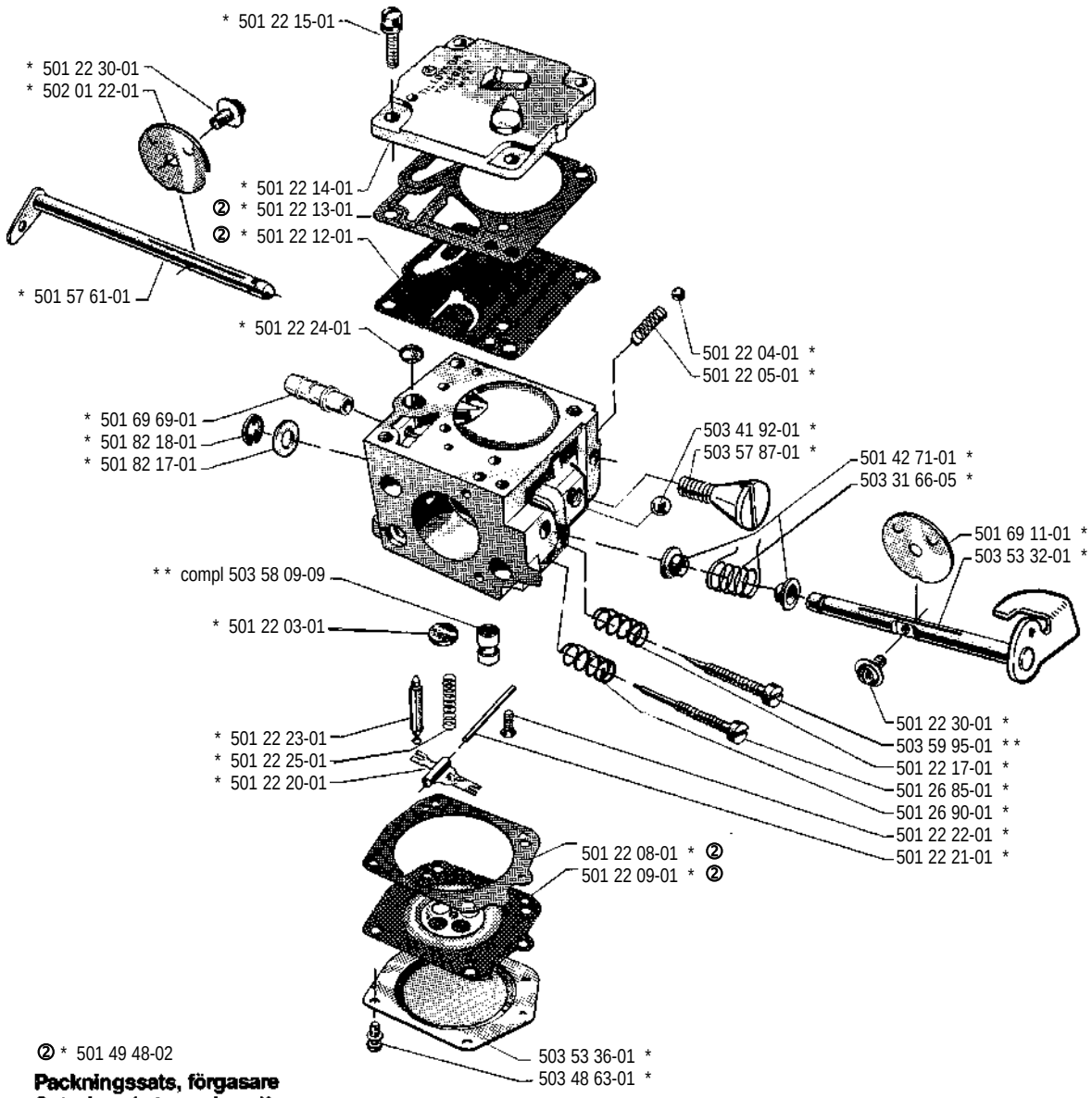

② * 501 49 48-02

Packningssats, förgasare
Set of gaskets, carburettor
Dichtungssatz, Vergaser
Jeu de joints, carburateur

P **Tillbehör** * compl 501 67 33-02
Accessories
Zubehöre
Accessoires
Accesorios
Pomucky

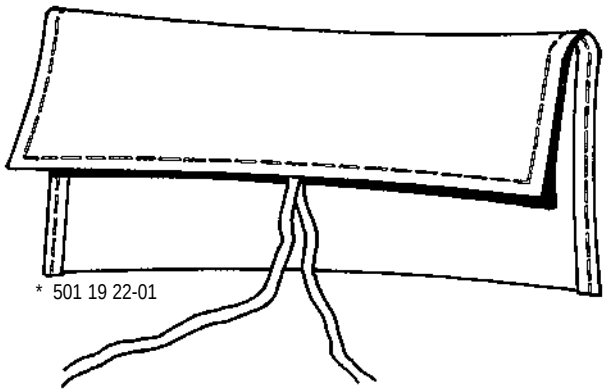

* 501 19 22-01

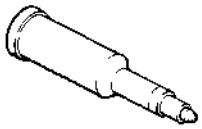

* 501 91 14-01

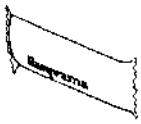

* 503 62 12-01



* 501 60 02-02

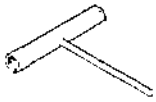

* 501 68 89-01

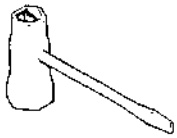

* 501 69 17-01

R **Levereras endast som resevdel**
Delivery as spare part only
Nur als Ersatzteil lieferbar
Livrable seulement comme pièce de rechange
Solo como repuesto
Zasílà se jenom jako nàhradní díl

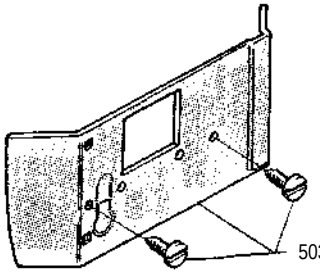

503 53 46-71

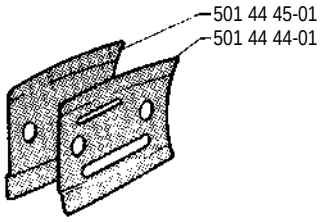

501 44 45-01
501 44 44-01