Husqvarna
268 (1987-05)

Rozkres je dokumentace výrobce (© příslušný výrobce) a slouží k identifikaci dílů. Pro výběr dílu se vždy řiďte katalogovým číslem.

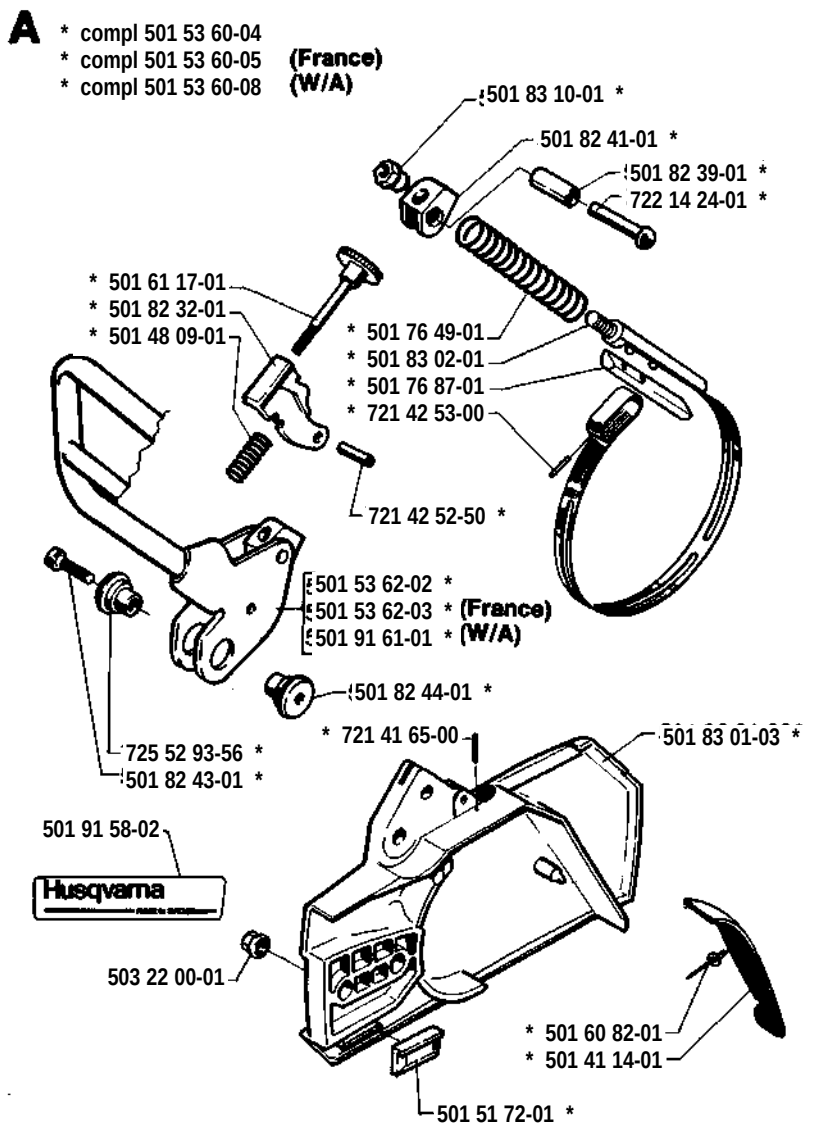
A
* compl 501 53 60-04
* compl 501 53 60-05 (France)
* compl 501 53 60-08 (W/A)
501 83 10-01 *
501 82 41-01 *
501 82 39-01 *
722 14 24-01 *
* 501 61 17-01
* 501 82 32-01
* 501 48 09-01
* 501 76 49-01
* 501 83 02-01
* 501 76 87-01
* 721 42 53-00
721 42 52-50 *
501 53 62-02 *
501 53 62-03 * (France)
501 91 61-01 * (W/A)
501 82 44-01 *
* 721 41 65-00
501 83 01-03 *
725 52 93-56 *
501 82 43-01 *
501 91 58-02
Husqvarna
503 22 00-01
* 501 60 82-01
* 501 41 14-01
501 51 72-01 *

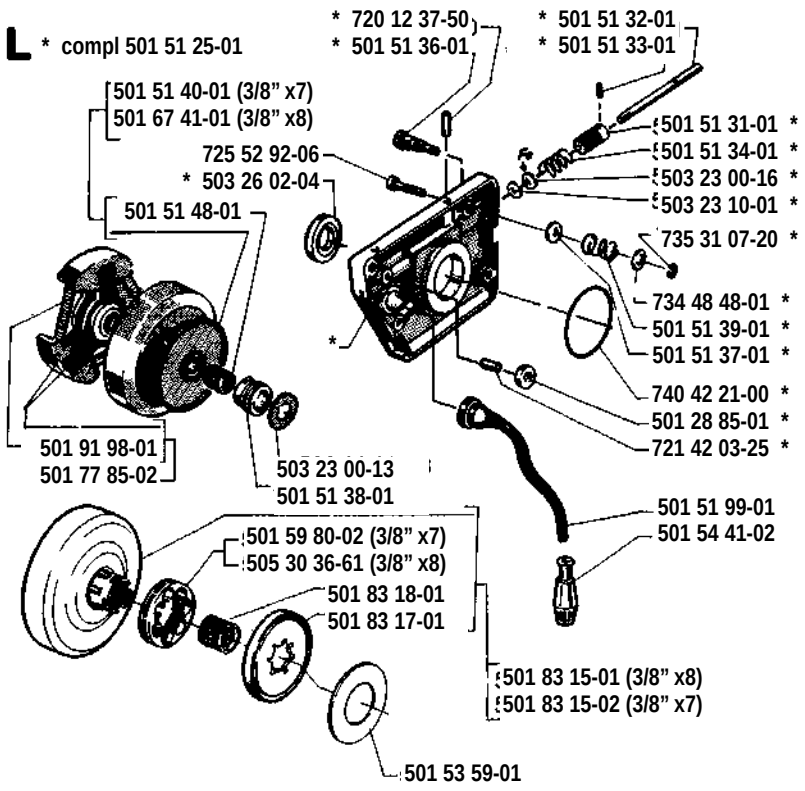
L
* compl 501 51 25-01
* 720 12 37-50
* 501 51 36-01
* 501 51 32-01
* 501 51 33-01
501 51 40-01 (3/8" x7)
501 67 41-01 (3/8" x8)
725 52 92-06
* 503 26 02-04
501 51 48-01
501 51 31-01 *
501 51 34-01 *
503 23 00-16 *
503 23 10-01 *
735 31 07-20 *
734 48 48-01 *
501 51 39-01 *
501 51 37-01 *
740 42 21-00 *
501 28 85-01 *
721 42 03-25 *
501 91 98-01
501 77 85-02
503 23 00-13
501 51 38-01
501 51 99-01
501 54 41-02
501 59 80-02 (3/8" x7)
505 30 36-61 (3/8" x8)
501 83 18-01
501 83 17-01
501 83 15-01 (3/8" x8)
501 83 15-02 (3/8" x7)
501 53 59-01

B

* compl 503 40 60-01
* compl 503 40 60-02 **(USA)**

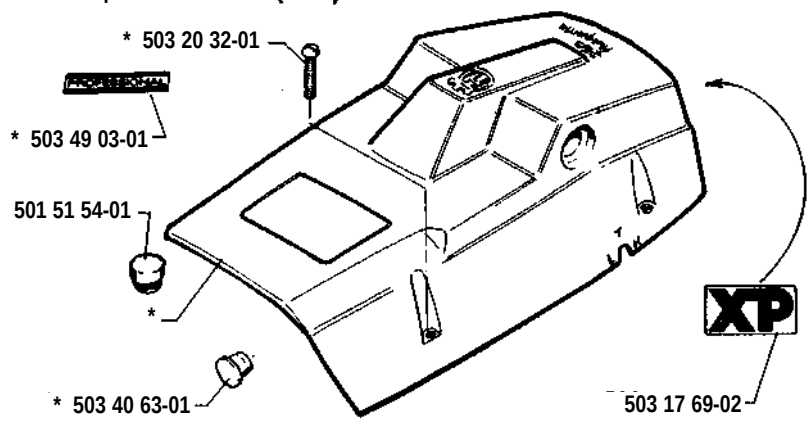

G

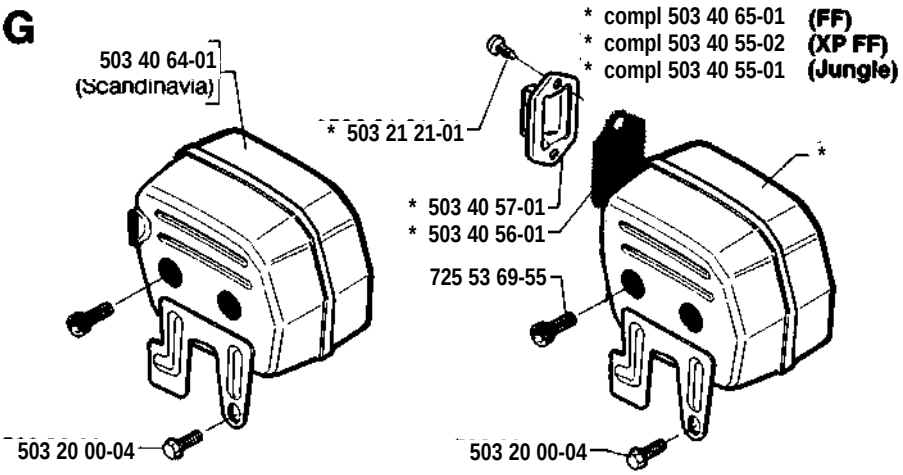

C

* compl 501 65 85-71

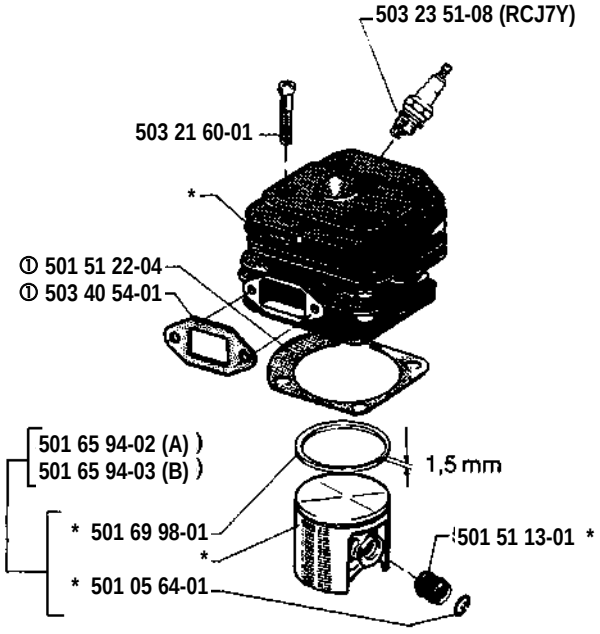

H

* compl 501 52 84-02

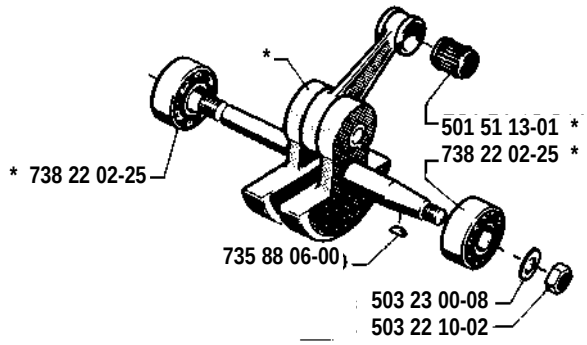

D

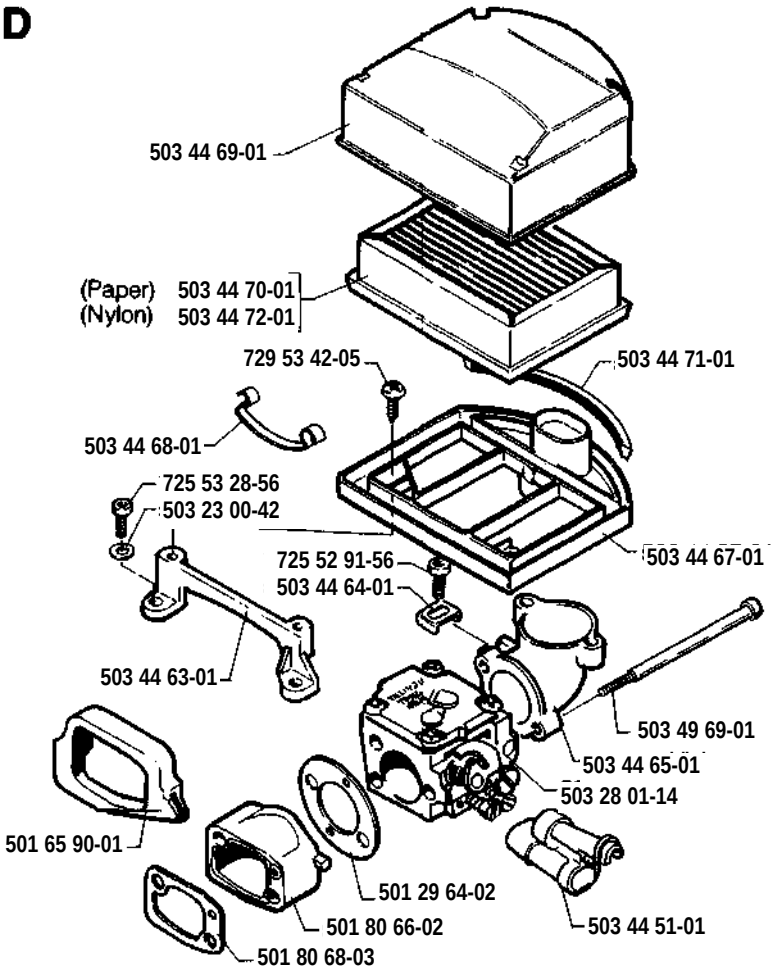

K * compl 501 77 67-03

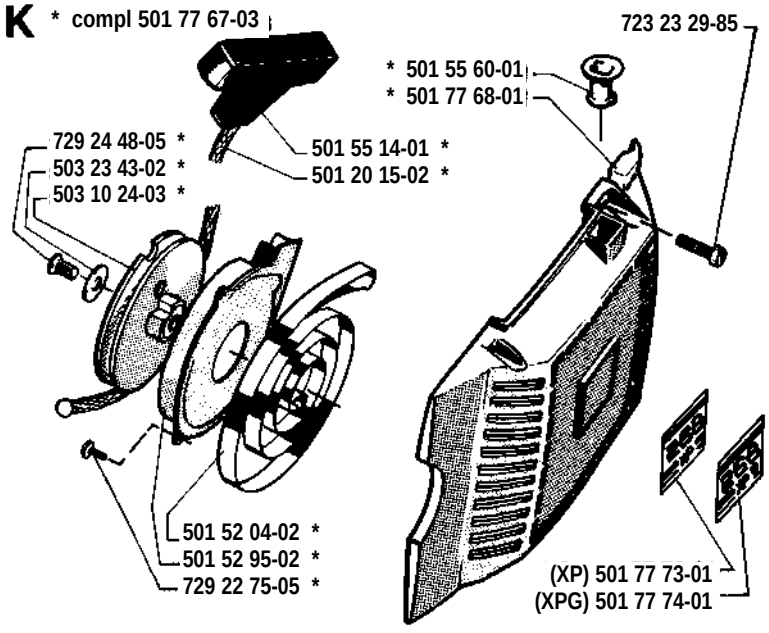

E

* compl 501 69 90-08
* compl 501 68 74-03 (G)
** Plastic tank

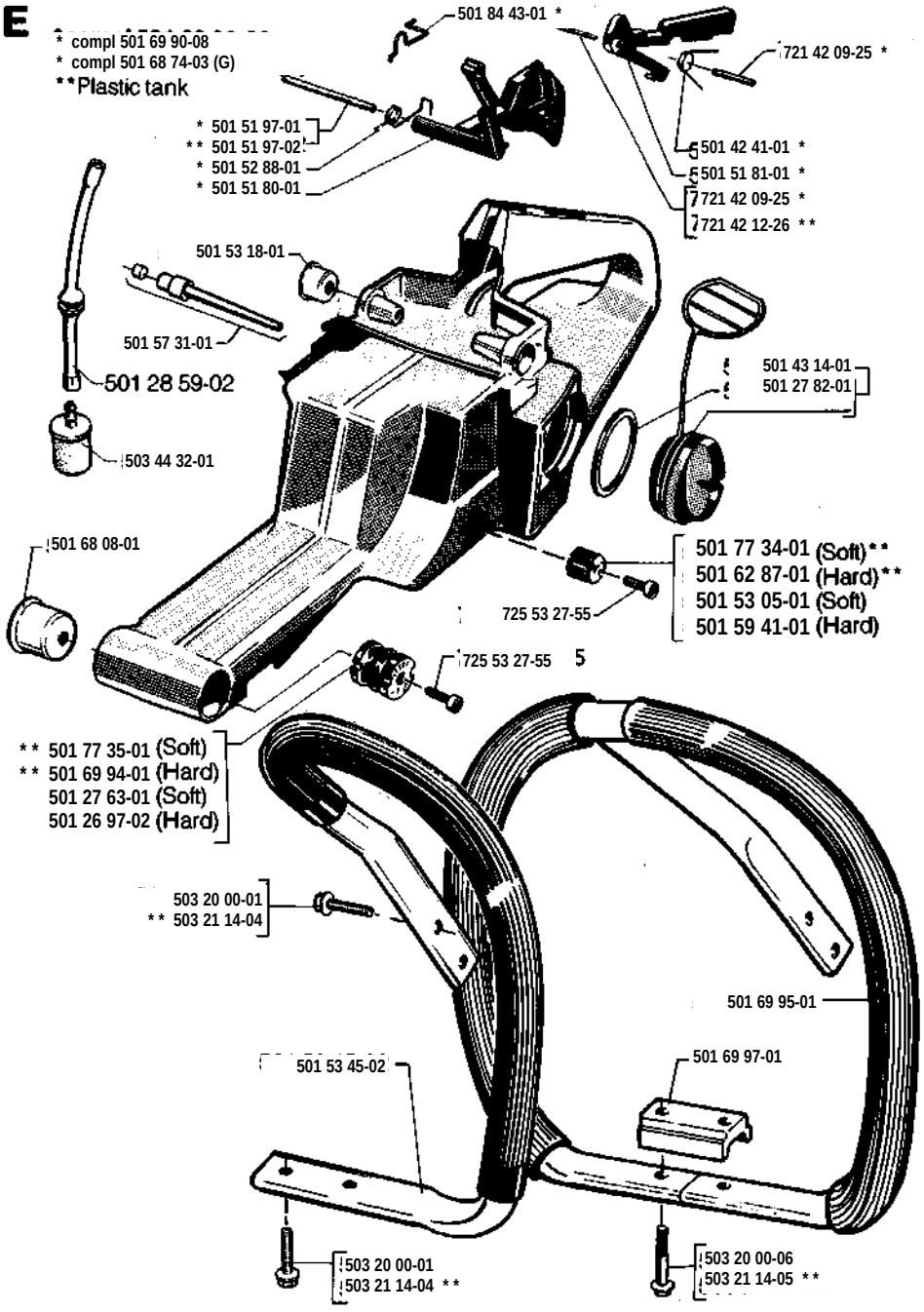

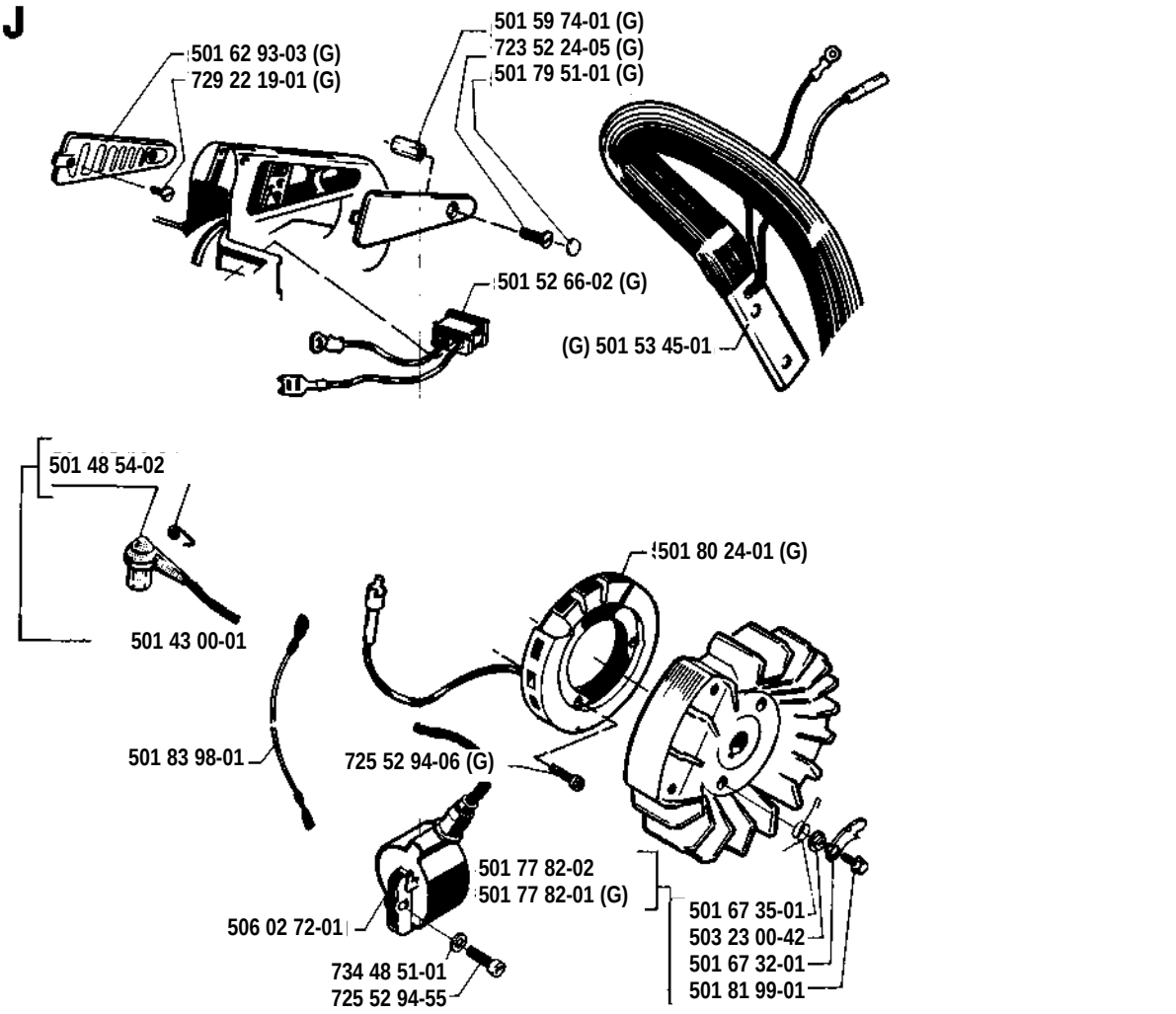
J
501 62 93-03 (G)
729 22 19-01 (G)
501 59 74-01 (G)
723 52 24-05 (G)
501 79 51-01 (G)
501 52 66-02 (G)
(G) 501 53 45-01
501 48 54-02
501 43 00-01
501 80 24-01 (G)
501 83 98-01
725 52 94-06 (G)
501 77 82-02
501 77 82-01 (G)
506 02 72-01
734 48 51-01
725 52 94-55
501 67 35-01
503 23 00-42
501 67 32-01
501 81 99-01

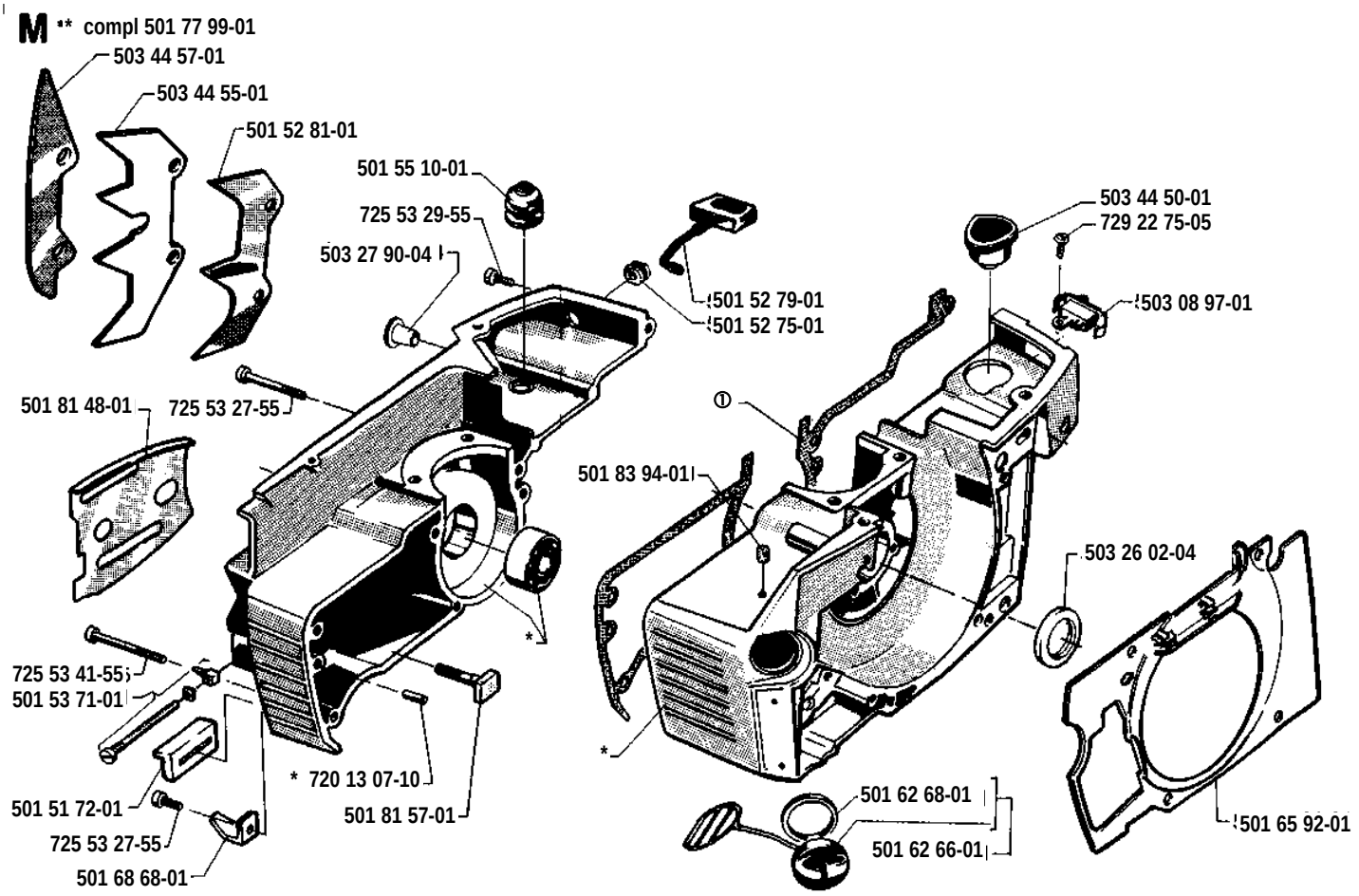
M
** compl 501 77 99-01
503 44 57-01
503 44 55-01
501 52 81-01
501 55 10-01
725 53 29-55
503 27 90-04
501 52 79-01
501 52 75-01
503 44 50-01
729 22 75-05
503 08 97-01
501 81 48-01
725 53 27-55
①
501 83 94-01
503 26 02-04
725 53 41-55
501 53 71-01
* 720 13 07-10
501 81 57-01
501 51 72-01
725 53 27-55
501 68 68-01
501 62 68-01
501 62 66-01
501 65 92-01

N ** compl 503 28 01-14

Tillotson HS 234A

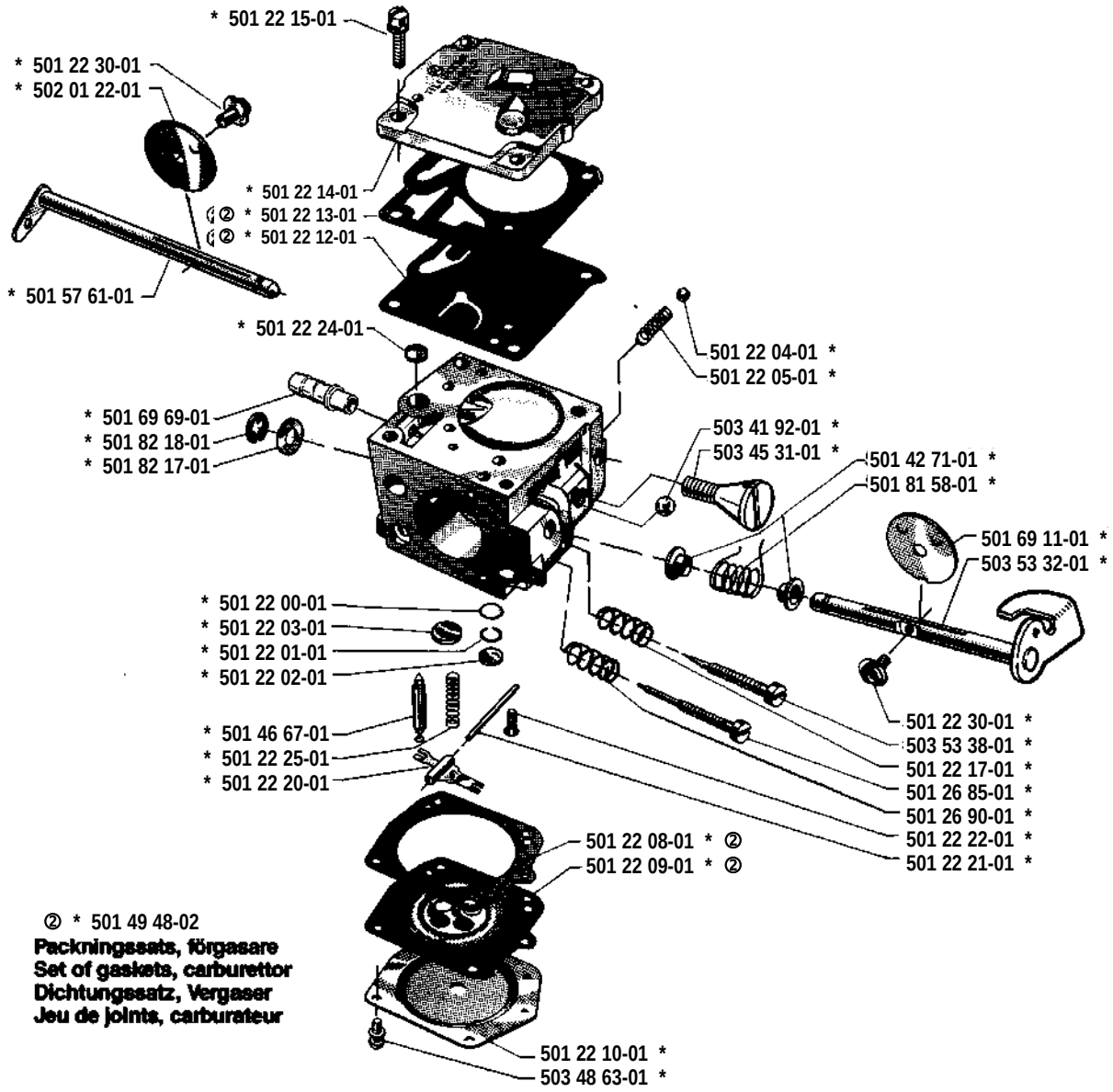

② * 501 49 48-02
Packningssats, förgasare
Set of gaskets, carburettor
Dichtungssatz, Vergaser
Jeu de joints, carburateur

P **Tillbehör** * compl 501 67 33-02
Accessories
Zubehöre
Accessoires
Accesorios
Pomucky

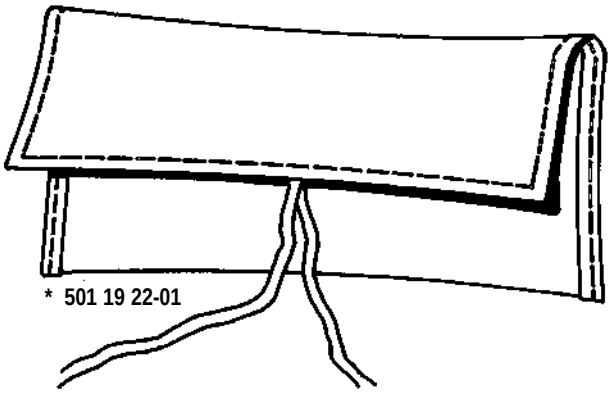

* 501 19 22-01

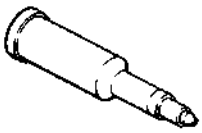

* 501 91 14-01



** 503 08 54-01



** 501 60 02-02

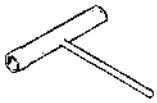

* 501 68 89-01

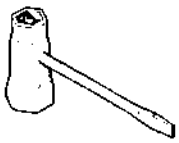

* 501 69 17-01

R **Levereras endast som reservdel**
Delivery as spare part only
Nur als Ersatzteil lieferbar
Livrable seulement comme pièce de rechange
Solo como repuesto
Zasílà se jenom jako nàhradní díl

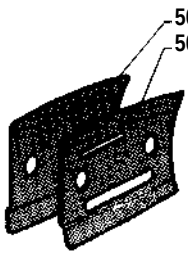

501 44 45-01
501 44 44-01

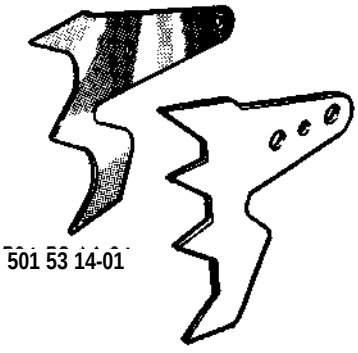

501 53 14-01

503 44 56-01