Husqvarna
266 (1989-02)

Rozkres je dokumentace výrobce (© příslušný výrobce) a slouží k identifikaci dílů. Pro výběr dílu se vždy řiďte katalogovým číslem.

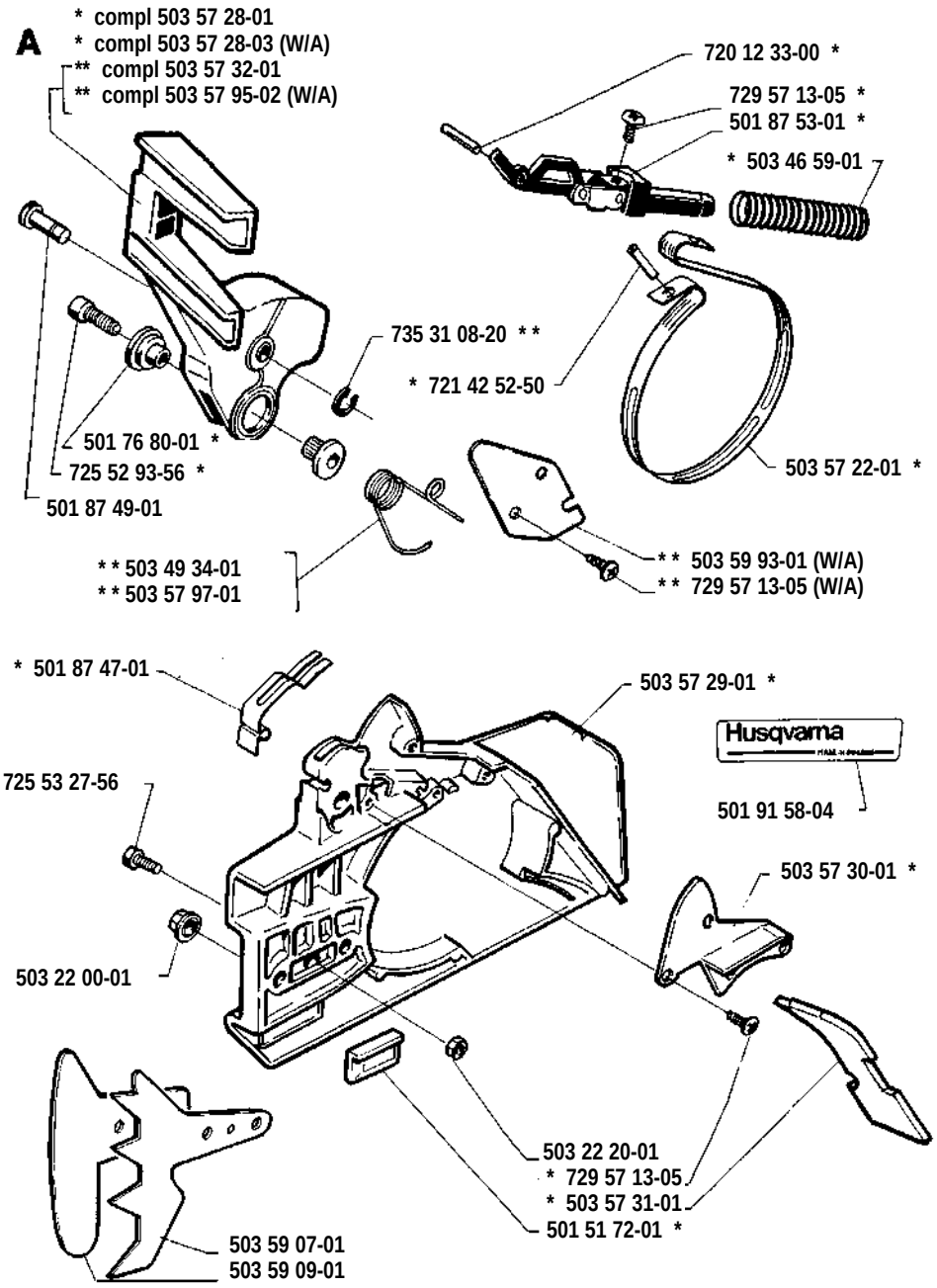
A
* compl 503 57 28-01
* compl 503 57 28-03 (W/A)
** compl 503 57 32-01
** compl 503 57 95-02 (W/A)
720 12 33-00 *
729 57 13-05 *
501 87 53-01 *
* 503 46 59-01
735 31 08-20 **
* 721 42 52-50
501 76 80-01 *
725 52 93-56 *
501 87 49-01
503 57 22-01 *
** 503 49 34-01
** 503 57 97-01
** 503 59 93-01 (W/A)
** 729 57 13-05 (W/A)
* 501 87 47-01
503 57 29-01 *
Husqvarna
725 53 27-56
501 91 58-04
503 57 30-01 *
503 22 00-01
503 22 20-01
* 729 57 13-05
* 503 57 31-01
501 51 72-01 *
503 59 07-01
503 59 09-01

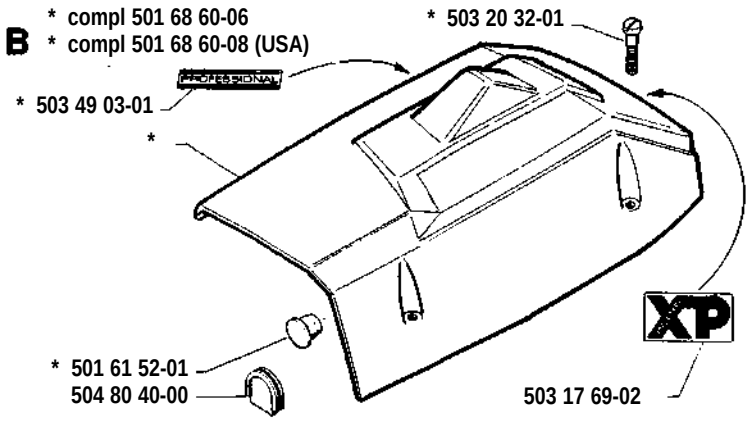
B
* compl 501 68 60-06
* compl 501 68 60-08 (USA)
* 503 20 32-01
PROFESSIONAL
* 503 49 03-01
*
XP
* 501 61 52-01
504 80 40-00
503 17 69-02

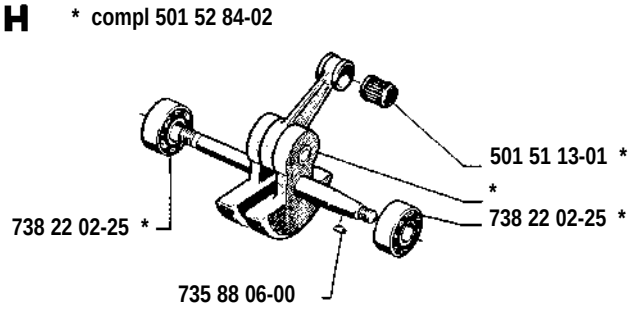
H
* compl 501 52 84-02
501 51 13-01 *
*
738 22 02-25 *
738 22 02-25 *
735 88 06-00

C * compl 501 68 55-71

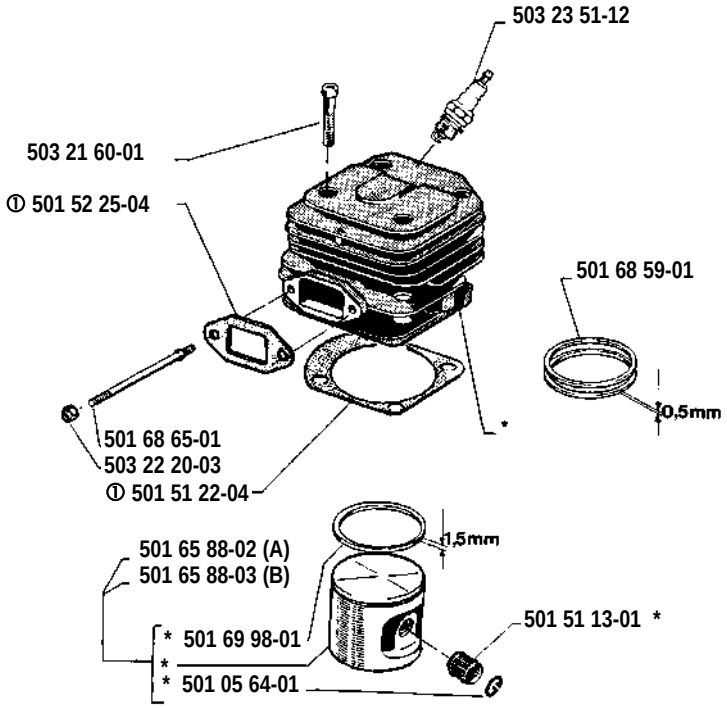

D

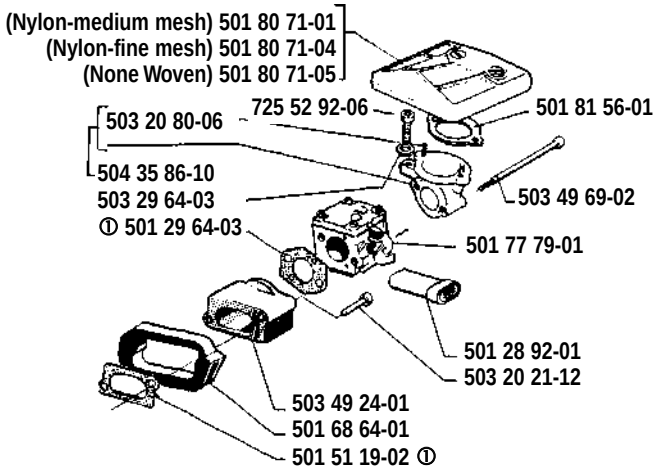

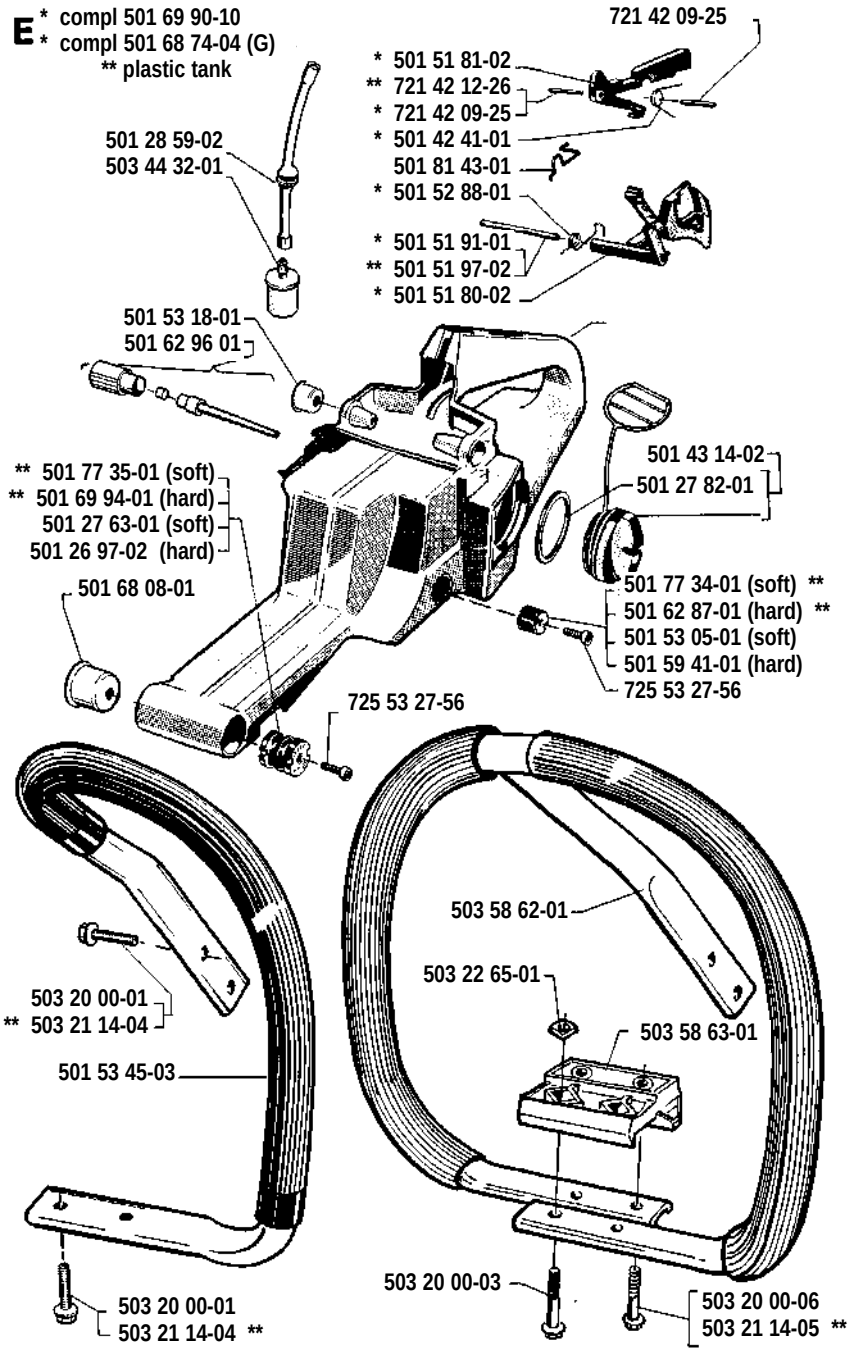
E * compl 501 69 90-10
* compl 501 68 74-04 (G)
** plastic tank
721 42 09-25
* 501 51 81-02
** 721 42 12-26
* 721 42 09-25
* 501 42 41-01
501 81 43-01
* 501 52 88-01
* 501 51 91-01
** 501 51 97-02
* 501 51 80-02
501 28 59-02
503 44 32-01
501 53 18-01
501 62 96 01
501 43 14-02
501 27 82-01
** 501 77 35-01 (soft)
** 501 69 94-01 (hard)
501 27 63-01 (soft)
501 26 97-02 (hard)
501 68 08-01
501 77 34-01 (soft) **
501 62 87-01 (hard) **
501 53 05-01 (soft)
501 59 41-01 (hard)
725 53 27-56
725 53 27-56
503 58 62-01
503 22 65-01
503 58 63-01
503 20 00-01
** 503 21 14-04
501 53 45-03
503 20 00-01
503 21 14-04 **
503 20 00-03
503 20 00-06
503 21 14-05 **

G

* compl 503 59 03-01 (XP SA)
* compl 503 59 03-02 (SA)

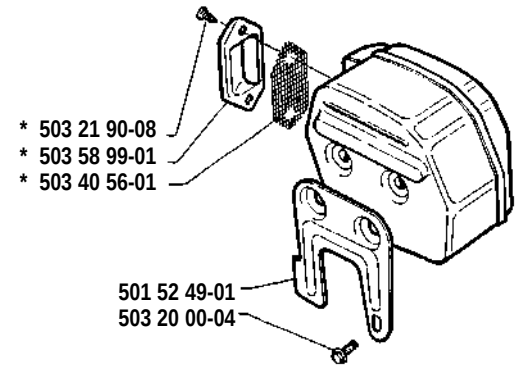

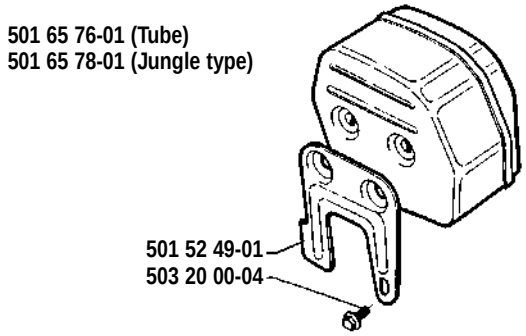

J

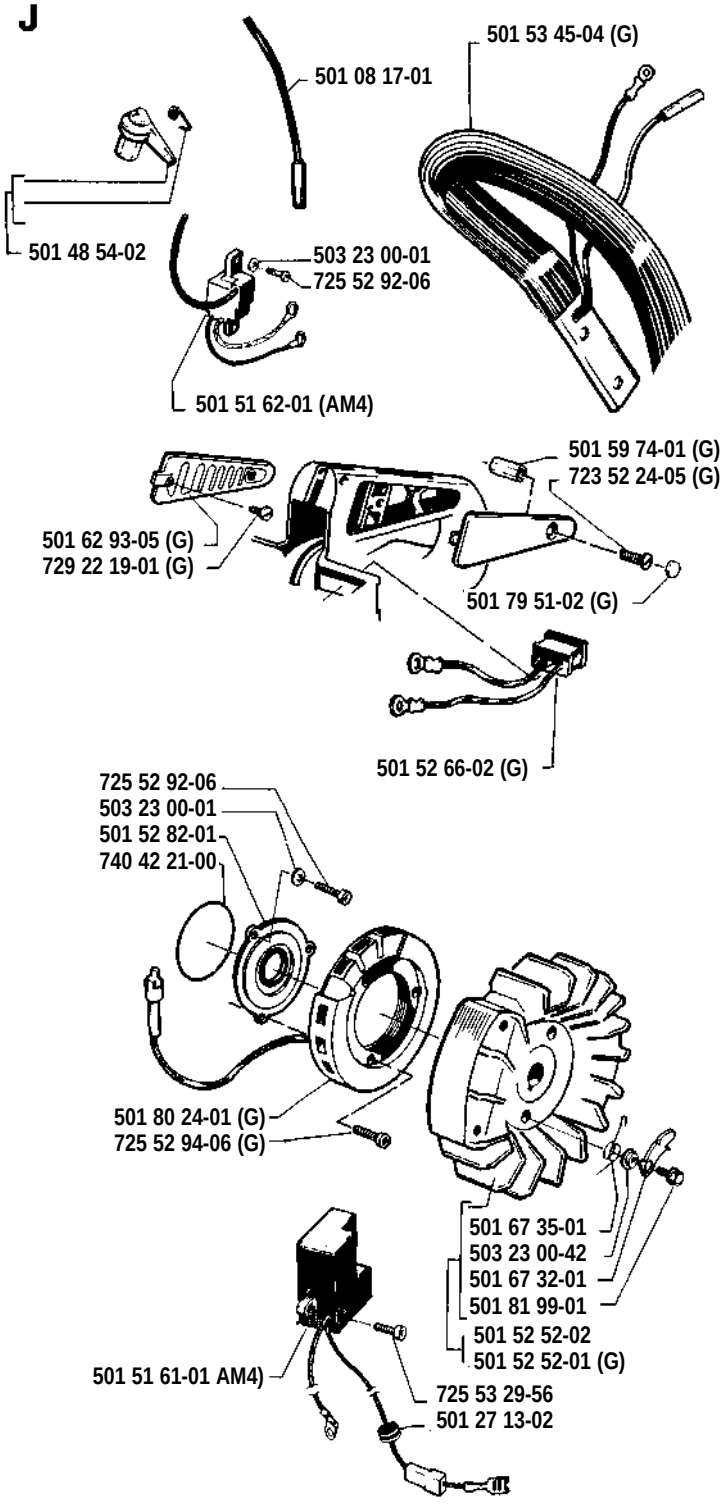

K * compl 501 77 67-02

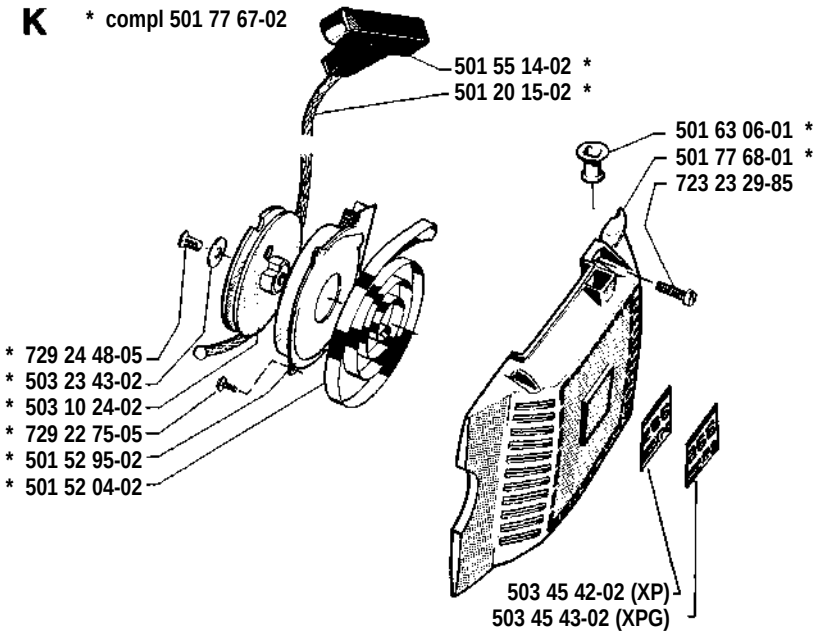

L

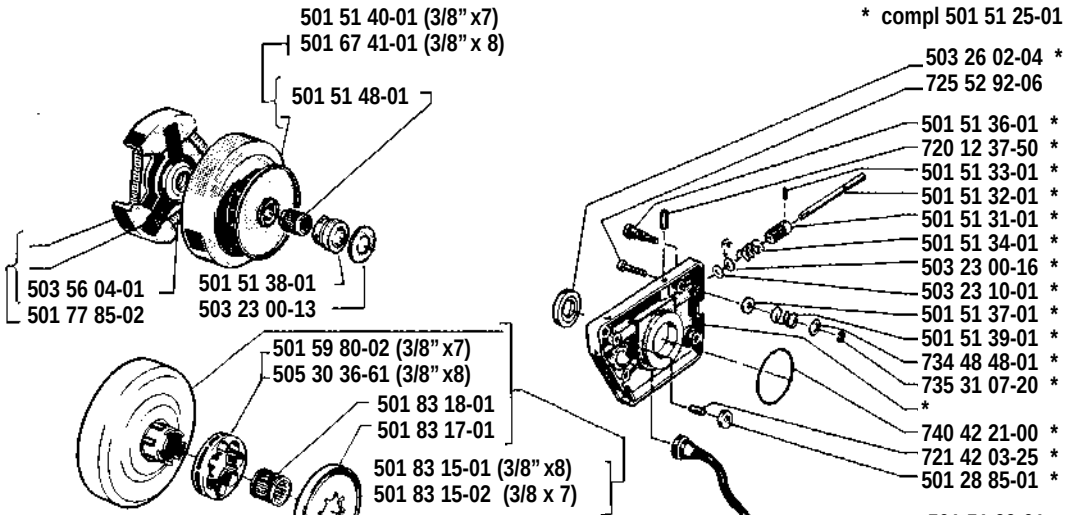

M

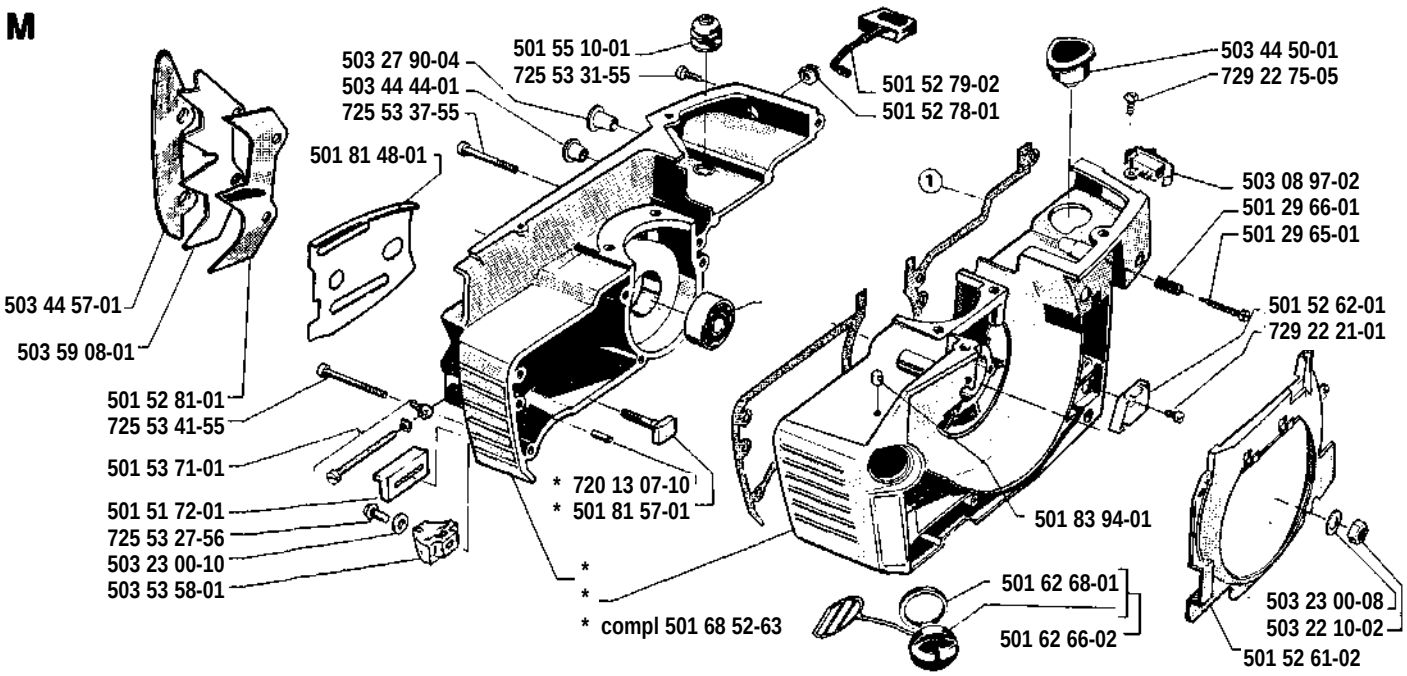

R

Levereras endast som reservdel
Delivery as spare part only
Nur als Ersatzteil lieferbar
Livrable seulement comme pièce de rechange
Solo como repuesto
Zasílá se jenom jako náhradní díl

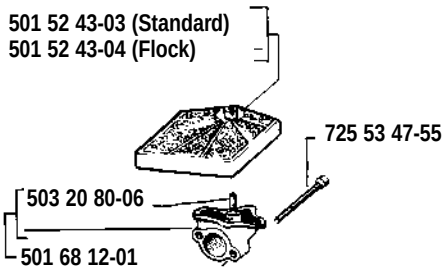

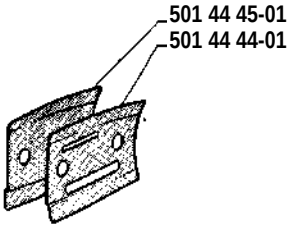

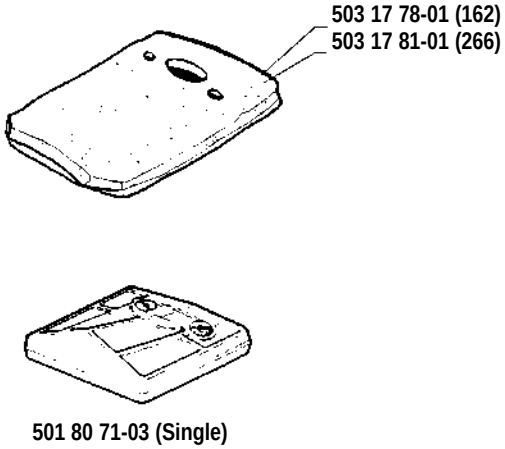

N * compl 501 77 79-01

Tillotson HS 224 A

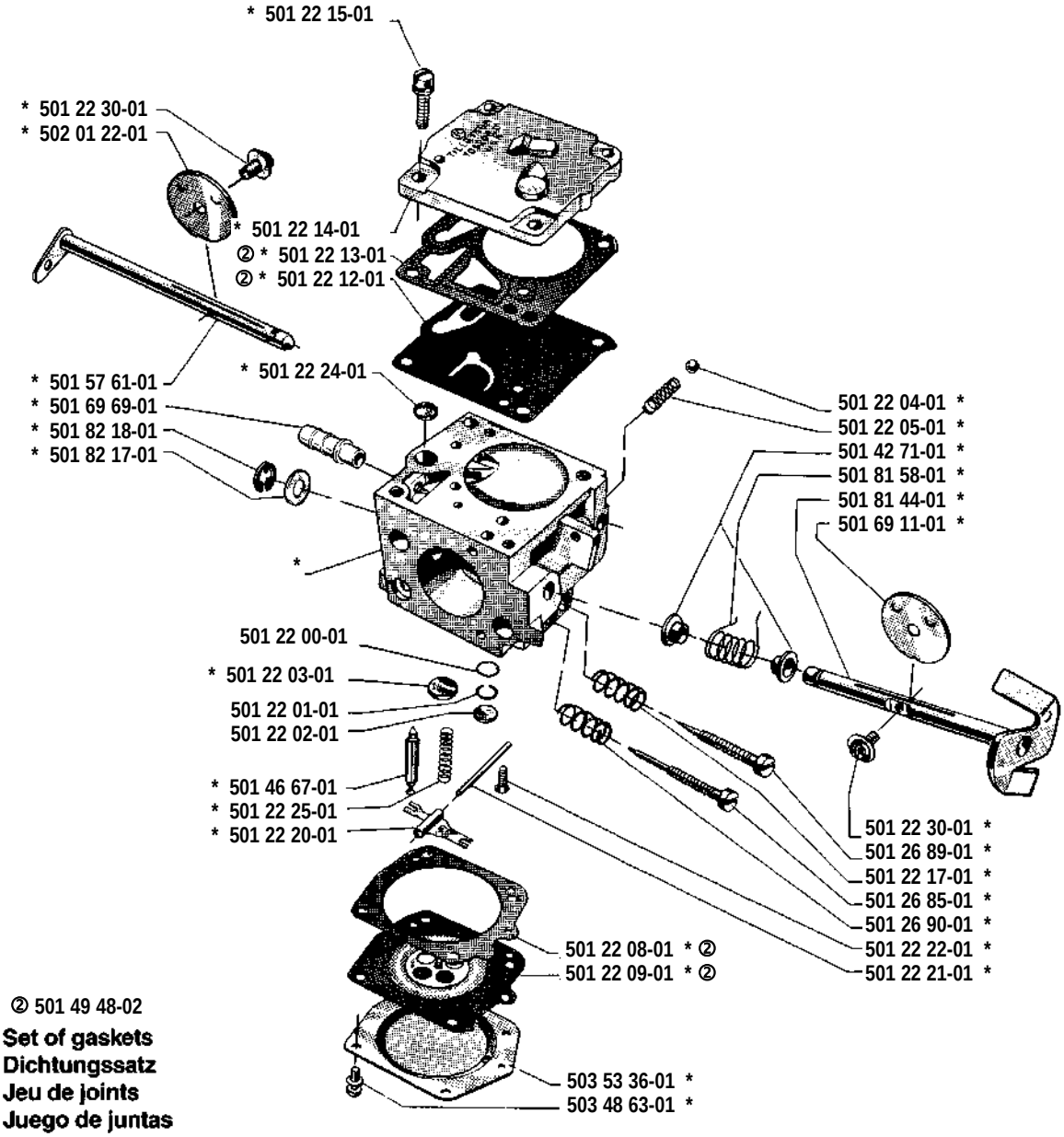

② 501 49 48-02
Set of gaskets
Dichtungssatz
Jeu de joints
Juego de juntas
Packningssats

P * compl 501 67 33-02

Tillbehör
Accessories
Zubehöre
Accessoires
Accesorios
Pomůcky

* 501 19 22-01

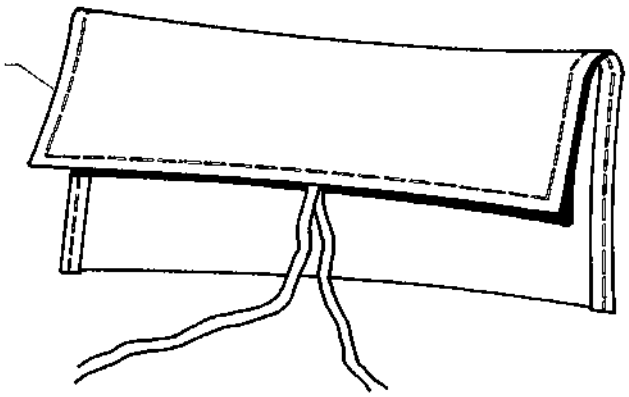

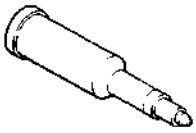

* 501 91 14-01

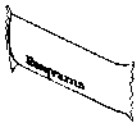

* 503 08 54-01



* 501 60 02-02

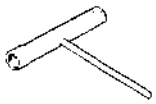

* 501 68 89-01

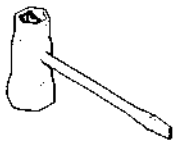

* 501 69 17-01