Husqvarna
266 (1988-06)

Rozkres je dokumentace výrobce (© příslušný výrobce) a slouží k identifikaci dílů. Pro výběr dílu se vždy řiďte katalogovým číslem.

A

* compl 501 53 60-04
* compl 501 53 60-05 (France)
* compl 501 53 60-08 (W/A)

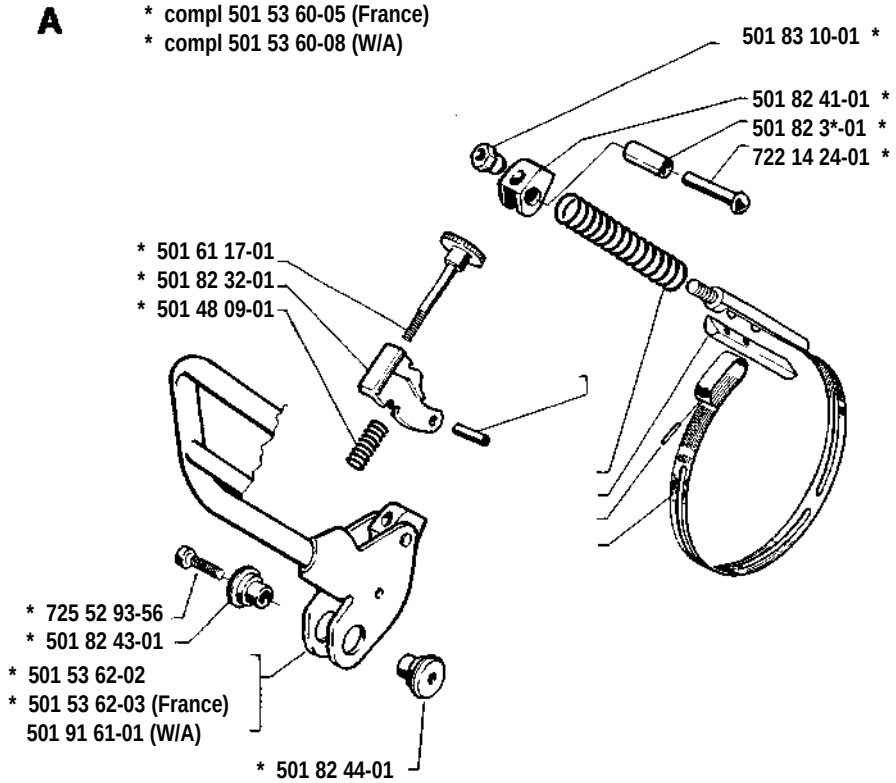

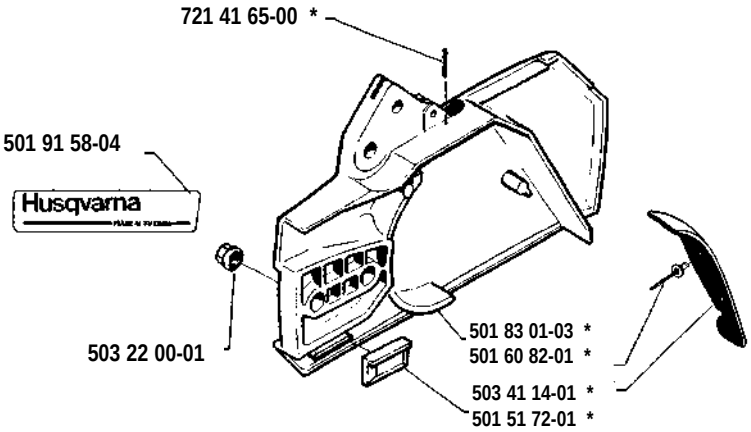

B

* compl 501 68 60-06
* compl 501 68 60-08 (USA)

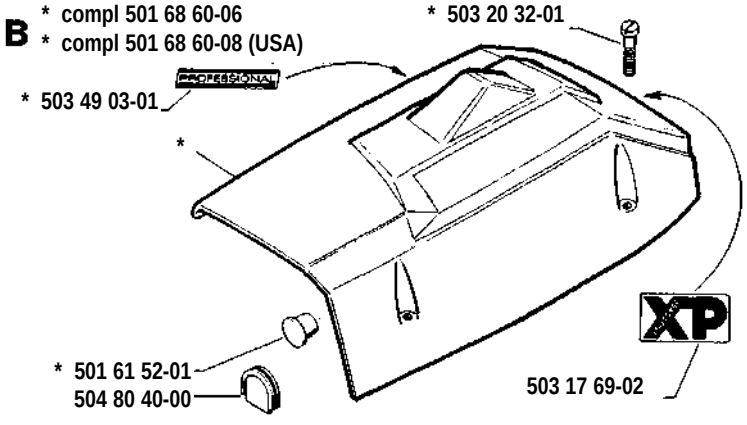

C

* compl 501 68 55-71

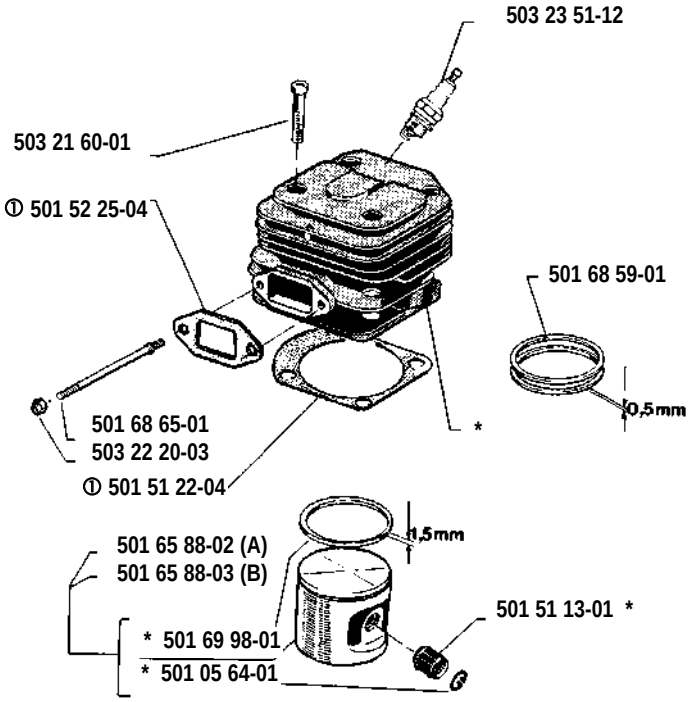

D

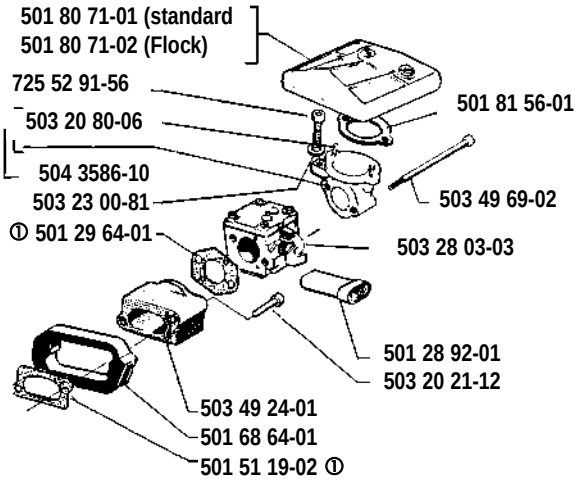

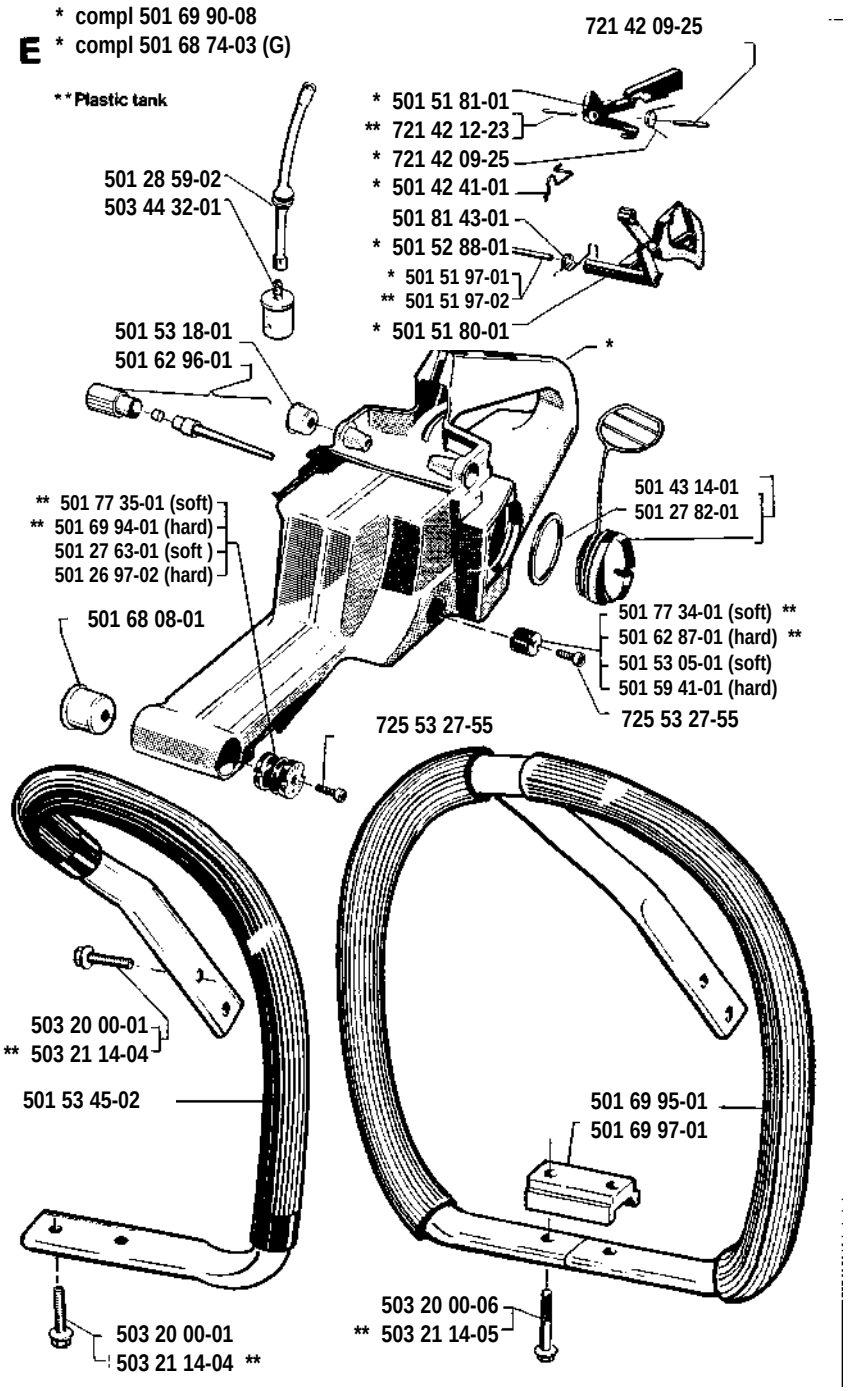
* compl 501 69 90-08
* compl 501 68 74-03 (G)
E
* * Plastic tank
721 42 09-25
* 501 51 81-01
** 721 42 12-23
* 721 42 09-25
* 501 42 41-01
501 28 59-02
503 44 32-01
501 81 43-01
* 501 52 88-01
* 501 51 97-01
** 501 51 97-02
* 501 51 80-01
501 53 18-01
501 62 96-01
*
** 501 77 35-01 (soft)
** 501 69 94-01 (hard)
501 27 63-01 (soft)
501 26 97-02 (hard)
501 43 14-01
501 27 82-01
501 68 08-01
501 77 34-01 (soft) **
501 62 87-01 (hard) **
501 53 05-01 (soft)
501 59 41-01 (hard)
725 53 27-55
725 53 27-55
503 20 00-01
** 503 21 14-04
501 53 45-02
501 69 95-01
501 69 97-01
503 20 00-01
503 21 14-04 **
503 20 00-06
** 503 21 14-05

H

* compl 501 52 84-02

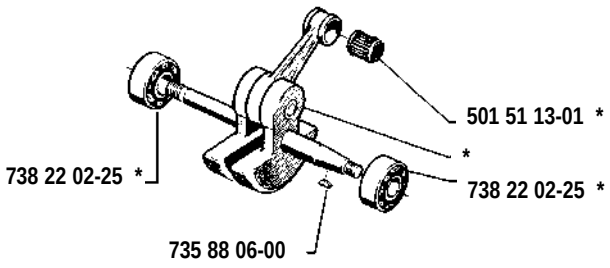

J

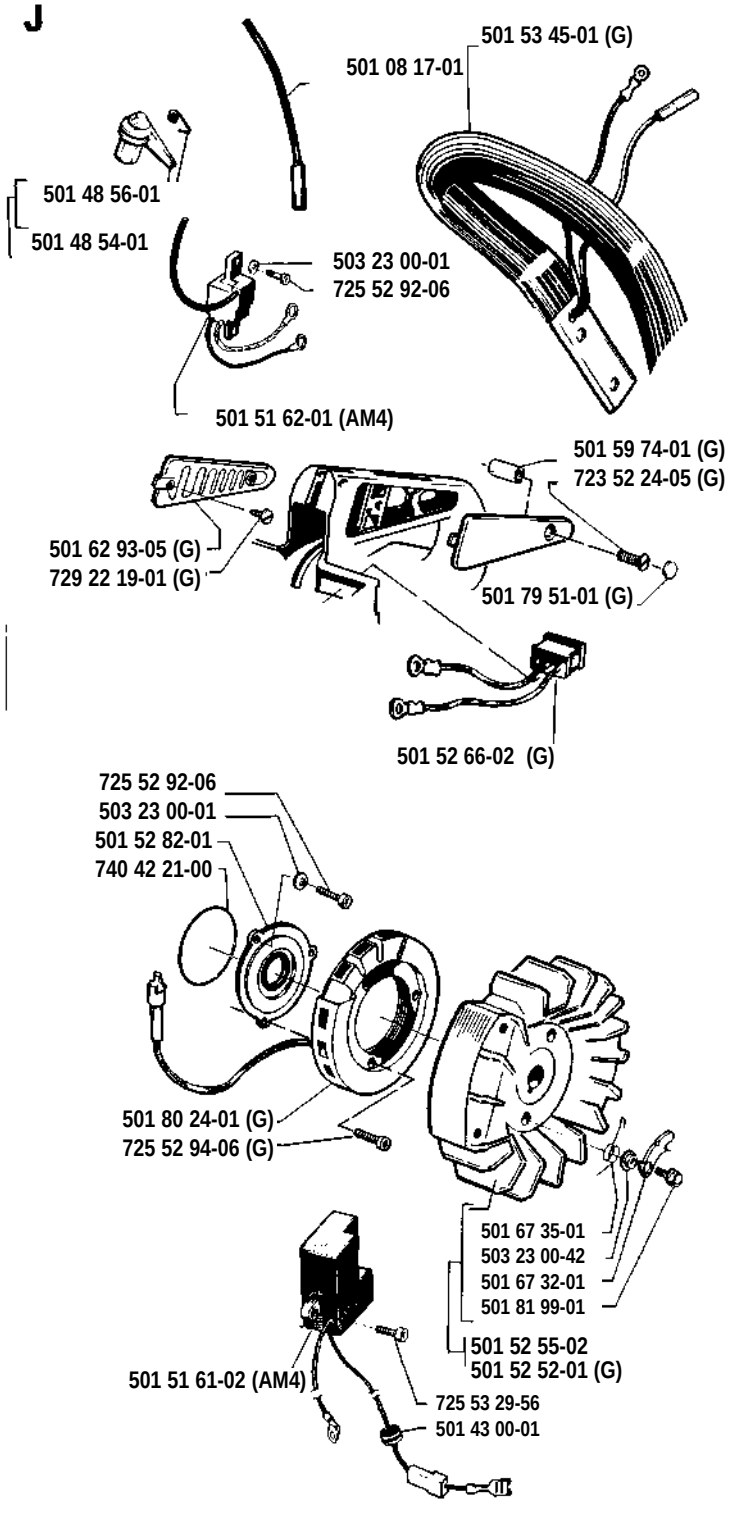

K

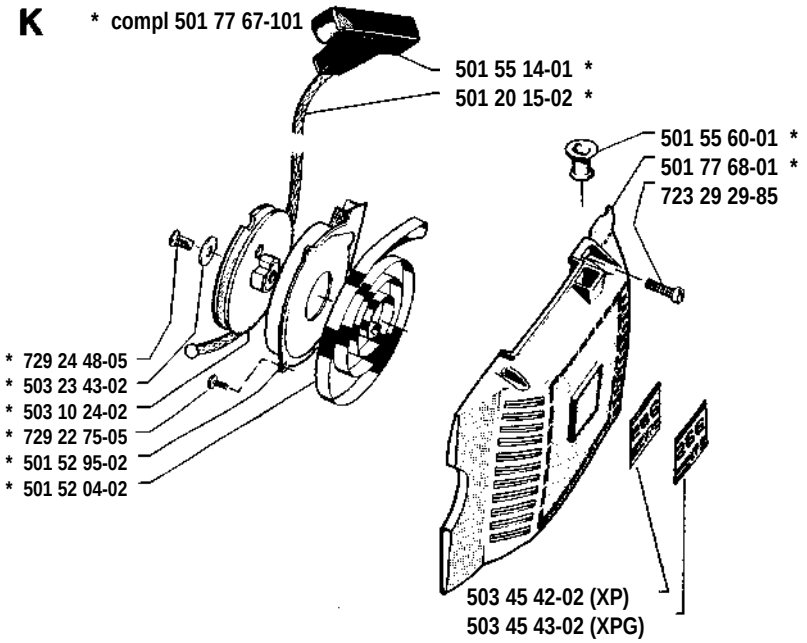
* compl 501 77 67-101
501 55 14-01 *
501 20 15-02 *
501 55 60-01 *
501 77 68-01 *
723 29 29-85
* 729 24 48-05
* 503 23 43-02
* 503 10 24-02
* 729 22 75-05
* 501 52 95-02
* 501 52 04-02
503 45 42-02 (XP)
503 45 43-02 (XPG)

L

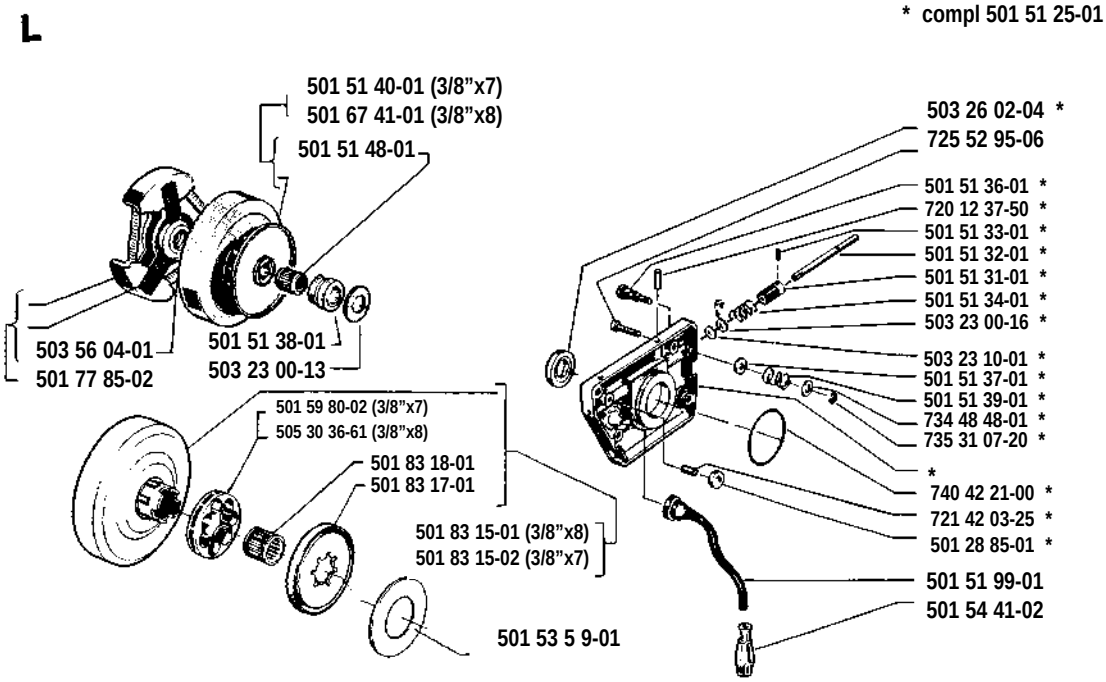
* compl 501 51 25-01
501 51 40-01 (3/8"x7)
501 67 41-01 (3/8"x8)
501 51 48-01
503 56 04-01
501 77 85-02
501 51 38-01
503 23 00-13
501 59 80-02 (3/8"x7)
505 30 36-61 (3/8"x8)
501 83 18-01
501 83 17-01
501 83 15-01 (3/8"x8)
501 83 15-02 (3/8"x7)
501 53 5 9-01
503 26 02-04 *
725 52 95-06
501 51 36-01 *
720 12 37-50 *
501 51 33-01 *
501 51 32-01 *
501 51 31-01 *
501 51 34-01 *
503 23 00-16 *
503 23 10-01 *
501 51 37-01 *
501 51 39-01 *
734 48 48-01 *
735 31 07-20 *
*
740 42 21-00 *
721 42 03-25 *
501 28 85-01 *
501 51 99-01
501 54 41-02

M

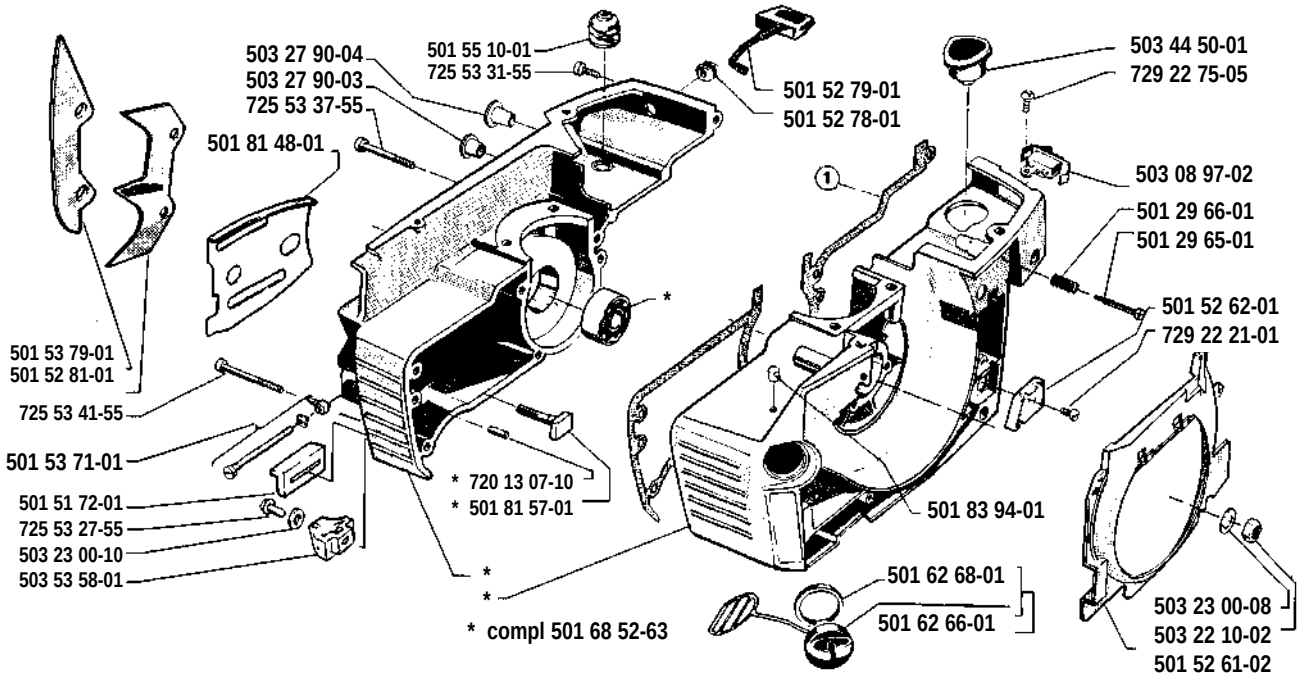

G * compl 501 65 77-01
* compl 501 65 77-3 (XP)

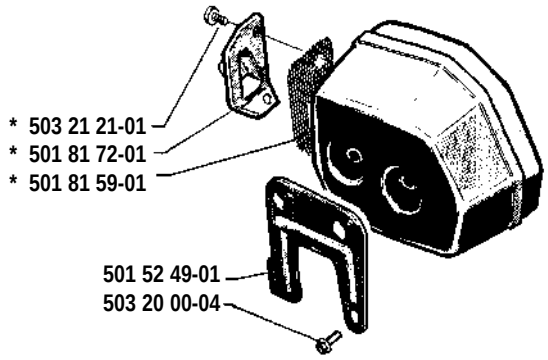

501 65 76-01 (Scandinaavian type)
501 65 78-01 (Jungle type)

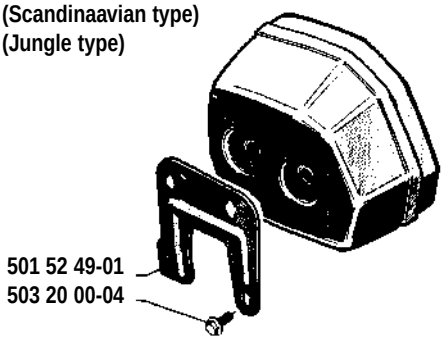

N

* compl 503 28 03-03

Tillotson HS 224 C

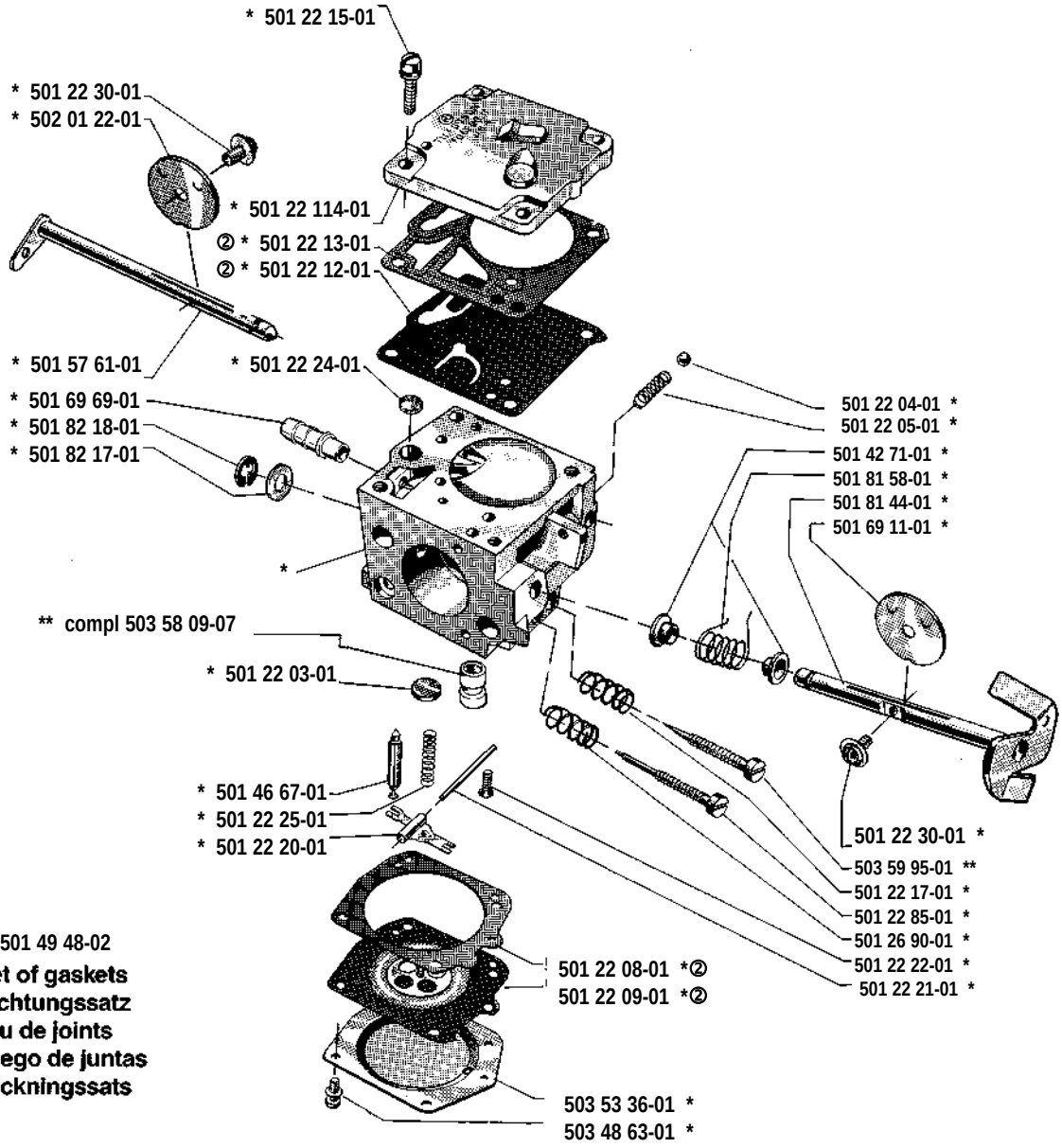

② 501 49 48-02

Set of gaskets
Dichtungssatz
Jeu de joints
Juego de juntas
Packningssats

P * compl 501 67 33-02

Tillbehör
Accessories
Zubehöre
Accessoires
Accesorios
Pomůcky

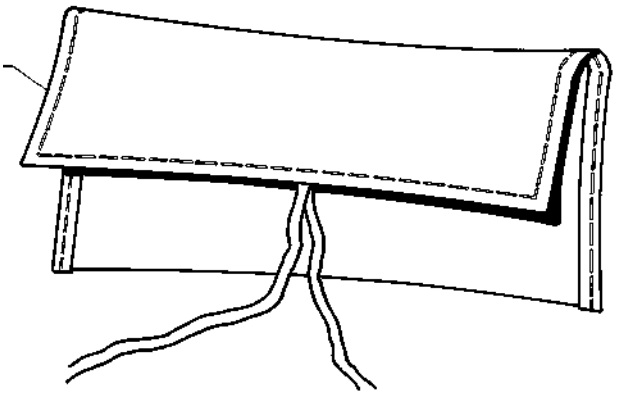

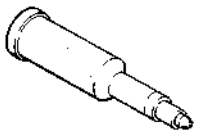
* 501 91 14-01

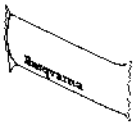
* 503 08 54-01

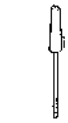
* 501 60 02-02

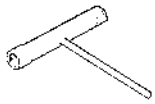
* 501 68 89-01

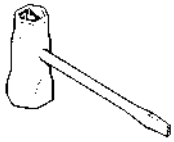
* 501 69 17-01

R

Levereras endast som reservdel
Delivery as spare part only
Nur als Ersatzteil lieferbar
Livrable seulement comme pièce de rechange
Solo como repuesto
Zasílà se jenom jako nàhradní díl

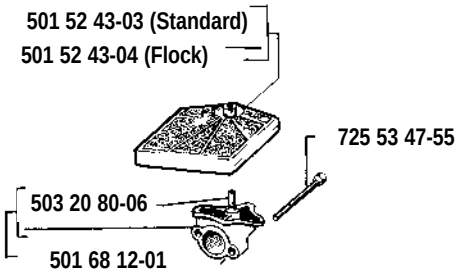

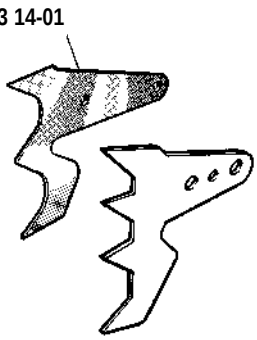
501 53 14-01

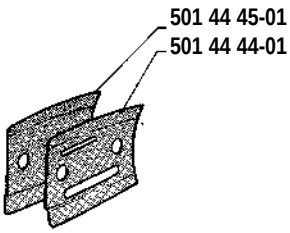

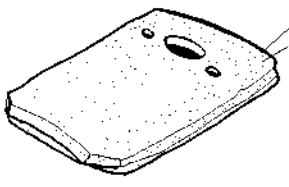
503 17 78-01 (162)
503 17 81-01 (266)

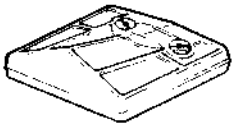

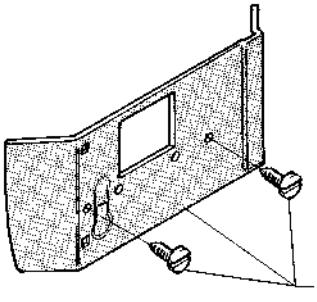
503 53 46-71