Husqvarna
266 (1985-06)

Rozkres je dokumentace výrobce (© příslušný výrobce) a slouží k identifikaci dílů. Pro výběr dílu se vždy řiďte katalogovým číslem.

A

* compl 501 53 60-04
* compl 501 53 60-05 (France)

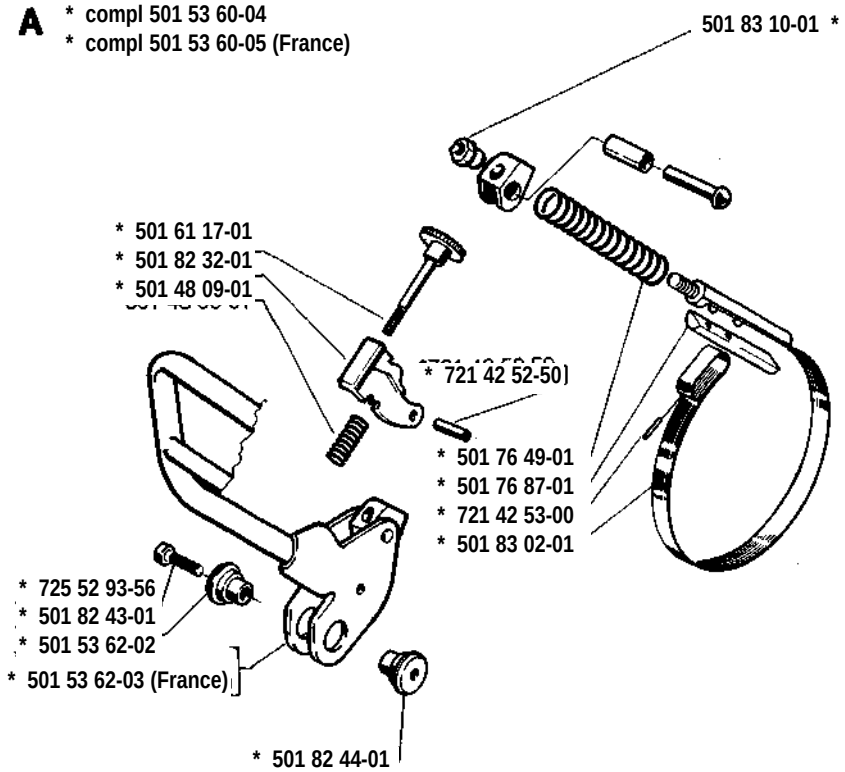

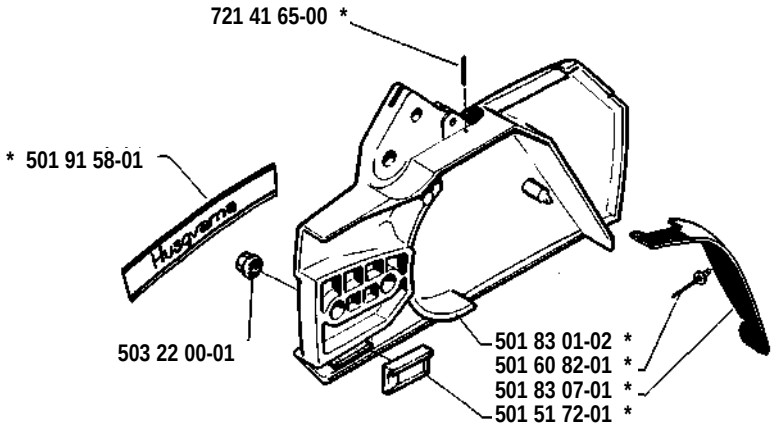

L

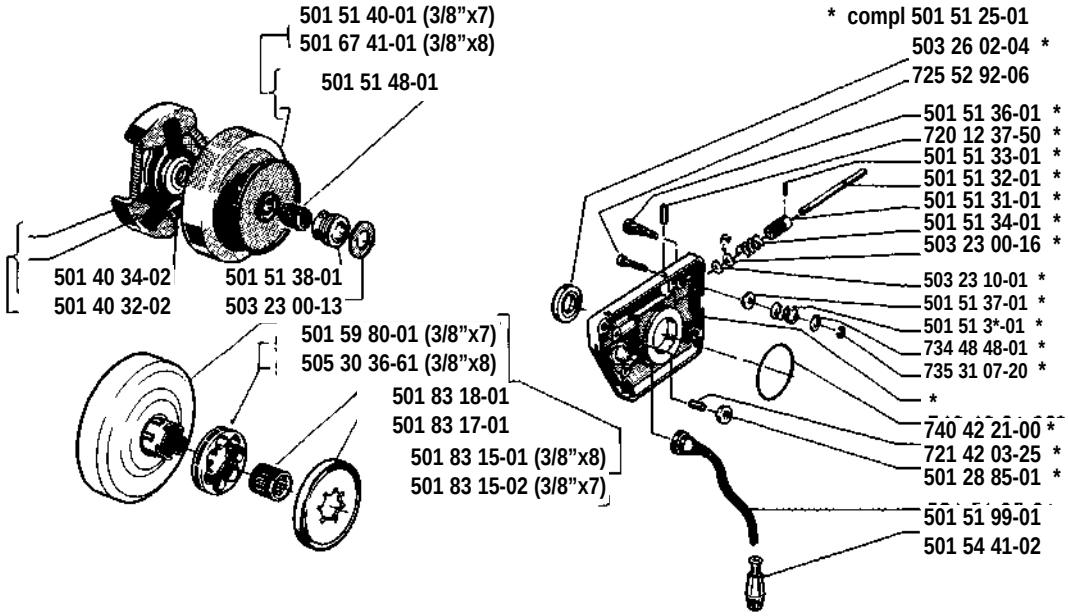

B * compl 501 68 60-63

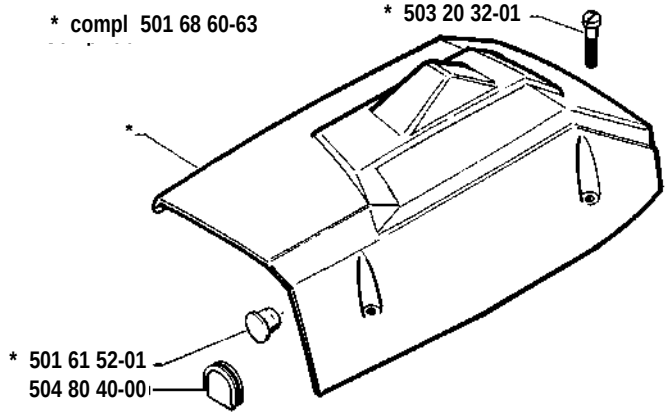

H * compl 501 52 84-01

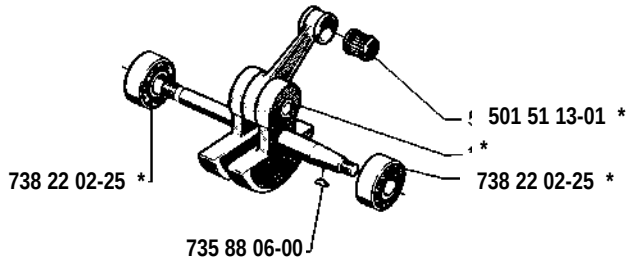

C * compl 501 68 55-71

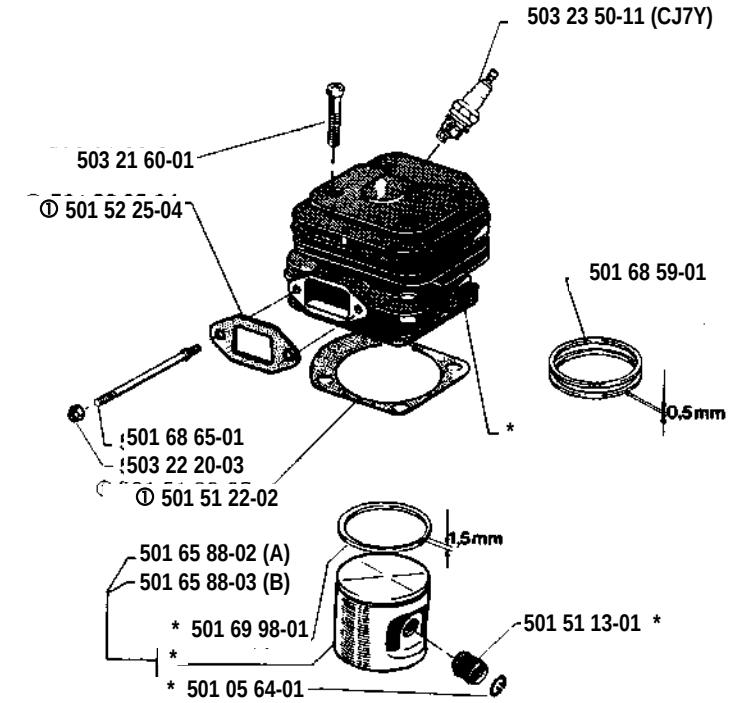

D

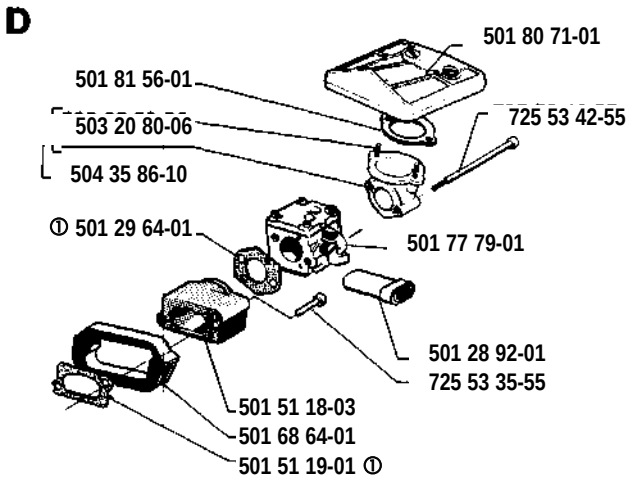

E

* compl 501 69 90-08 (SE)
* compl 501 68 74-03 (SG)
** Plastic tank

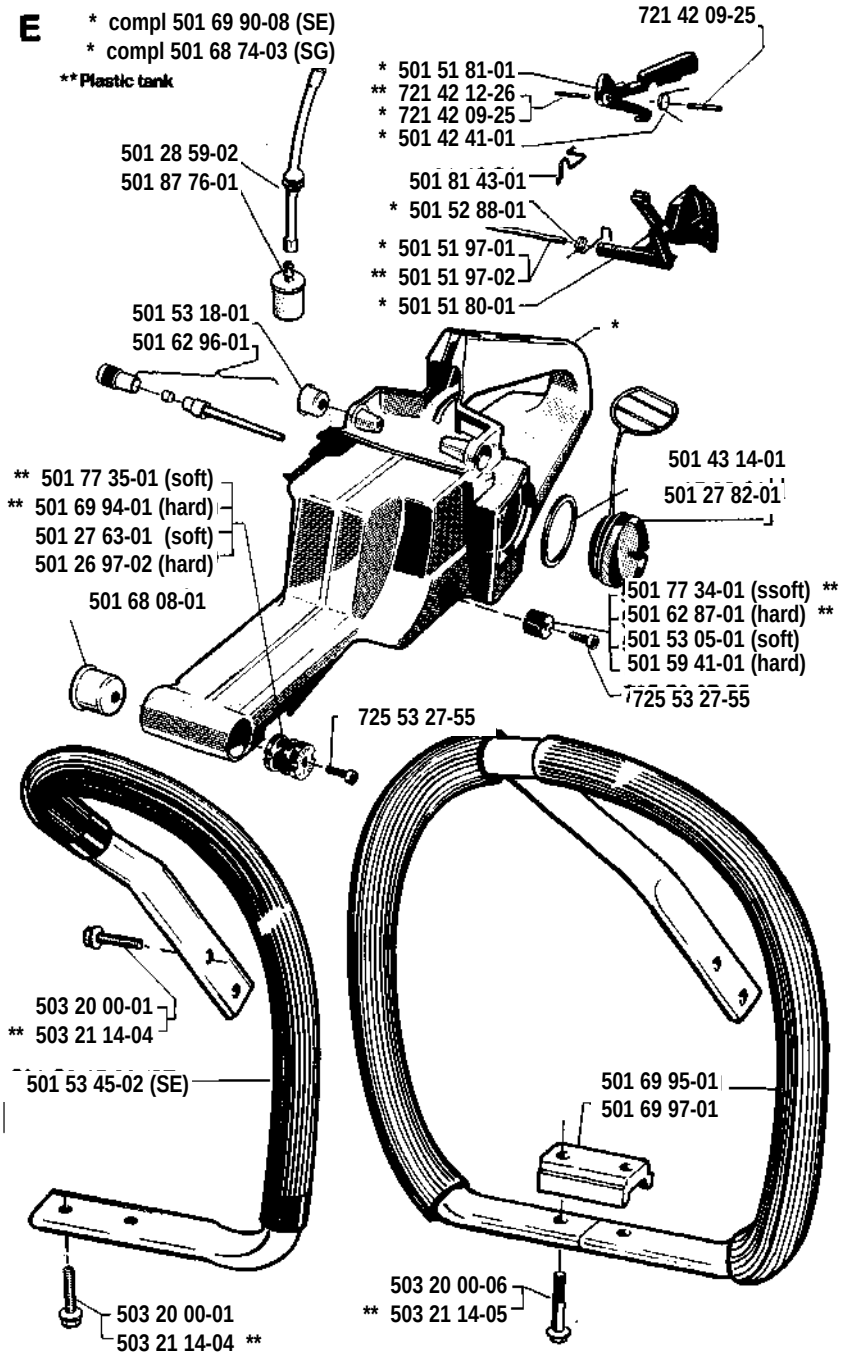

K

* compl 501 77 67-01

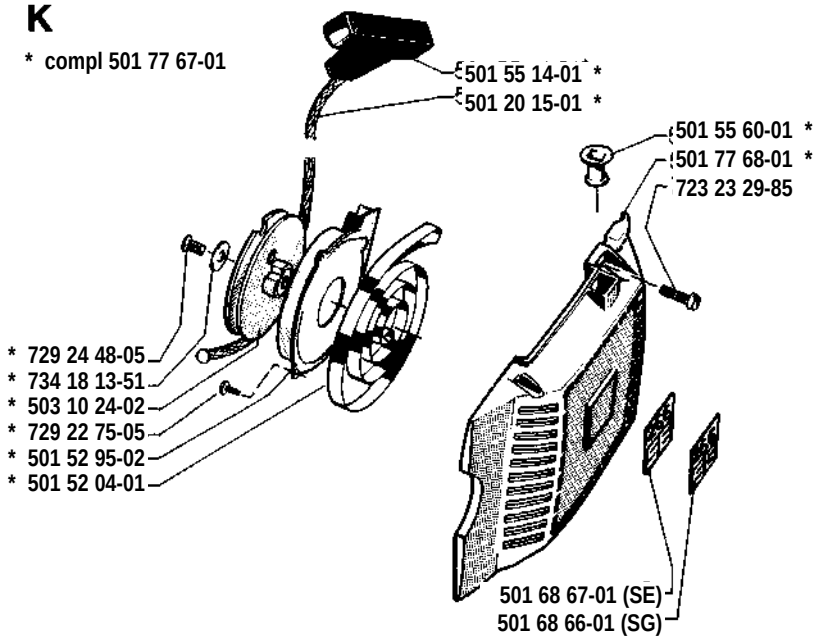

G

* compl 501 65 77-01
* compl 501 65 77-03 (XP)

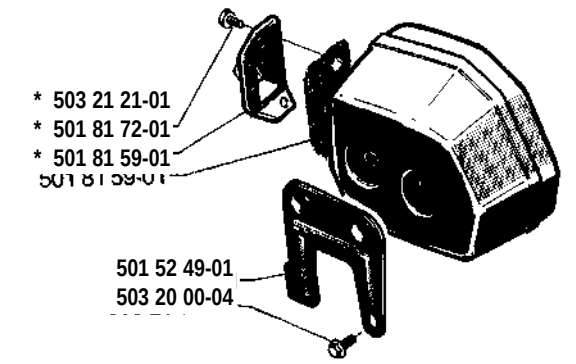

501 65 76-01 (Scandinavian type)
501 65 78-01 (Jungle type)

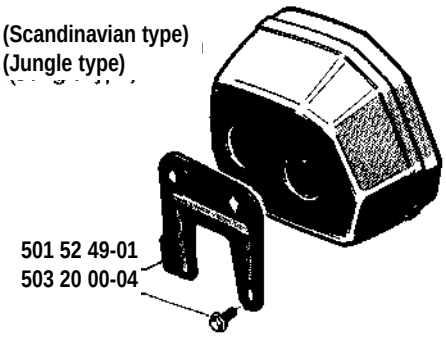

M

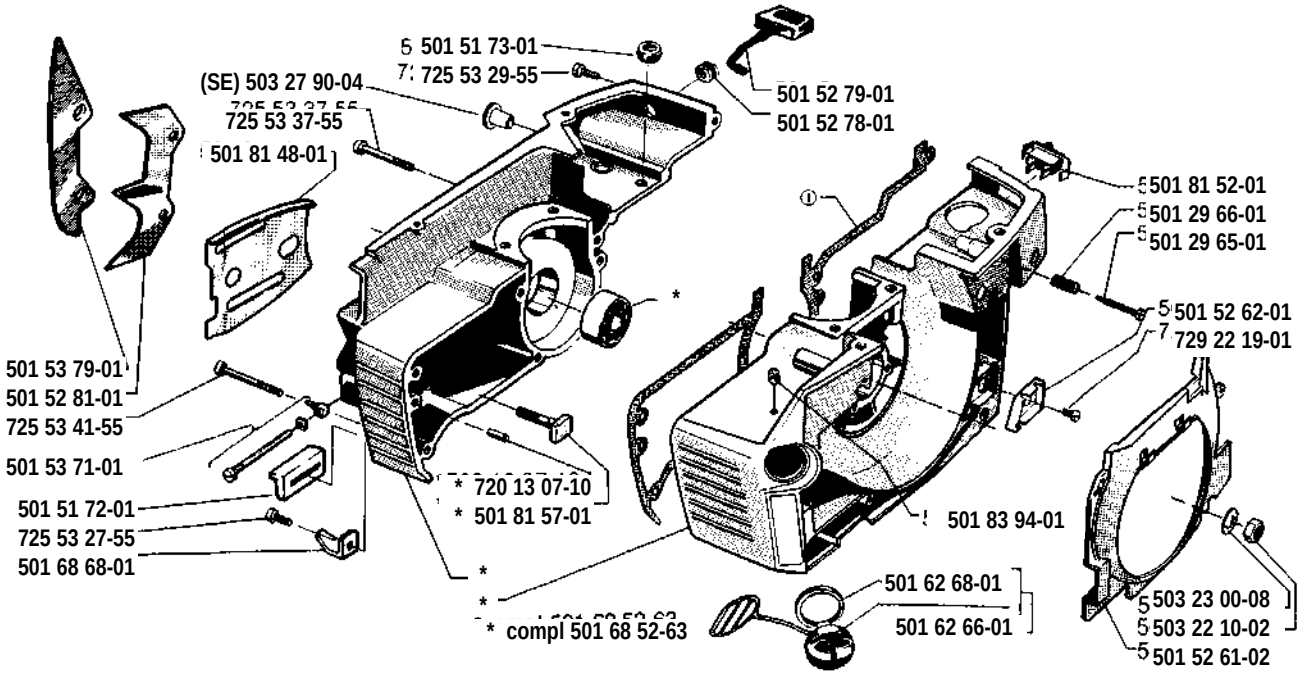

J

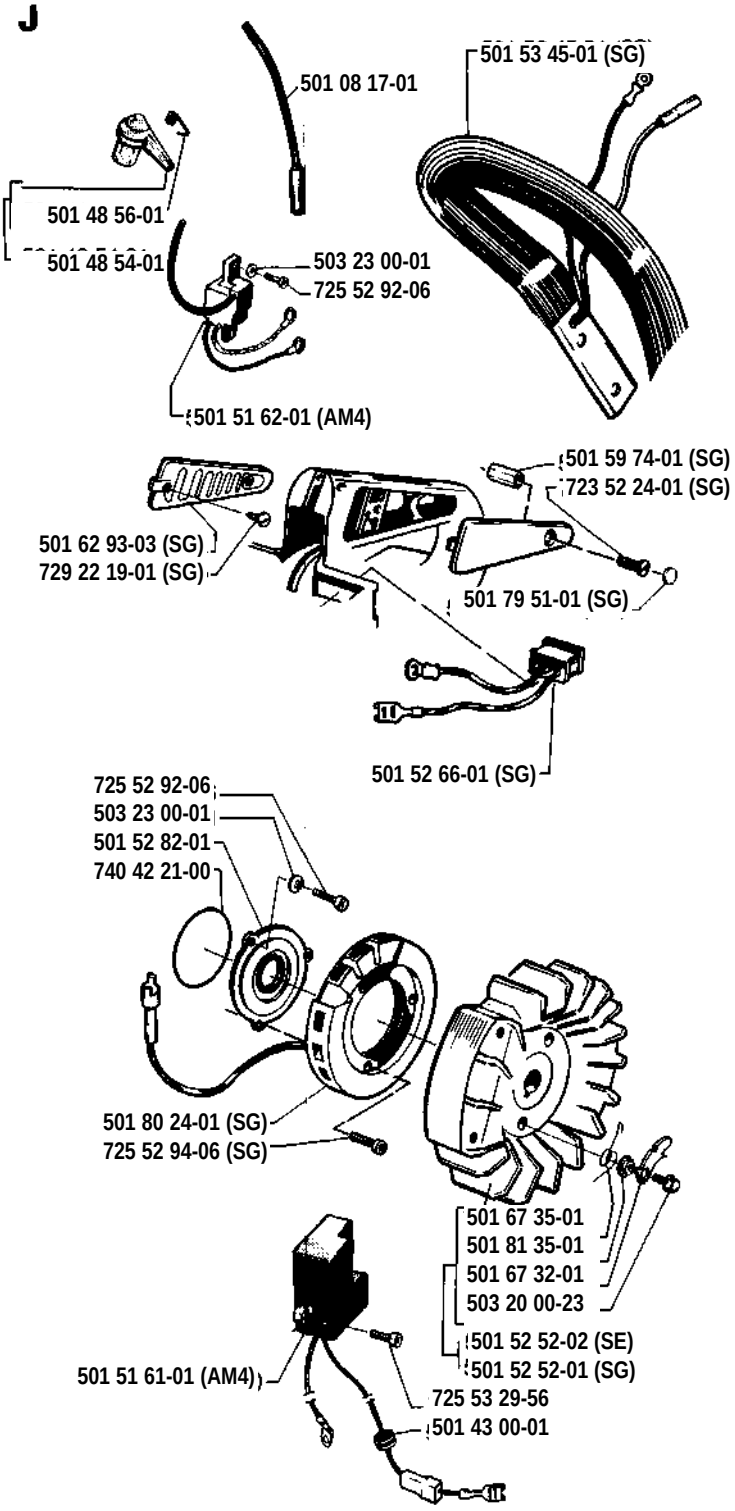
501 08 17-01
501 53 45-01 (SG)
501 48 56-01
501 48 54-01
503 23 00-01
725 52 92-06
501 51 62-01 (AM4)
501 59 74-01 (SG)
723 52 24-01 (SG)
501 62 93-03 (SG)
729 22 19-01 (SG)
501 79 51-01 (SG)
501 52 66-01 (SG)
725 52 92-06
503 23 00-01
501 52 82-01
740 42 21-00
501 80 24-01 (SG)
725 52 94-06 (SG)
501 67 35-01
501 81 35-01
501 67 32-01
503 20 00-23
501 52 52-02 (SE)
501 52 52-01 (SG)
501 51 61-01 (AM4)
725 53 29-56
501 43 00-01

N * compl 501 77 79-01

Tillotson HS 224 A

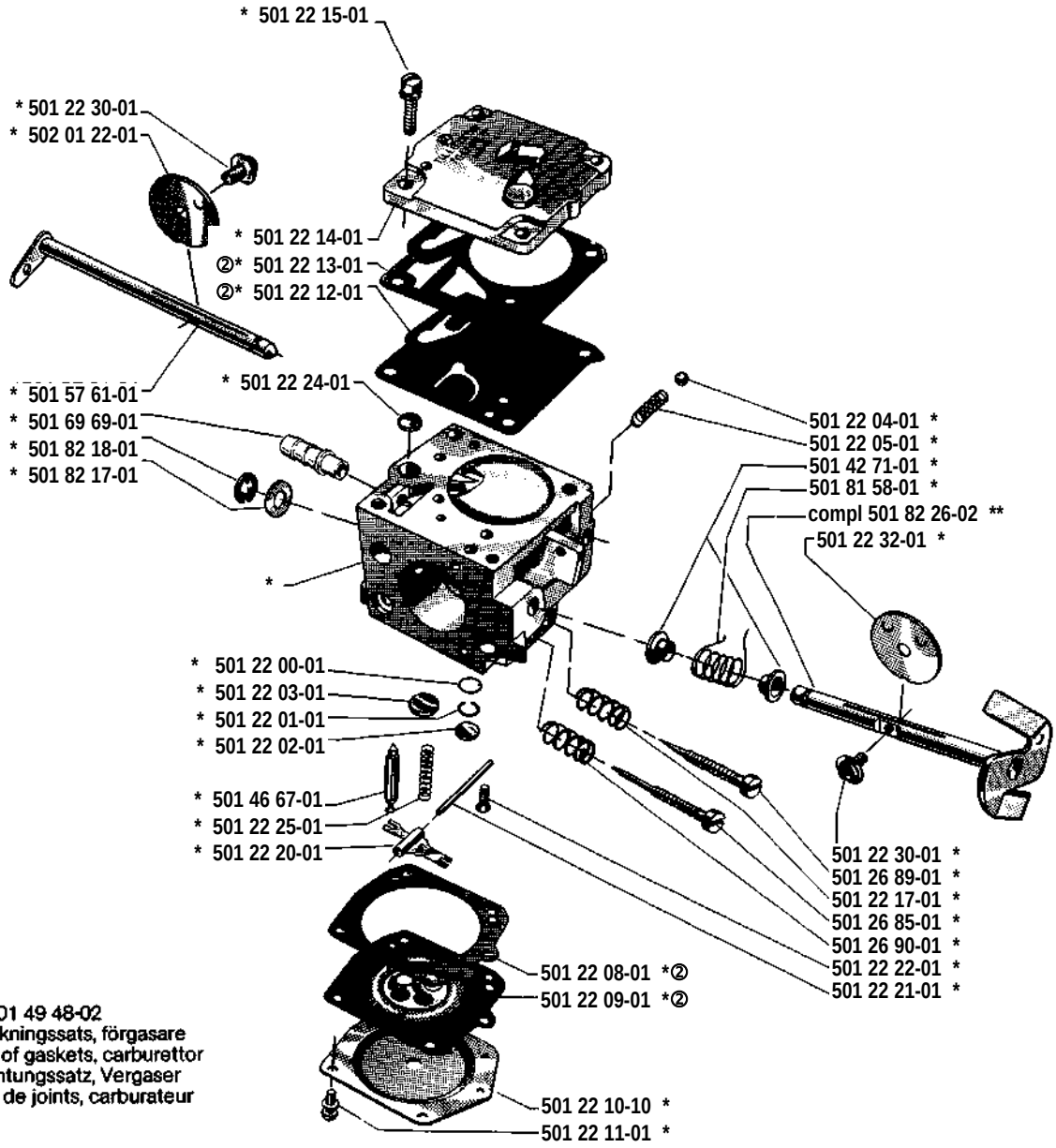

② 501 49 48-02
Packningssats, förgasare
Set of gaskets, carburettor
Dichtungssatz, Vergaser
Jeu de joints, carburateur

② 501 49 48-02

P * compl 501 67 33-02

Tillbehör
Accessories
Zubehöre
Accessoires
Accesorios
Pomůcky

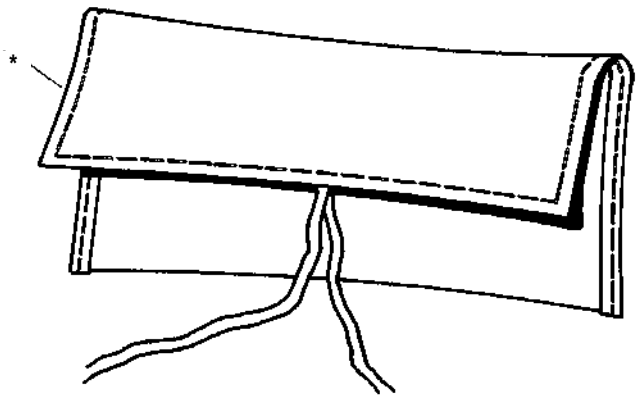

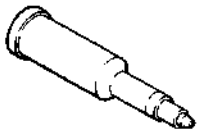

** 501 91 14-01



* 501 09 12-01



* 501 60 02-02

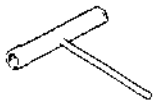

* 501 68 89-01

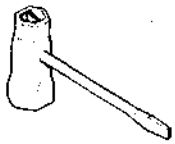

* 501 69 17-01

R

Levereras endast som reservdel
Delivery as spare part only
Nur als Ersatzteil lieferbar
Livrable seulement comme pièce de rechange
Solo como repuesto
Zasílà se jenom jakò nàhradní díl

501 52 43-04



725 53 47-55

503 20 80-06

501 68 12-01



501 80 71-02



501 53 14-01

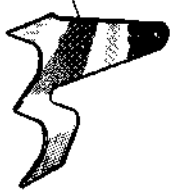

501 44 45-01
501 44 44-01

