Husqvarna

266 (1985-01)

Rozkres je dokumentace výrobce (© příslušný výrobce) a slouží k identifikaci dílů. Pro výběr dílu se vždy řiďte katalogovým číslem.

A

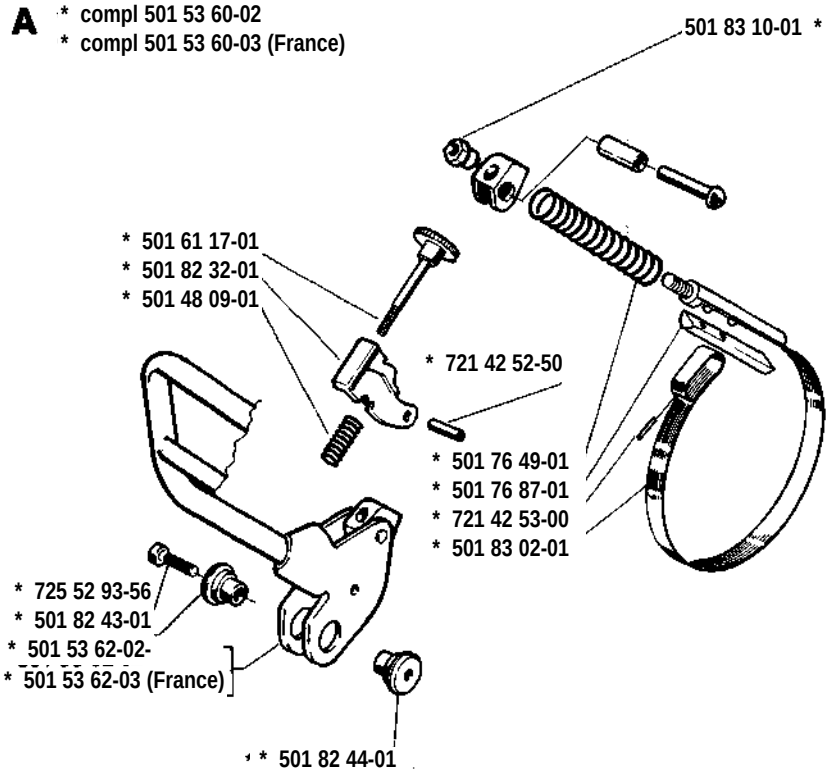
* compl 501 53 60-02
* compl 501 53 60-03 (France)
501 83 10-01 *
* 501 61 17-01
* 501 82 32-01
* 501 48 09-01
* 721 42 52-50
* 501 76 49-01
* 501 76 87-01
* 721 42 53-00
* 501 83 02-01
* 725 52 93-56
* 501 82 43-01
* 501 53 62-02-
* 501 53 62-03 (France)
* 501 82 44-01

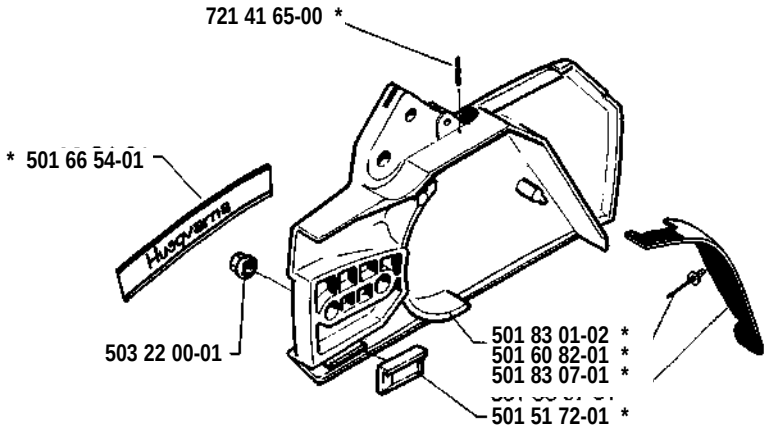
721 41 65-00 *
* 501 66 54-01
503 22 00-01
501 83 01-02 *
501 60 82-01 *
501 83 07-01 *
501 51 72-01 *

L

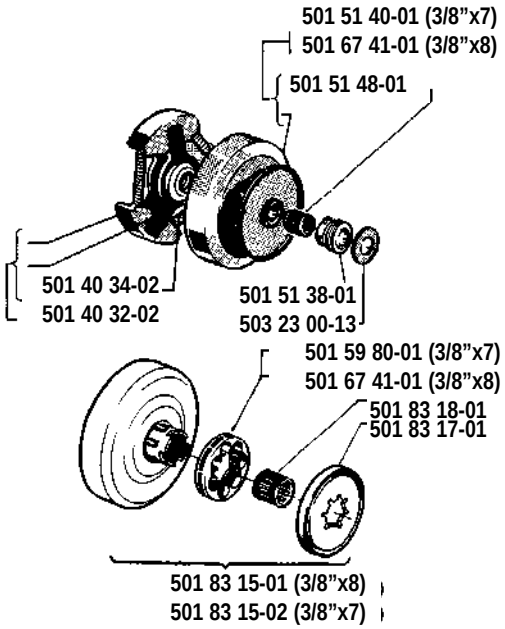
501 51 40-01 (3/8”x7)
501 67 41-01 (3/8”x8)
501 51 48-01
501 40 34-02
501 40 32-02
501 51 38-01
503 23 00-13
501 59 80-01 (3/8”x7)
501 67 41-01 (3/8”x8)
501 83 18-01
501 83 17-01
501 83 15-01 (3/8”x8)
501 83 15-02 (3/8”x7)

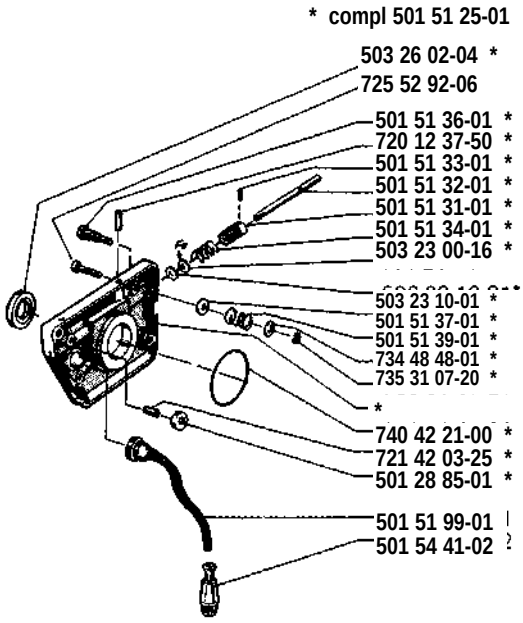
* compl 501 51 25-01
503 26 02-04 *
725 52 92-06
501 51 36-01 *
720 12 37-50 *
501 51 33-01 *
501 51 32-01 *
501 51 31-01 *
501 51 34-01 *
503 23 00-16 *
503 23 10-01 *
501 51 37-01 *
501 51 39-01 *
734 48 48-01 *
735 31 07-20 *
740 42 21-00 *
721 42 03-25 *
501 28 85-01 *
501 51 99-01
501 54 41-02

B * compl 501 68 60-01

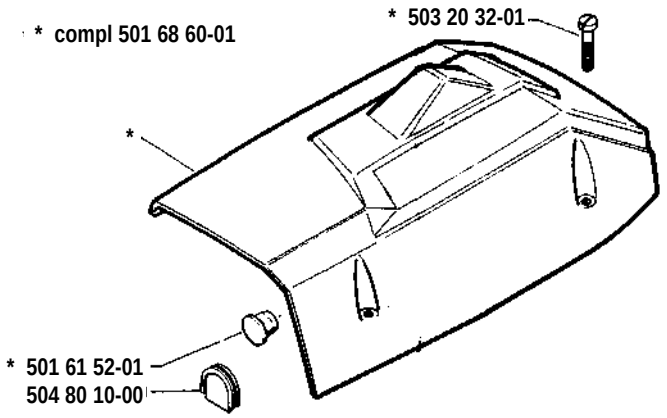

H * compl 501 52 84-01

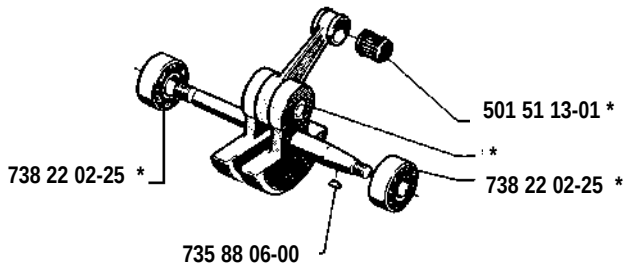

C * compl 501 68 55-71

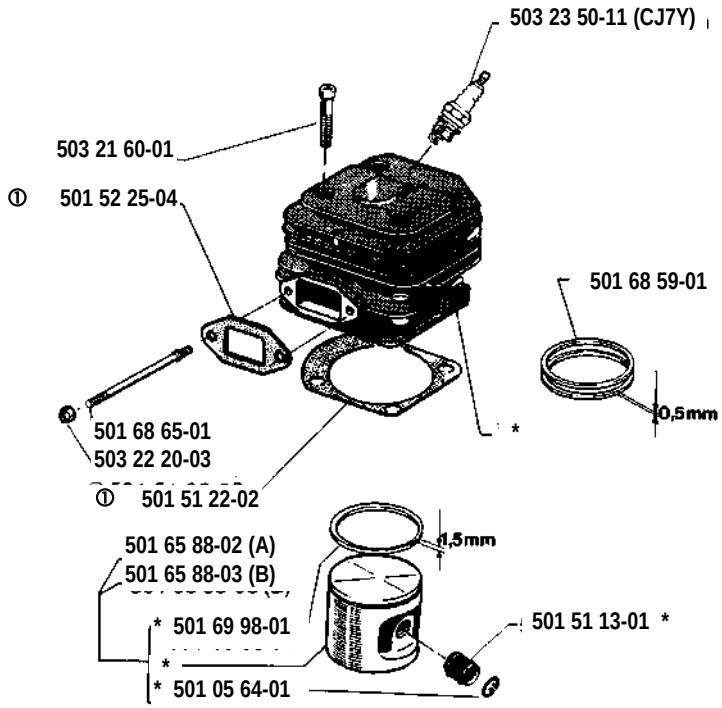

D

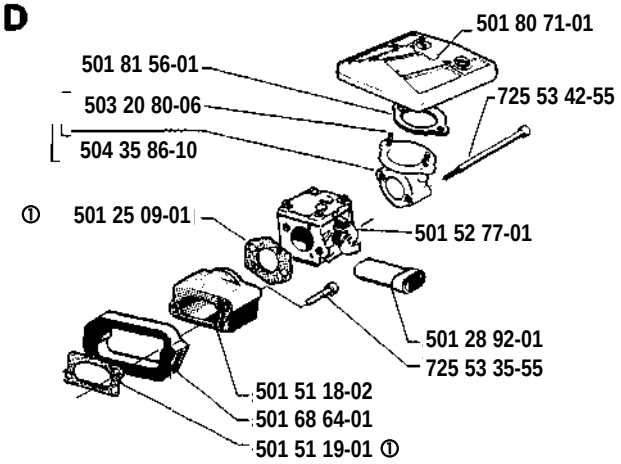

E

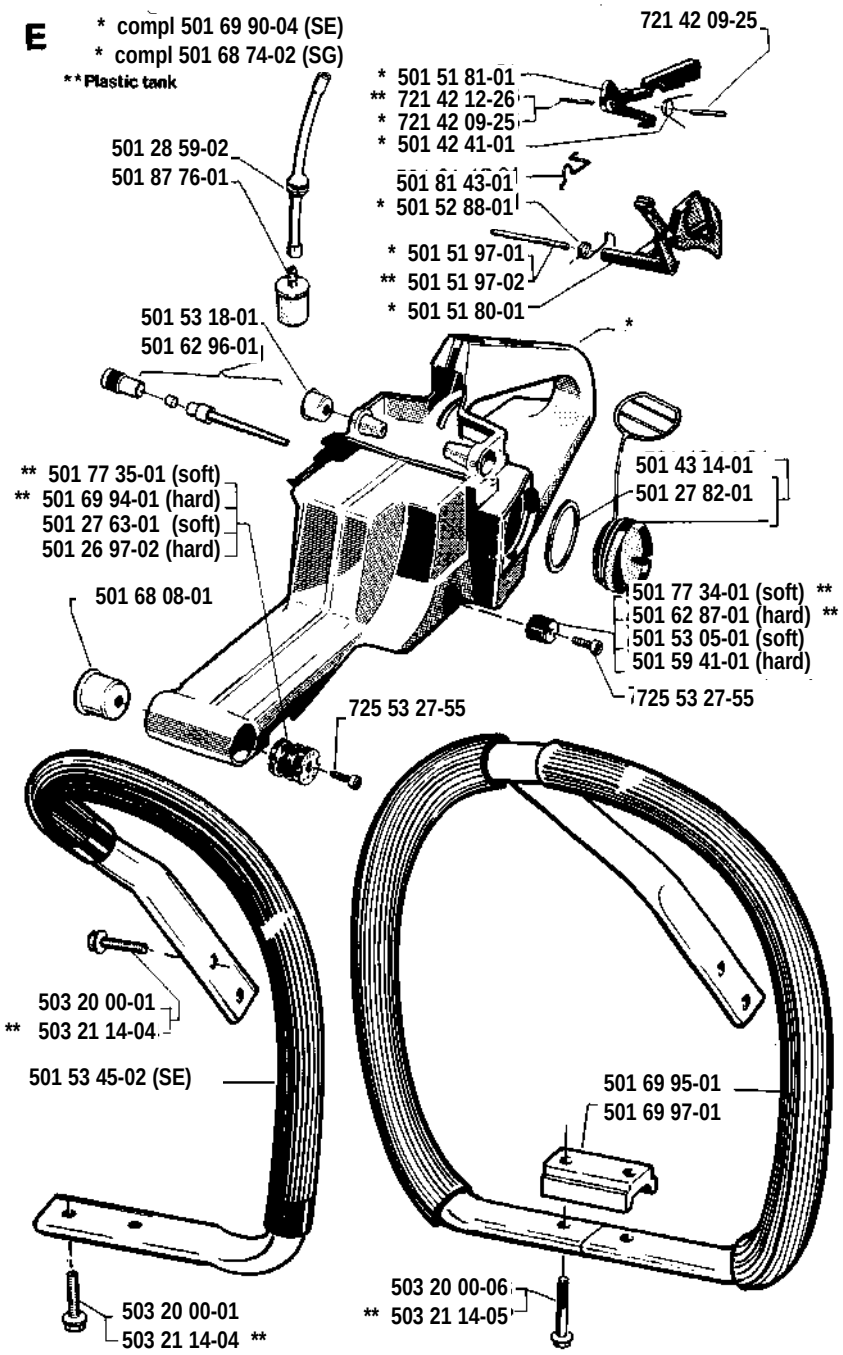
* compl 501 69 90-04 (SE)
* compl 501 68 74-02 (SG)
** Plastic tank
721 42 09-25
* 501 51 81-01
** 721 42 12-26
* 721 42 09-25
* 501 42 41-01
501 28 59-02
501 87 76-01
501 81 43-01
* 501 52 88-01
* 501 51 97-01
** 501 51 97-02
* 501 51 80-01
501 53 18-01
501 62 96-01
*
** 501 77 35-01 (soft)
** 501 69 94-01 (hard)
501 27 63-01 (soft)
501 26 97-02 (hard)
501 43 14-01
501 27 82-01
501 68 08-01
501 77 34-01 (soft) **
501 62 87-01 (hard) **
501 53 05-01 (soft)
501 59 41-01 (hard)
725 53 27-55
725 53 27-55
503 20 00-01
** 503 21 14-04
501 53 45-02 (SE)
501 69 95-01
501 69 97-01
503 20 00-06
** 503 21 14-05
503 20 00-01
503 21 14-04 **

K

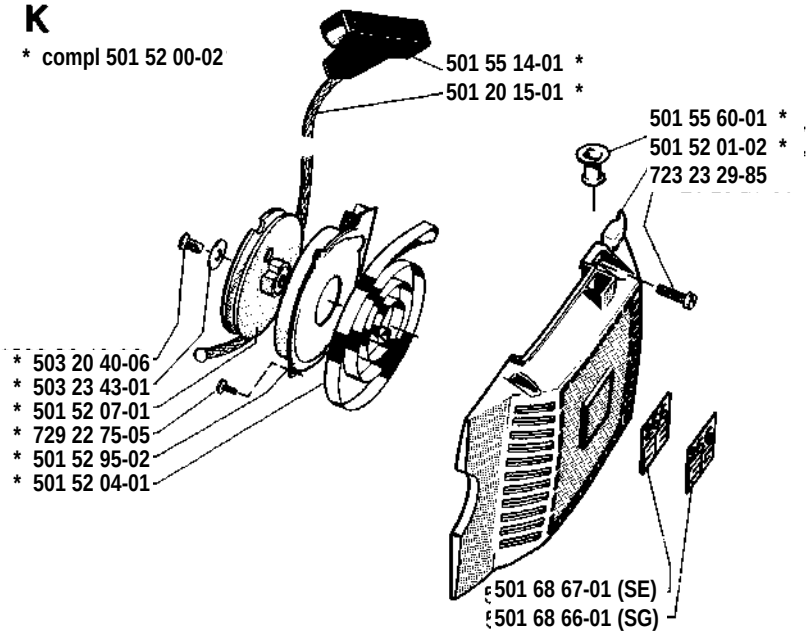
* compl 501 52 00-02
501 55 14-01 *
501 20 15-01 *
501 55 60-01 *
501 52 01-02 *
723 23 29-85
* 503 20 40-06
* 503 23 43-01
* 501 52 07-01
* 729 22 75-05
* 501 52 95-02
* 501 52 04-01
501 68 67-01 (SE)
501 68 66-01 (SG)

G * compl 501 65 77-01

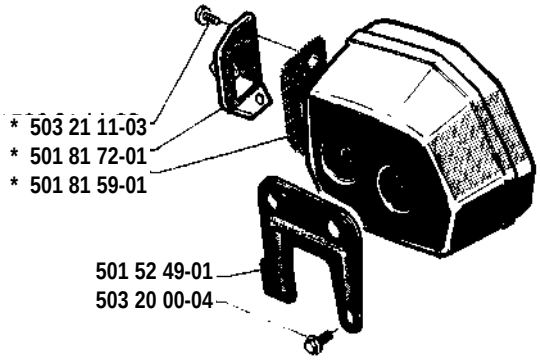

501 65 76-01 (Scandinavian type)
501 65 78-01 (Jungle type)

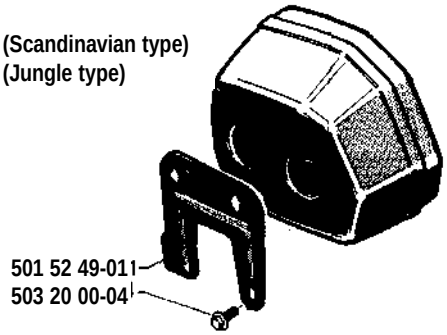

M

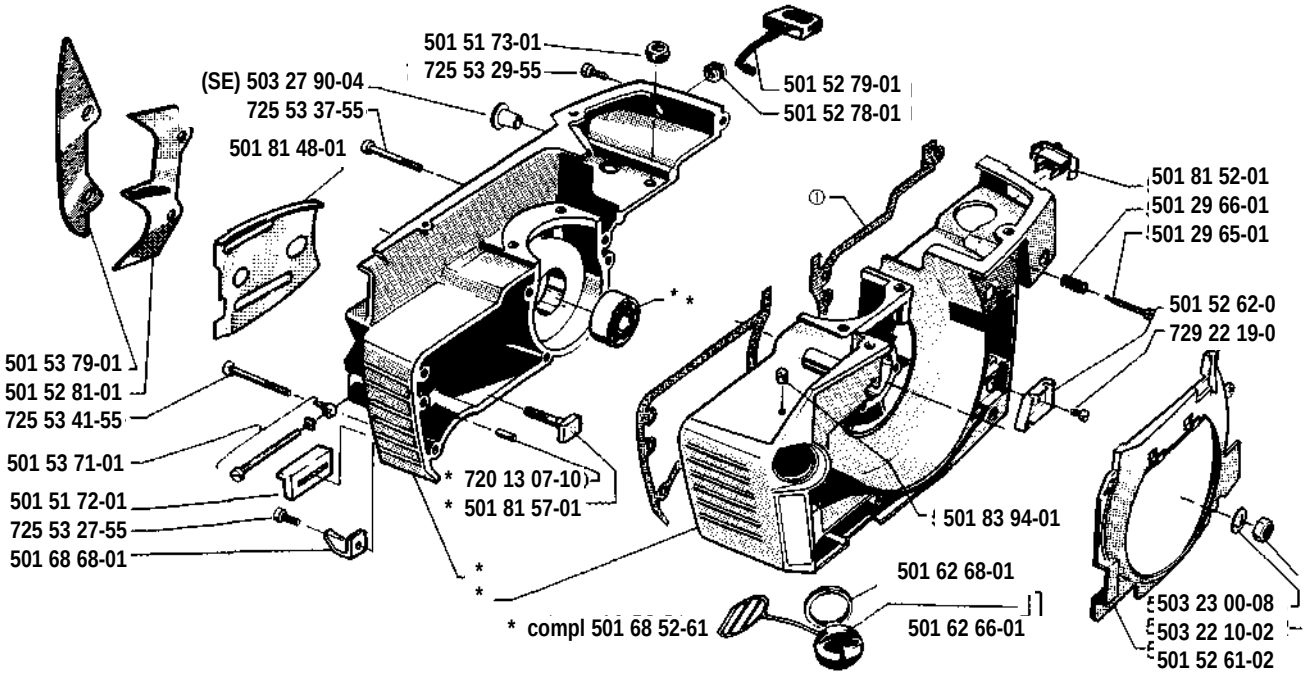

J

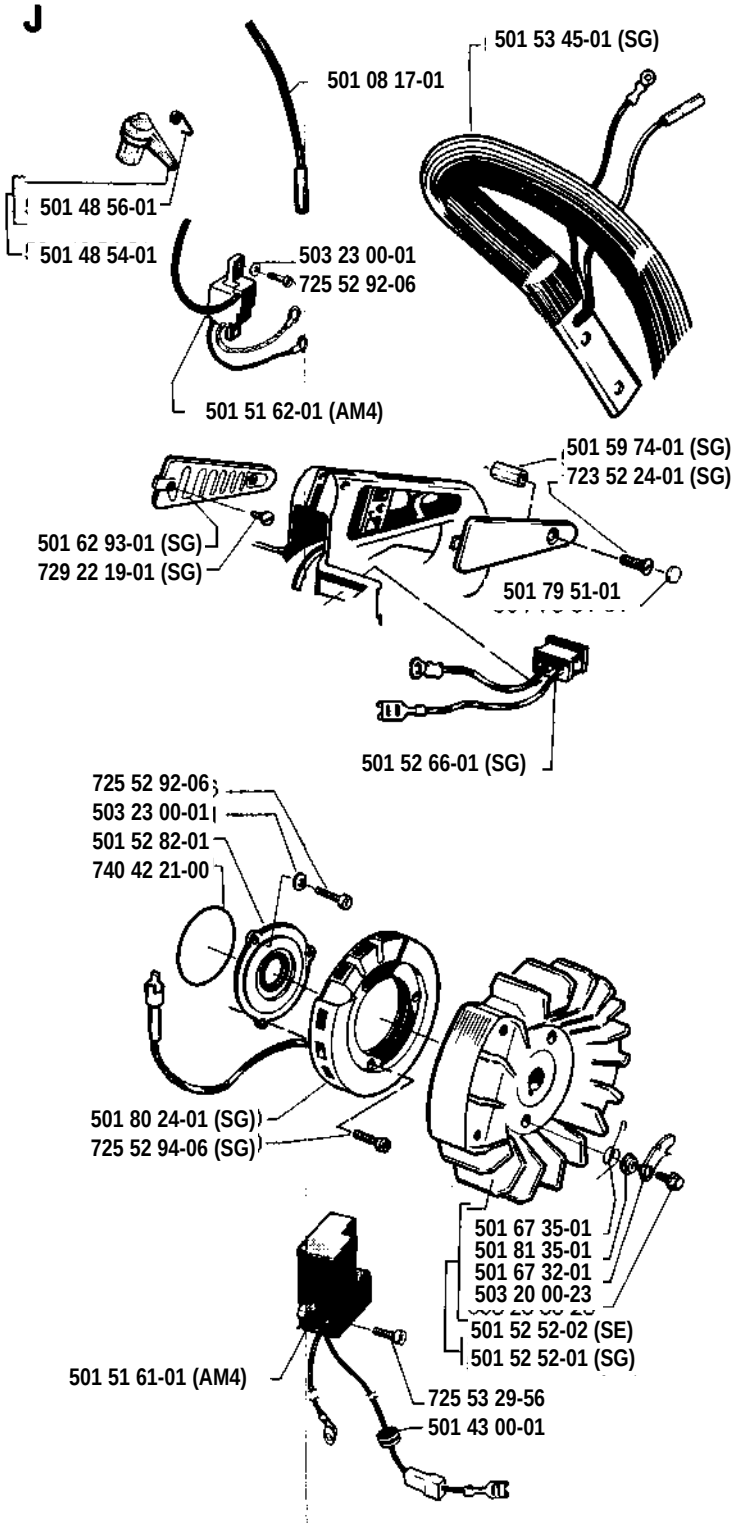
501 53 45-01 (SG)
501 08 17-01
501 48 56-01
501 48 54-01
503 23 00-01
725 52 92-06
501 51 62-01 (AM4)
501 59 74-01 (SG)
723 52 24-01 (SG)
501 62 93-01 (SG)
729 22 19-01 (SG)
501 79 51-01
501 52 66-01 (SG)
725 52 92-06
503 23 00-01
501 52 82-01
740 42 21-00
501 80 24-01 (SG)
725 52 94-06 (SG)
501 67 35-01
501 81 35-01
501 67 32-01
503 20 00-23
501 52 52-02 (SE)
501 52 52-01 (SG)
501 51 61-01 (AM4)
725 53 29-56
501 43 00-01

N * compl 501 52 77-01

Tillotson HS 163 A

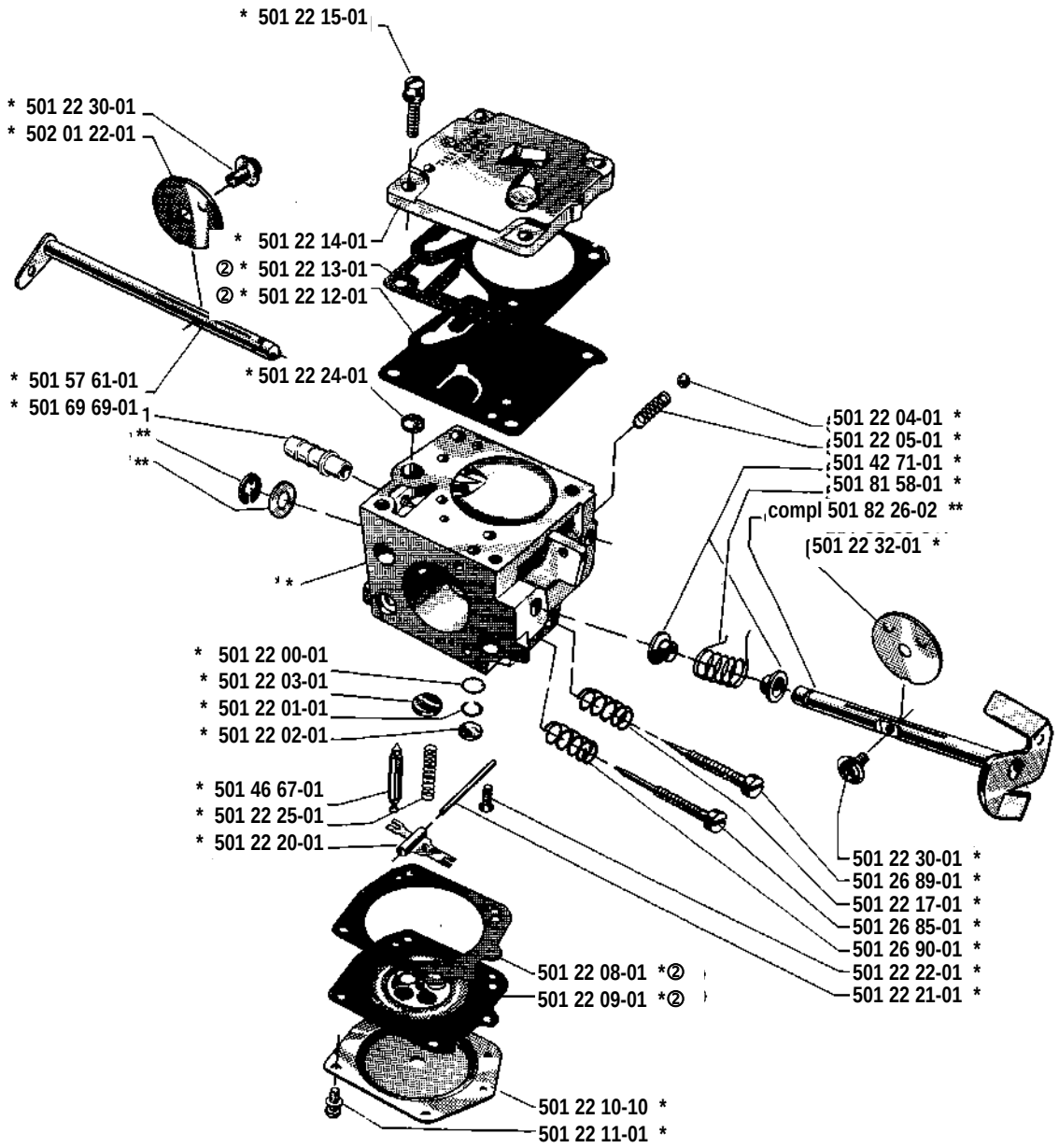

② 501 49 48-02
Packningssats, förgasare
Set of gaskets, carburettor
Dichtungssatz, Vergaser
Jeu de joints, carburateur

P * compl 501 67 33-02

Tillbehör
Accessories
Zubehöre
Accessoires
Accesorios
Pomůcky

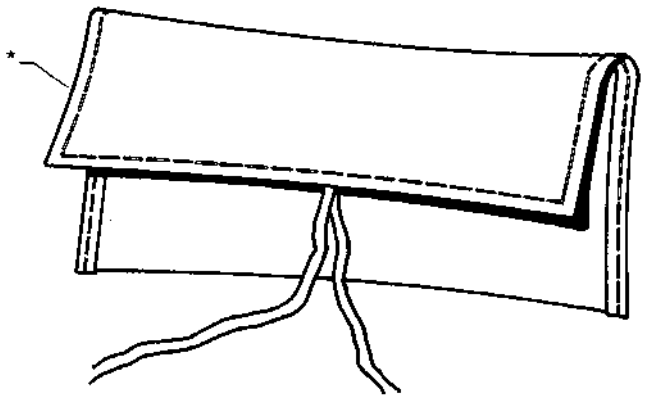

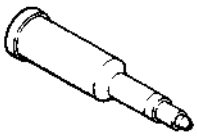

* 501 91 14-01



* 501 09 12-01



* 501 60 02-02

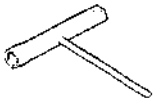

* 501 68 89-01

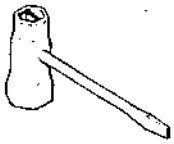

* 501 69 17-01

R

Levereras endast som reservdel
Delivery as spare part only
Nur als Ersatzteil lieferbar
Livrable seulement comme pièce de rechange
Solo como repuesto
Zasílà se jenom jakò nàhradní díl

501 52 43-04



725 53 47-55

503 20 80-06

501 68 12-01

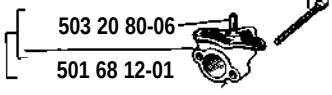

501 80 71-02



501 53 14-01

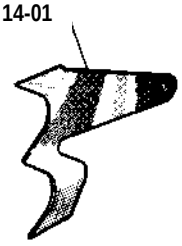

501 44 45-01
501 44 44-01

