Husqvarna

266 (1984-10)

Rozkres je dokumentace výrobce (© příslušný výrobce) a slouží k identifikaci dílů. Pro výběr dílu se vždy řiďte katalogovým číslem.

A

* compl 501 53 60-02
* compl 501 53 60-03 (France)

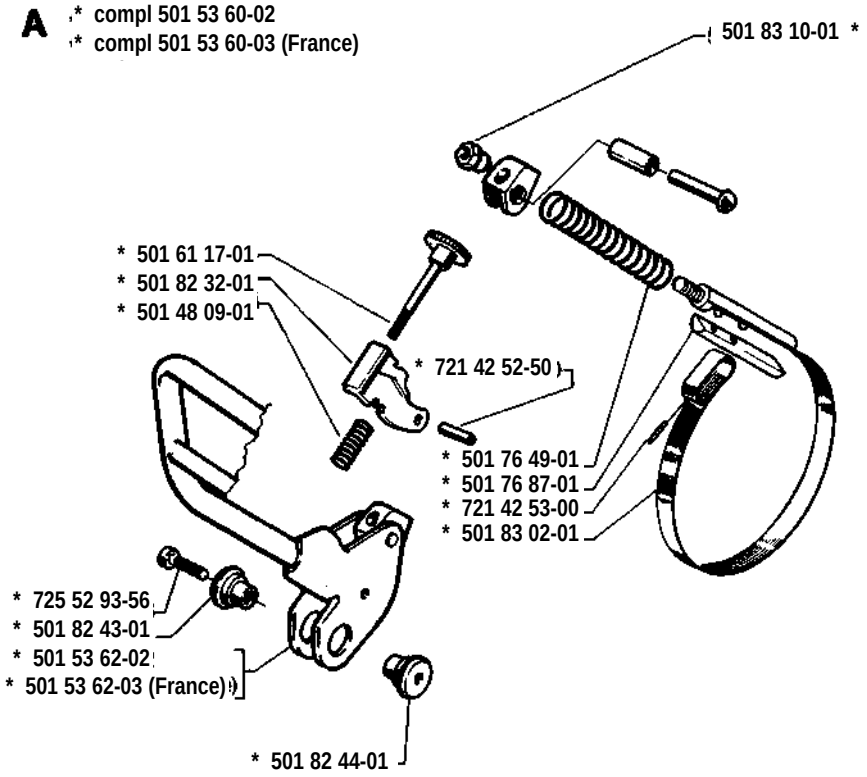

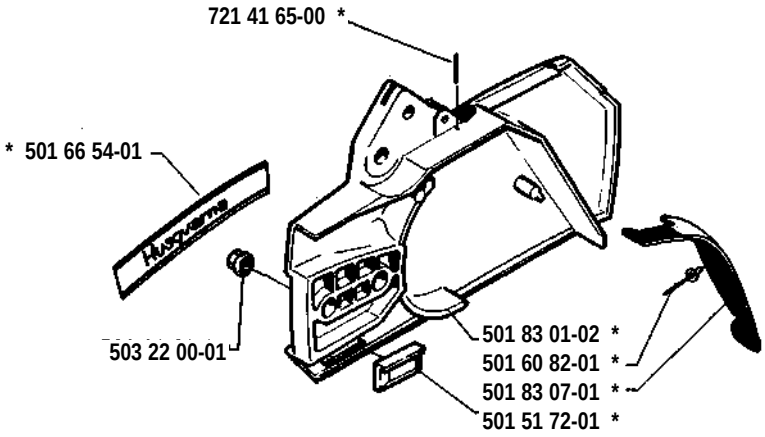

B

* compl 501 68 60-01

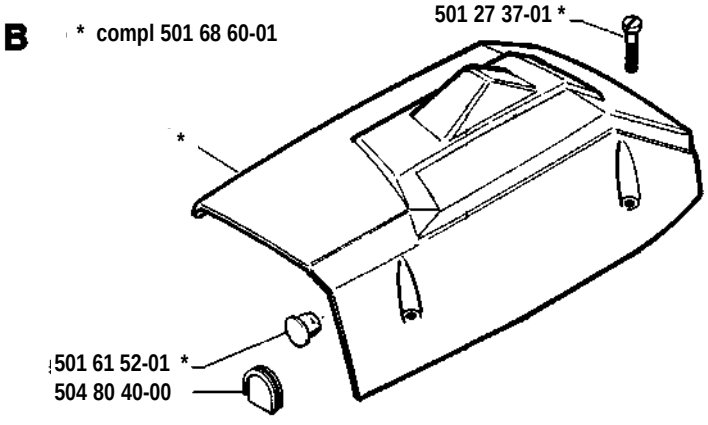

C

* compl 501 68 55-71

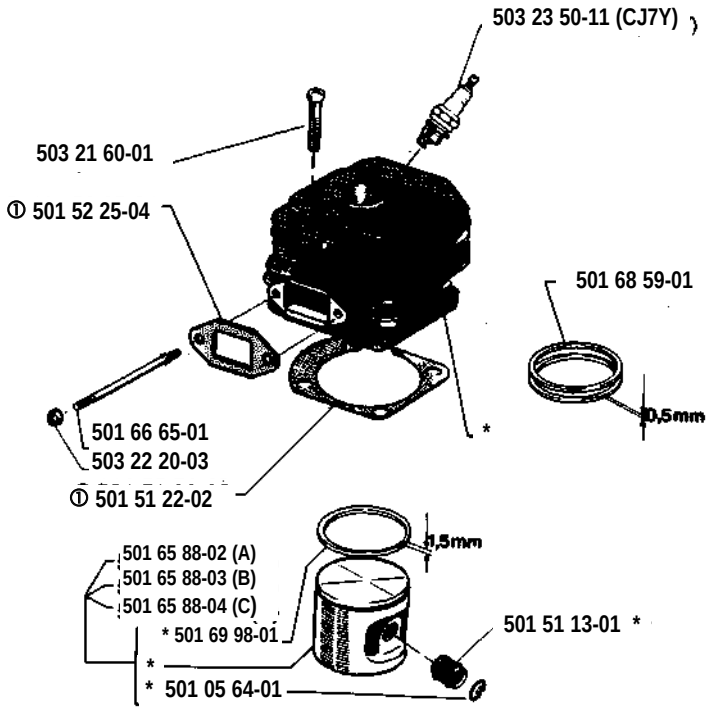

D

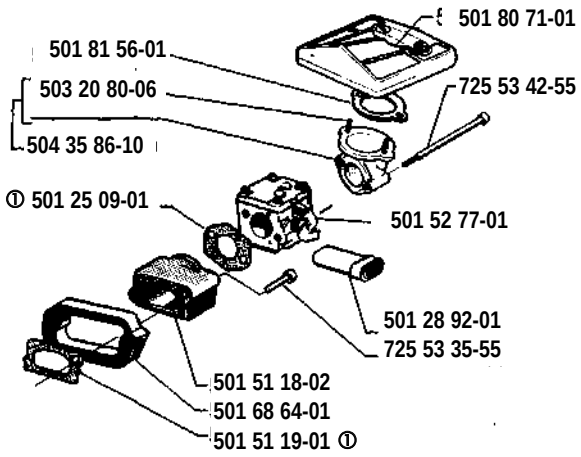

H

* compl 501 52 84-01

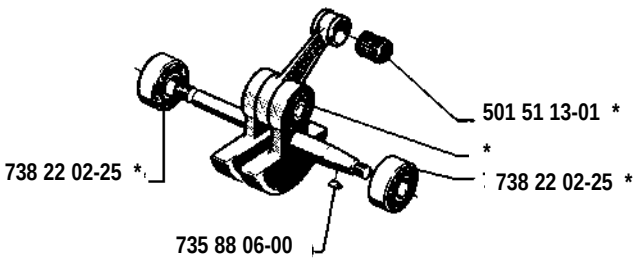

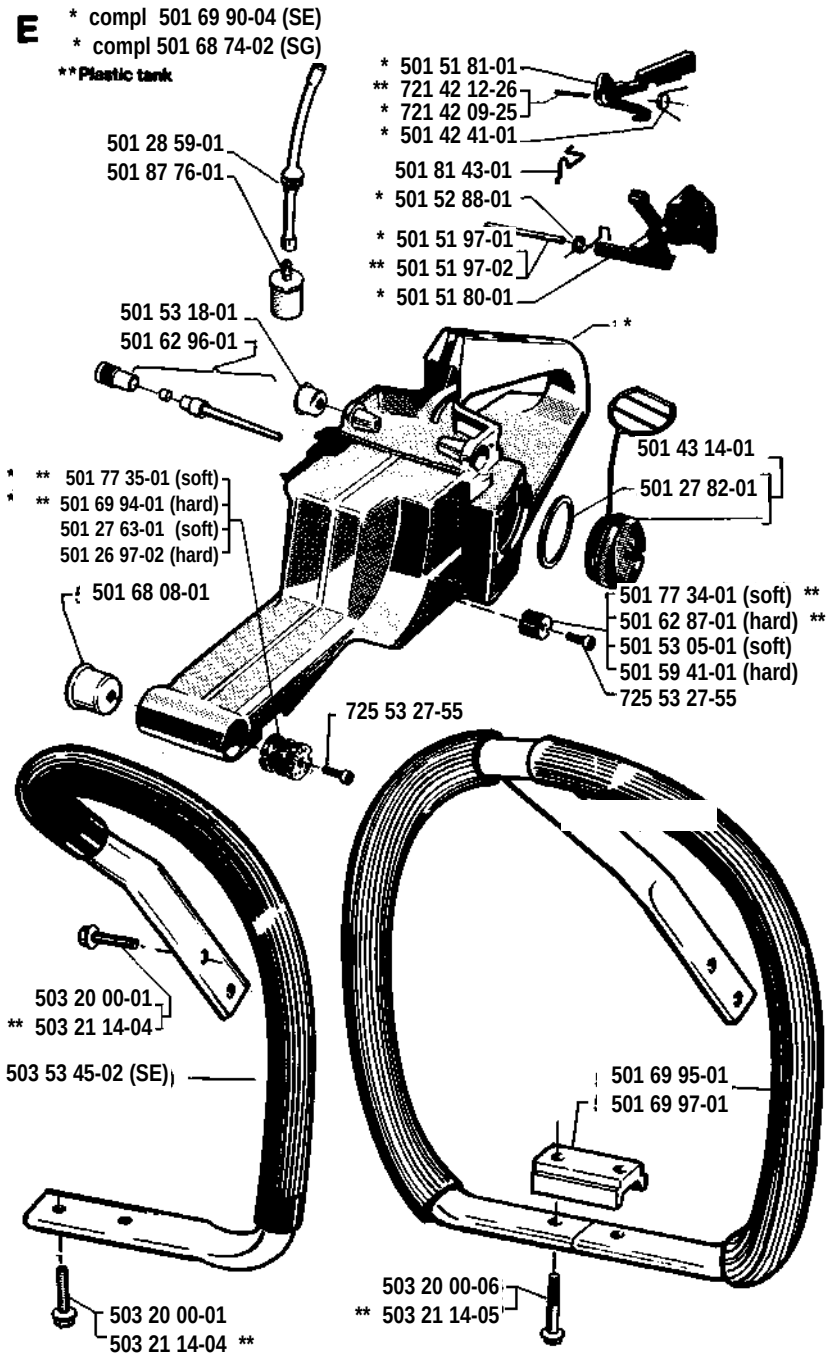
E
* compl 501 69 90-04 (SE)
* compl 501 68 74-02 (SG)
** Plastic tank
501 28 59-01
501 87 76-01
* 501 51 81-01
** 721 42 12-26
* 721 42 09-25
* 501 42 41-01
501 81 43-01
* 501 52 88-01
* 501 51 97-01
** 501 51 97-02
* 501 51 80-01
501 53 18-01
501 62 96-01
501 43 14-01
501 27 82-01
* ** 501 77 35-01 (soft)
* ** 501 69 94-01 (hard)
501 27 63-01 (soft)
501 26 97-02 (hard)
501 68 08-01
501 77 34-01 (soft) **
501 62 87-01 (hard) **
501 53 05-01 (soft)
501 59 41-01 (hard)
725 53 27-55
725 53 27-55
503 20 00-01
** 503 21 14-04
503 53 45-02 (SE)
501 69 95-01
501 69 97-01
503 20 00-01
503 21 14-04 **
503 20 00-06
** 503 21 14-05

G * compl 501 65 77-01

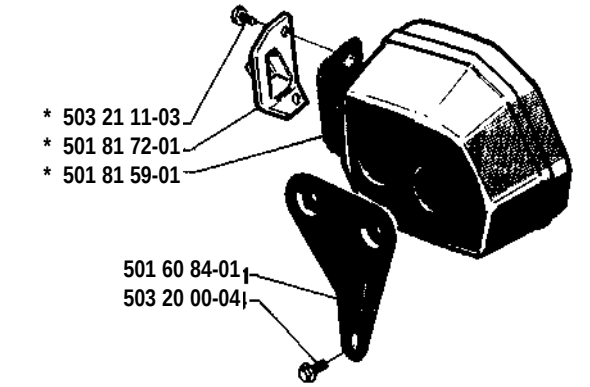

501 65 76-01 (Scandinavian type)
501 65 78-01 (Jungle type)

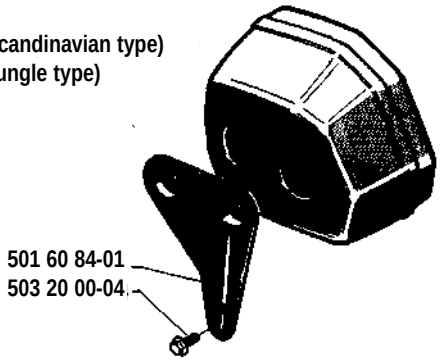

L

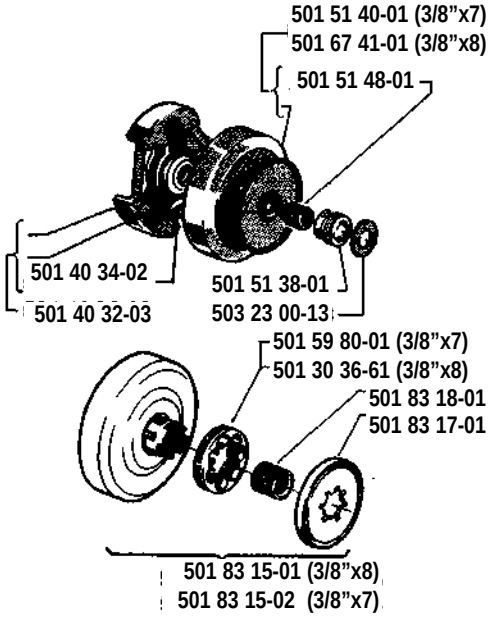

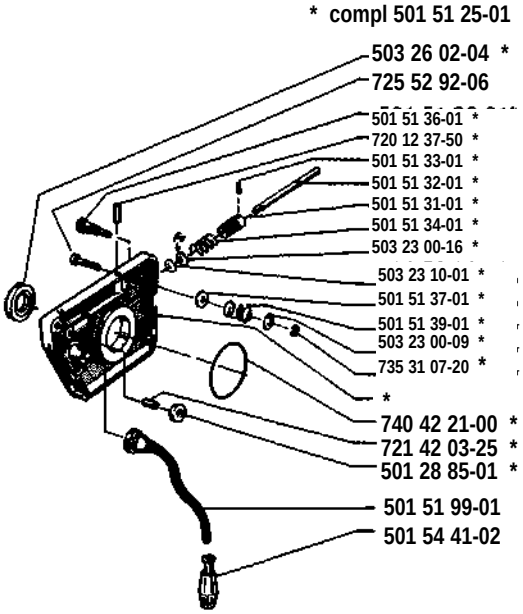

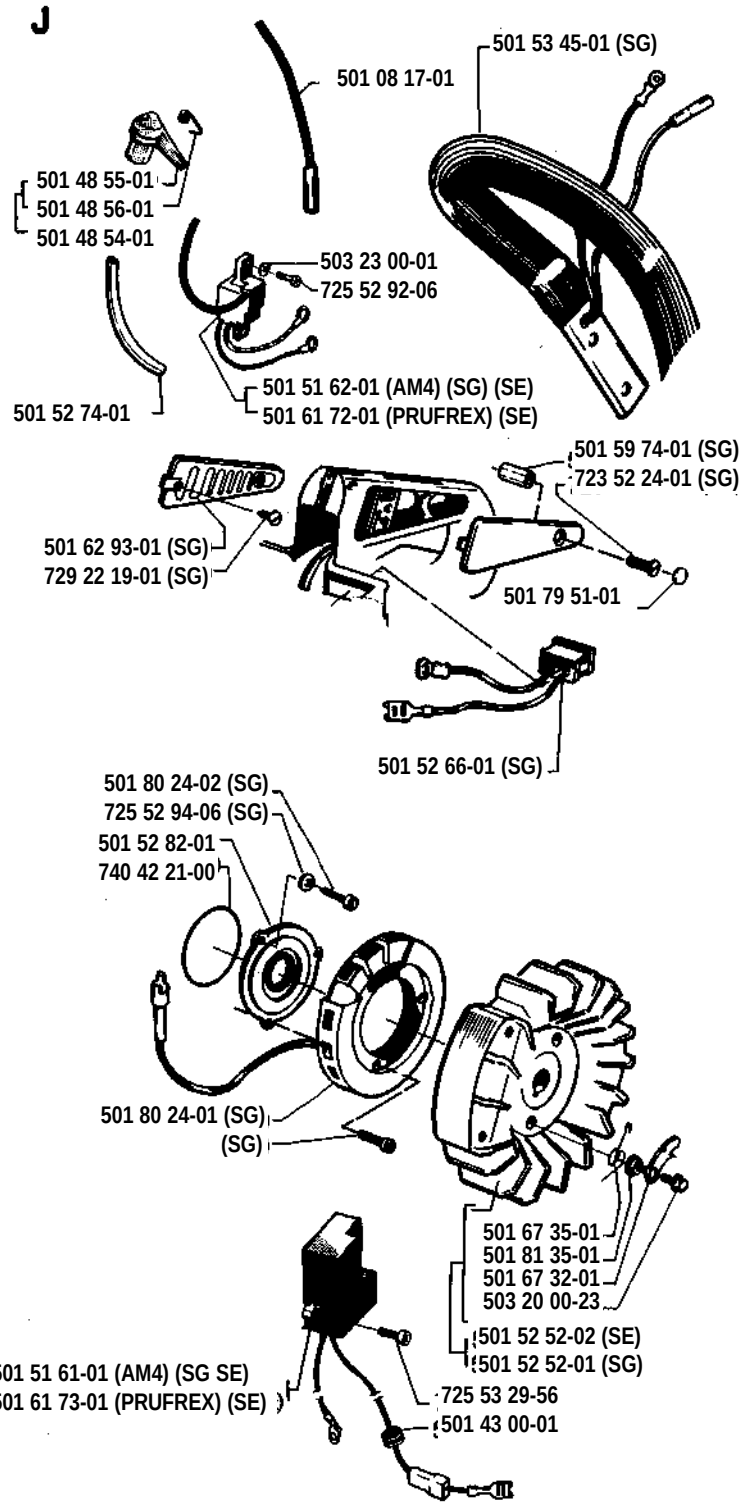
J
501 08 17-01
501 53 45-01 (SG)
501 48 55-01
501 48 56-01
501 48 54-01
503 23 00-01
725 52 92-06
501 52 74-01
501 51 62-01 (AM4) (SG) (SE)
501 61 72-01 (PRUFREX) (SE)
501 59 74-01 (SG)
723 52 24-01 (SG)
501 62 93-01 (SG)
729 22 19-01 (SG)
501 79 51-01
501 52 66-01 (SG)
501 80 24-02 (SG)
725 52 94-06 (SG)
501 52 82-01
740 42 21-00
501 80 24-01 (SG)
(SG)
501 67 35-01
501 81 35-01
501 67 32-01
503 20 00-23
501 52 52-02 (SE)
501 52 52-01 (SG)
501 51 61-01 (AM4) (SG SE)
501 61 73-01 (PRUFREX) (SE)
725 53 29-56
501 43 00-01

K

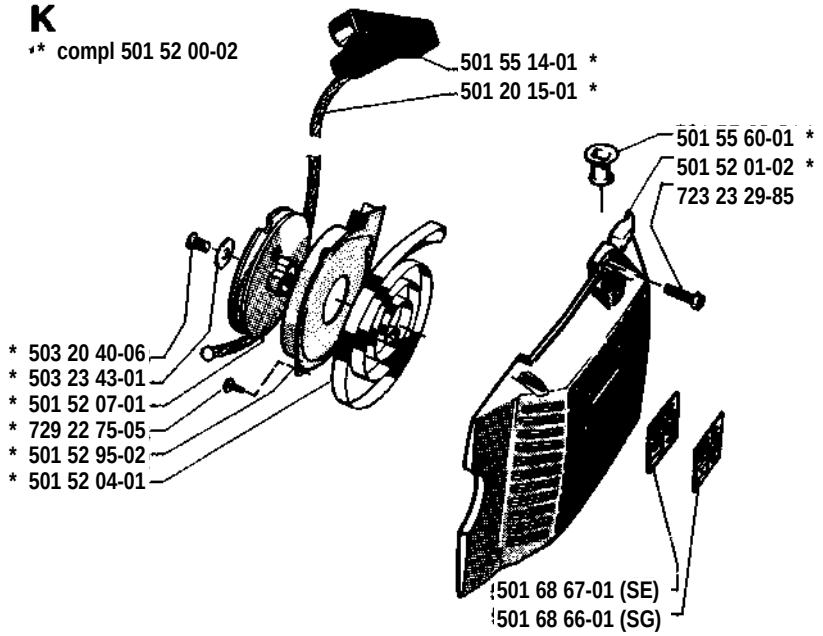
* compl 501 52 00-02
501 55 14-01 *
501 20 15-01 *
501 55 60-01 *
501 52 01-02 *
723 23 29-85
* 503 20 40-06
* 503 23 43-01
* 501 52 07-01
* 729 22 75-05
* 501 52 95-02
* 501 52 04-01
501 68 67-01 (SE)
501 68 66-01 (SG)

M

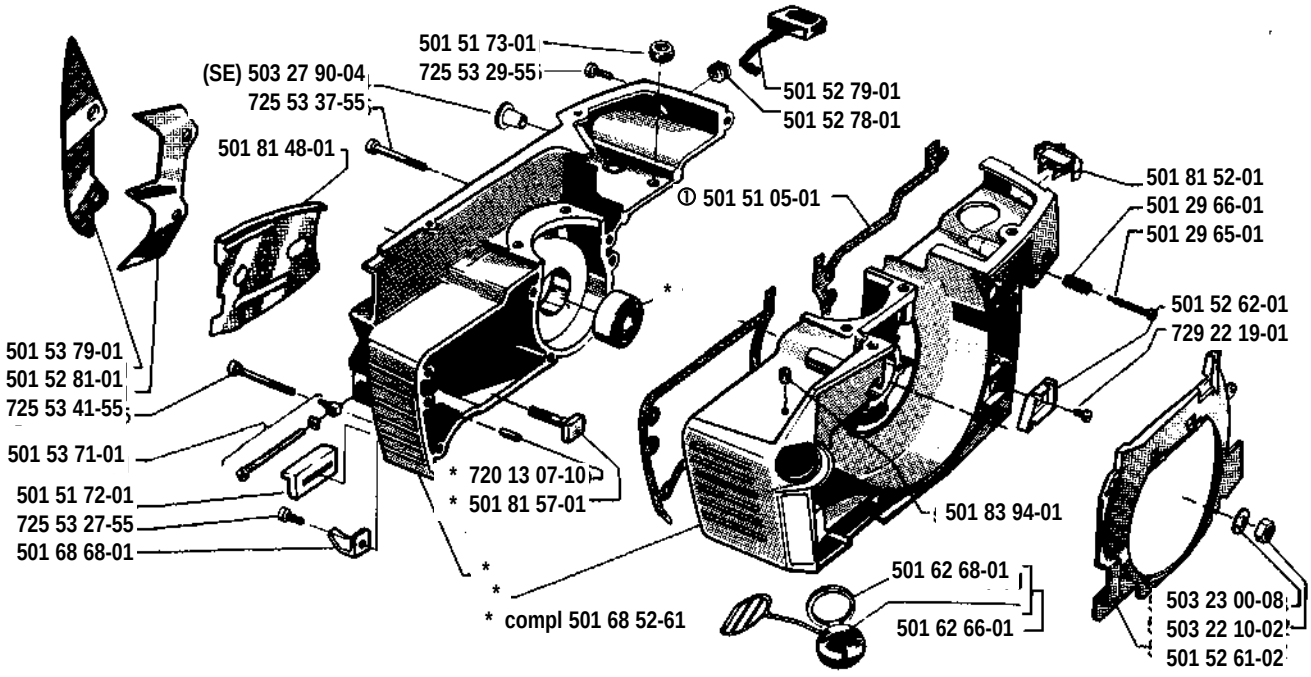
501 51 73-01
725 53 29-55
(SE) 503 27 90-04
725 53 37-55
501 52 79-01
501 52 78-01
501 81 48-01
① 501 51 05-01
501 81 52-01
501 29 66-01
501 29 65-01
501 52 62-01
729 22 19-01
501 53 79-01
501 52 81-01
725 53 41-55
501 53 71-01
501 51 72-01
725 53 27-55
501 68 68-01
* 720 13 07-10
* 501 81 57-01
501 83 94-01
* compl 501 68 52-61
501 62 68-01
501 62 66-01
503 23 00-08
503 22 10-02
501 52 61-02

N * compl 501 52 77-01

Tillotson HS 163 A

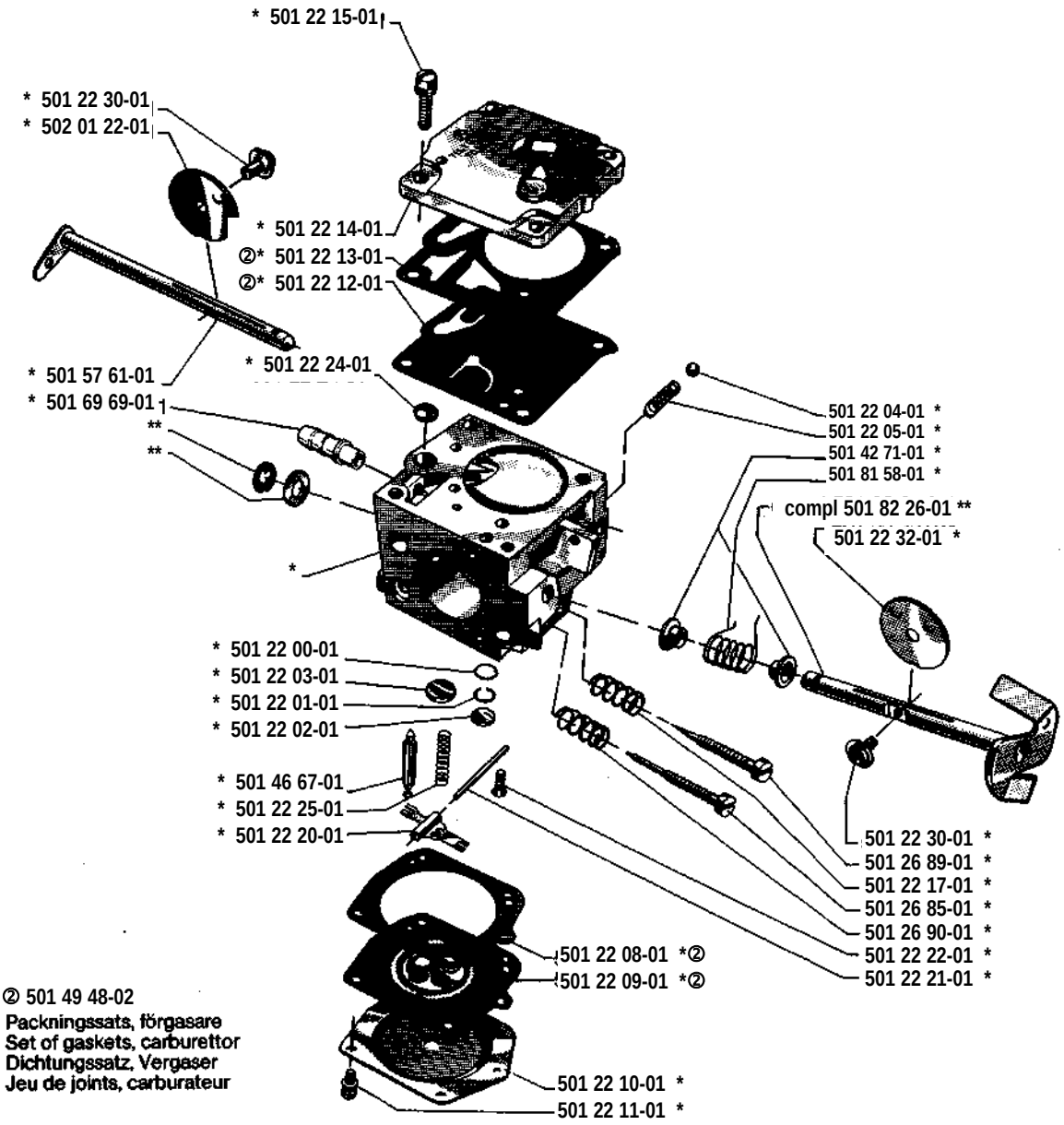

② 501 49 48-02
Packningssats, förgasare
Set of gaskets, carburettor
Dichtungssatz, Vergaser
Jeu de joints, carburateur

P * compl 501 67 33-02

Tillbehör
Accessories
Zubehöre
Accessoires
Accesorios
Pomůcky

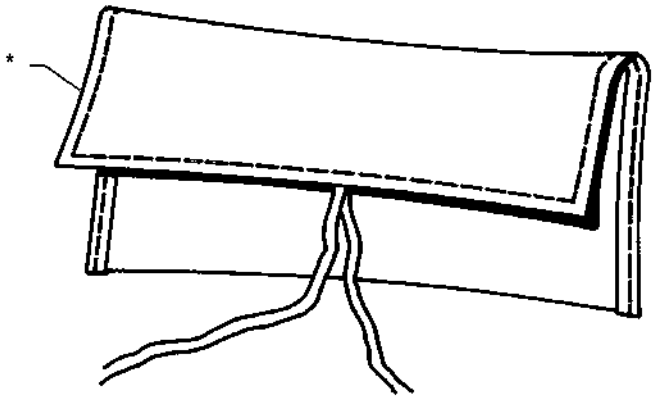

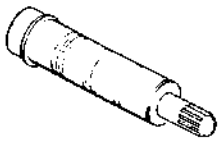

* 501 09 13-01



* 501 09 12-01



* 501 60 02-02



* 501 68 89-01

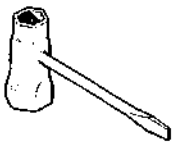

* 501 69 17-01

R

Levereras endast som reservdel
Delivery as spare part only
Nur als Ersatzteil lieferbar
Livrable seulement comme pièce de rechange
Solo como repuesto
Zasílà se jenom jakò nàhradní díl

