Husqvarna

266 (1984-08)

Rozkres je dokumentace výrobce (© příslušný výrobce) a slouží k identifikaci dílů. Pro výběr dílu se vždy řiďte katalogovým číslem.

A

* compl 501 53 60-02
* compl 501 53 60-03 (France)

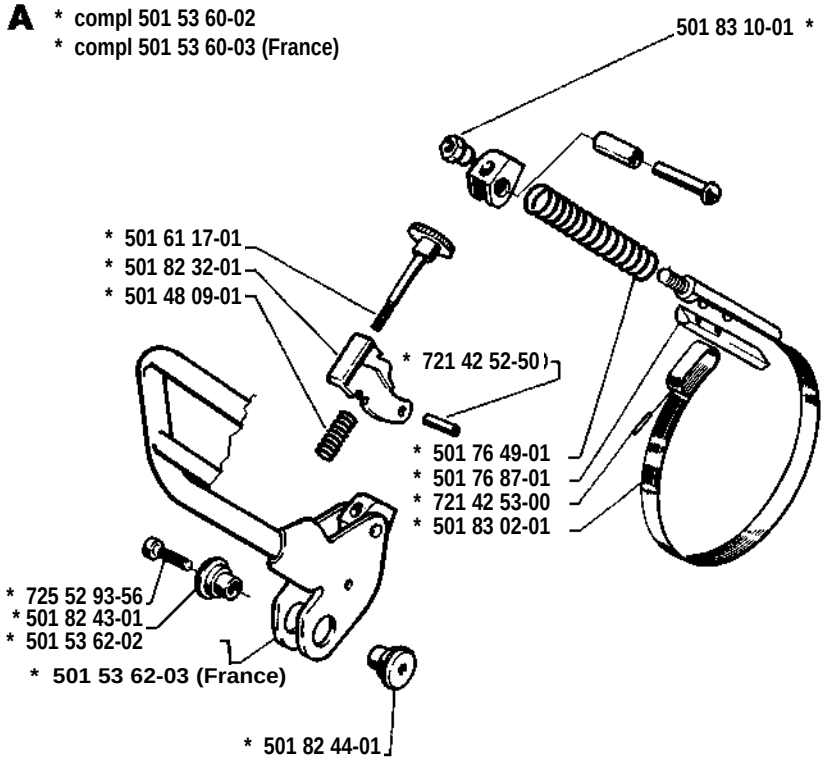

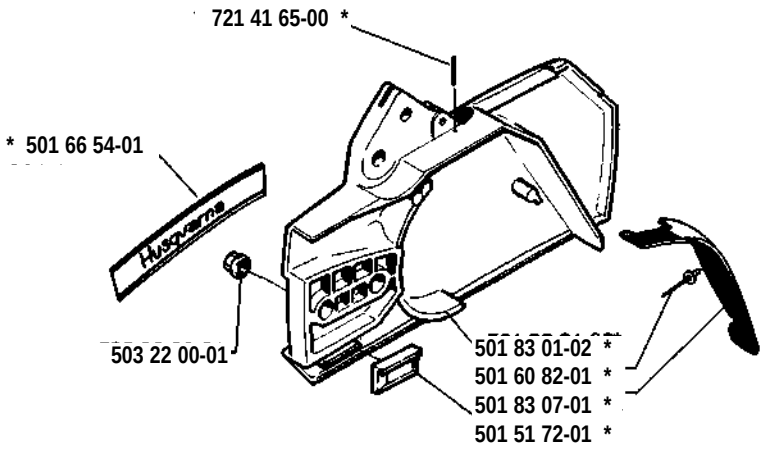

L

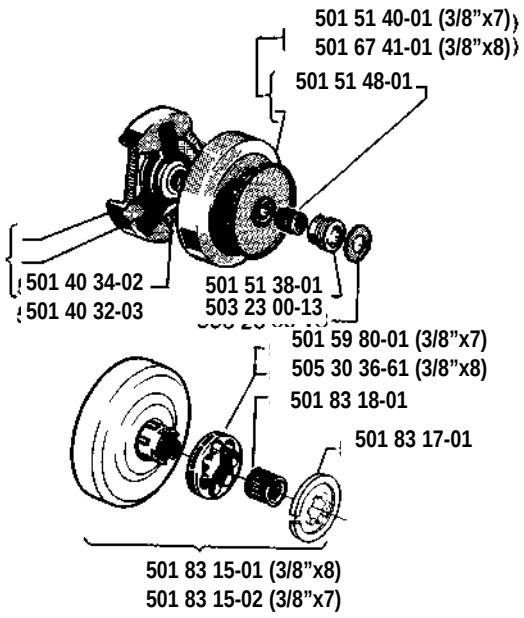

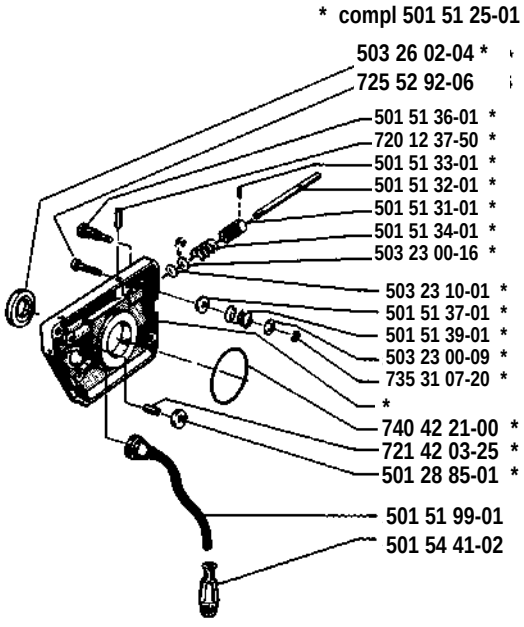

B * compl 501 68 60-01

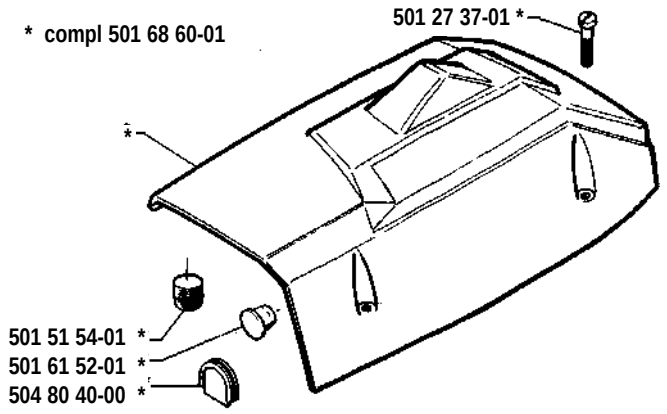

H * compl 501 52 84-01

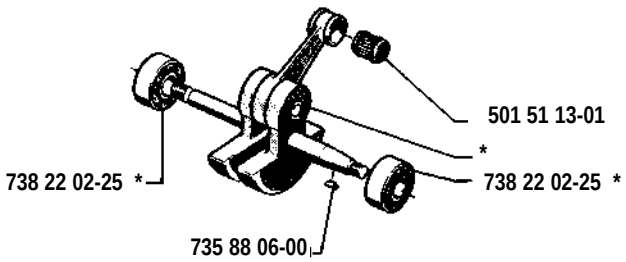

C * compl 501 68 55-71

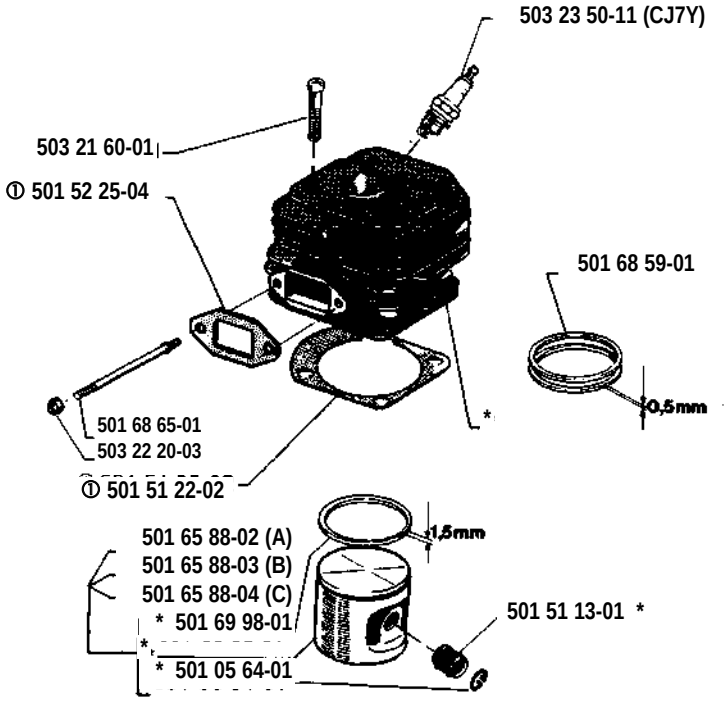

D

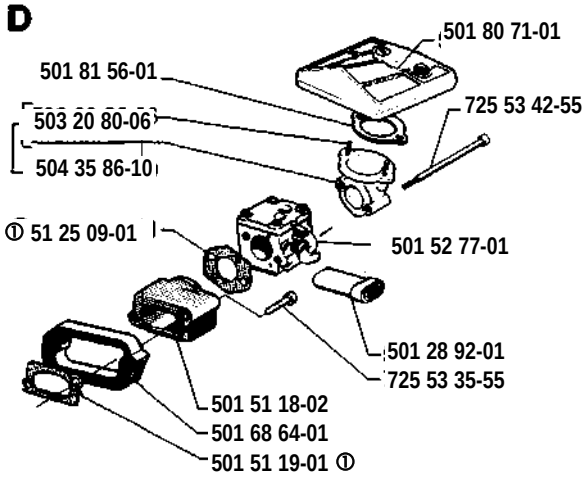

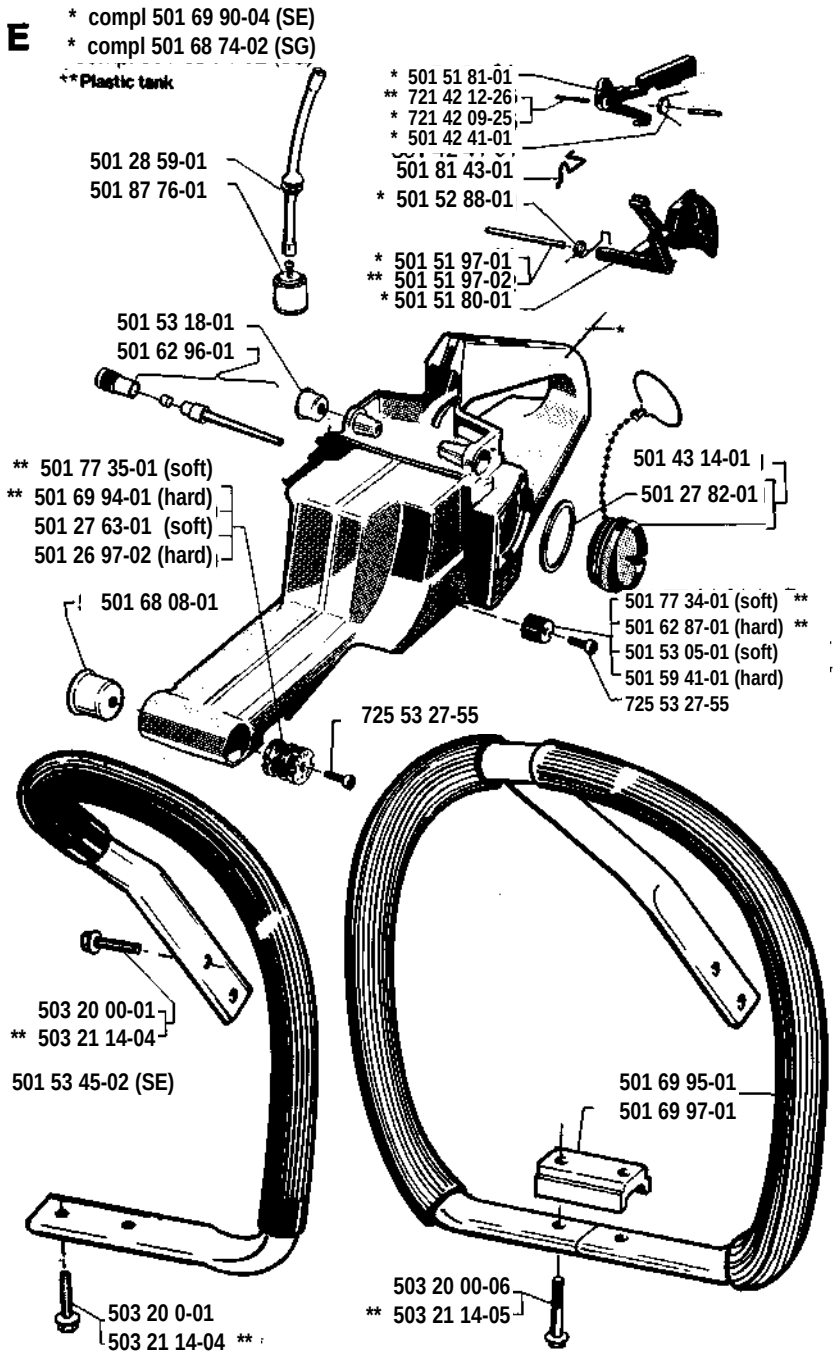
E
* compl 501 69 90-04 (SE)
* compl 501 68 74-02 (SG)
** Plastic tank
501 28 59-01
501 87 76-01
* 501 51 81-01
** 721 42 12-26
* 721 42 09-25
* 501 42 41-01
501 81 43-01
* 501 52 88-01
* 501 51 97-01
** 501 51 97-02
* 501 51 80-01
501 53 18-01
501 62 96-01
** 501 77 35-01 (soft)
** 501 69 94-01 (hard)
501 27 63-01 (soft)
501 26 97-02 (hard)
501 68 08-01
501 43 14-01
501 27 82-01
501 77 34-01 (soft) **
501 62 87-01 (hard) **
501 53 05-01 (soft)
501 59 41-01 (hard)
725 53 27-55
725 53 27-55
503 20 00-01
** 503 21 14-04
501 53 45-02 (SE)
501 69 95-01
501 69 97-01
503 20 0-01
503 21 14-04 **
503 20 00-06
** 503 21 14-05

G * compl 501 65 77-01

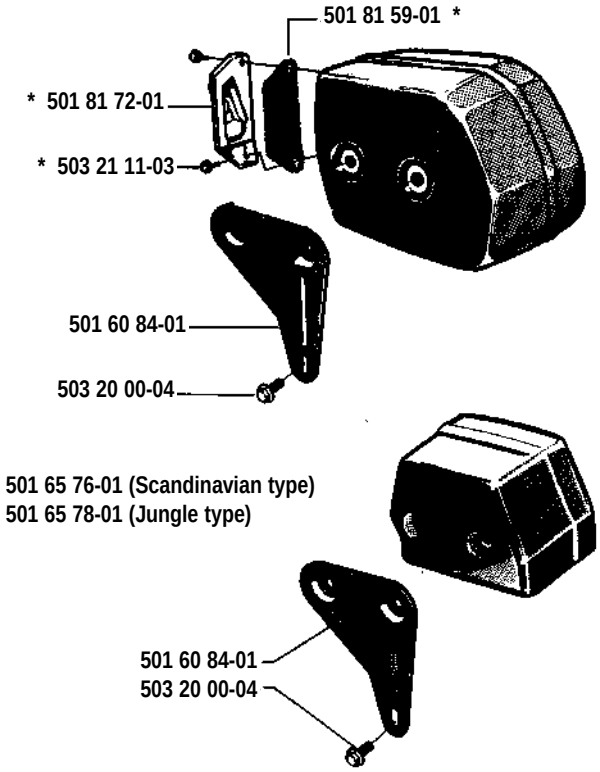

K * compl 501 52 00-02

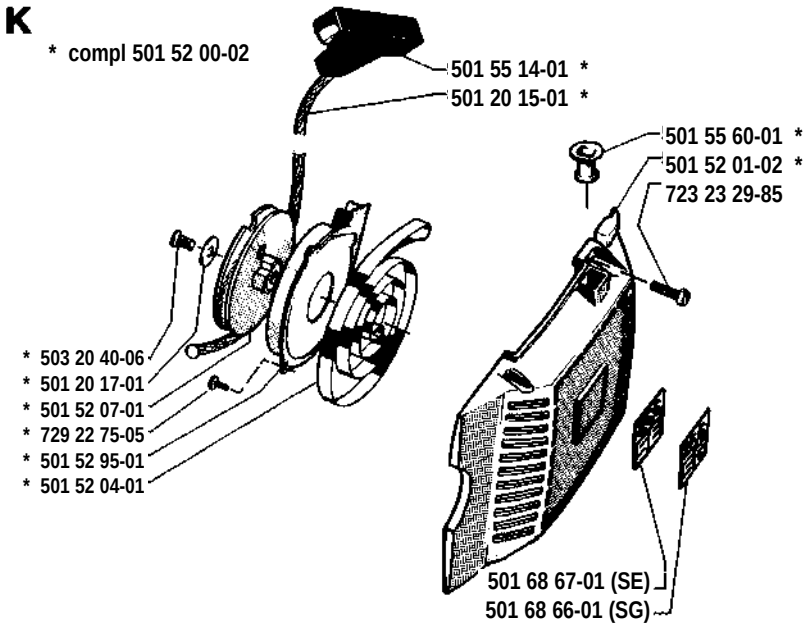

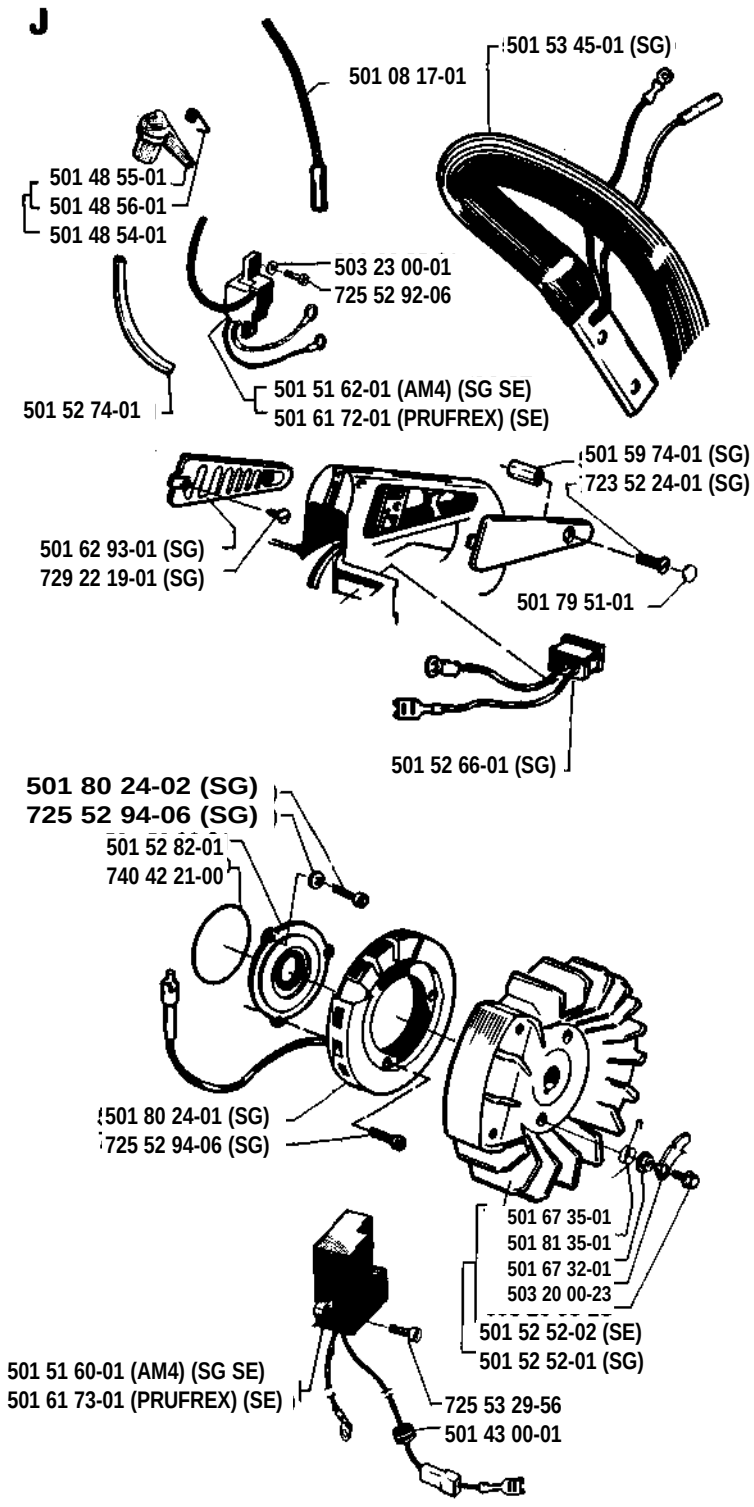
J
501 08 17-01
501 53 45-01 (SG)
501 48 55-01
501 48 56-01
501 48 54-01
503 23 00-01
725 52 92-06
501 52 74-01
501 51 62-01 (AM4) (SG SE)
501 61 72-01 (PRUFREX) (SE)
501 59 74-01 (SG)
723 52 24-01 (SG)
501 62 93-01 (SG)
729 22 19-01 (SG)
501 79 51-01
501 52 66-01 (SG)
501 80 24-02 (SG)
725 52 94-06 (SG)
501 52 82-01
740 42 21-00
501 80 24-01 (SG)
725 52 94-06 (SG)
501 67 35-01
501 81 35-01
501 67 32-01
503 20 00-23
501 52 52-02 (SE)
501 52 52-01 (SG)
501 51 60-01 (AM4) (SG SE)
501 61 73-01 (PRUFREX) (SE)
725 53 29-56
501 43 00-01

N * compl 501 52 77-01

Tillotson HS 163 A

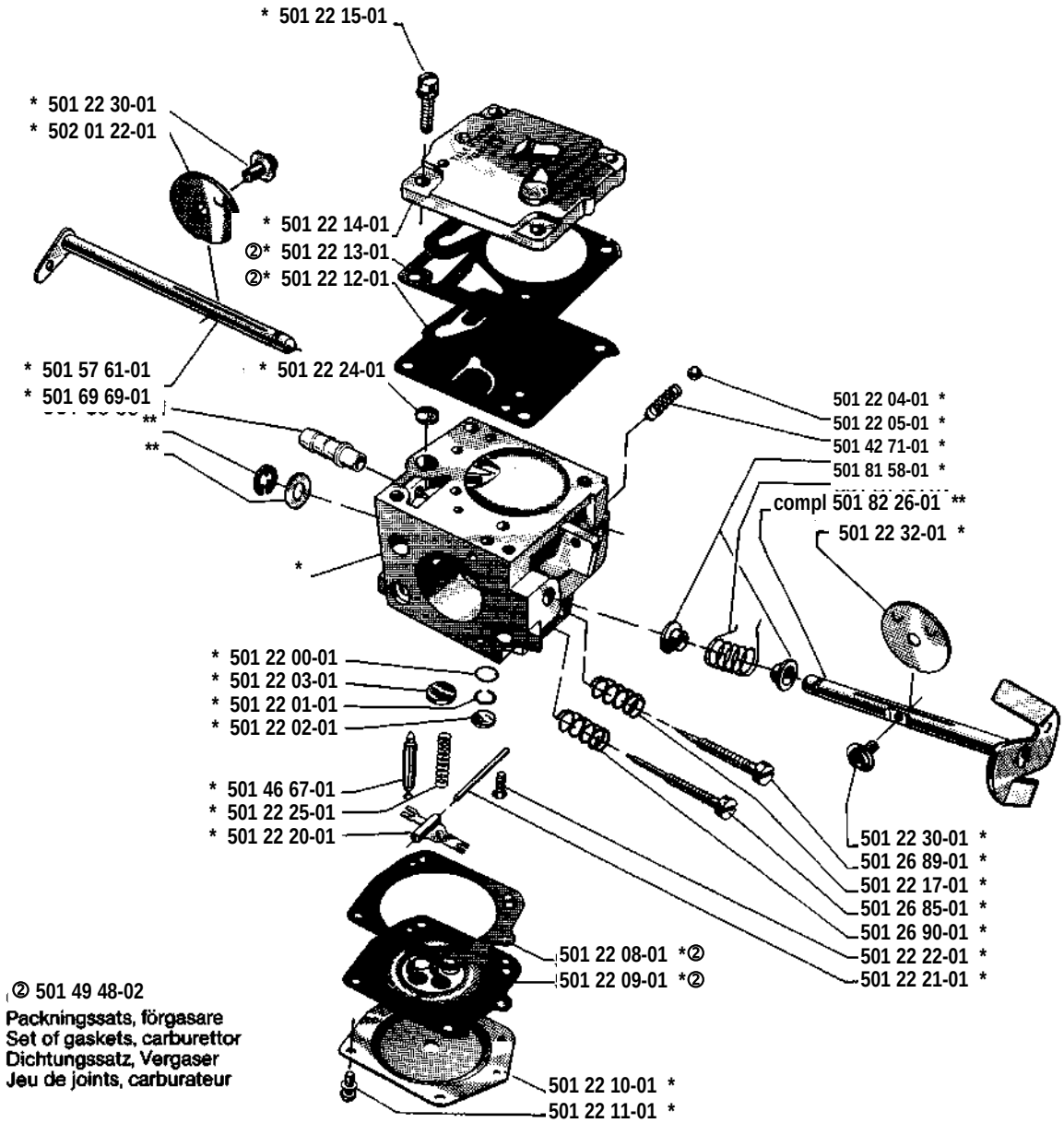

② 501 49 48-02
Packningssats, förgasare
Set of gaskets, carburettor
Dichtungssatz, Vergaser
Jeu de joints, carburateur

R

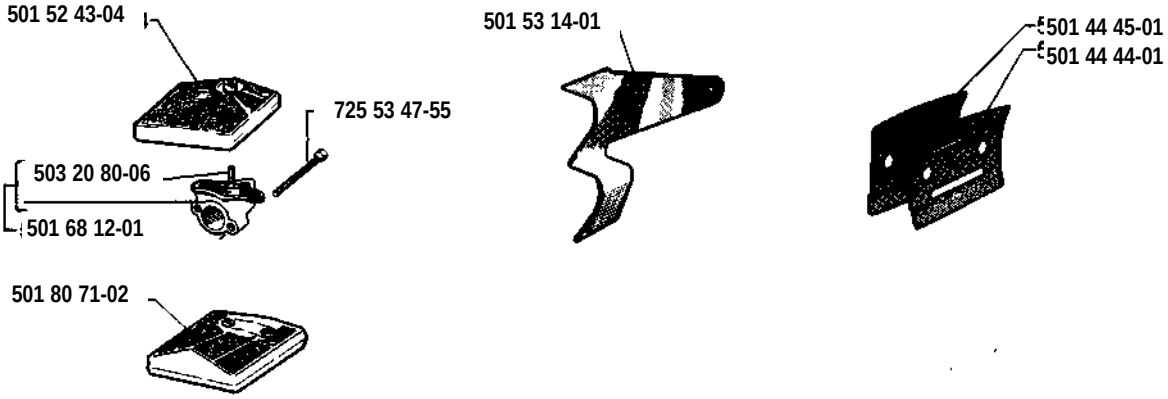

M

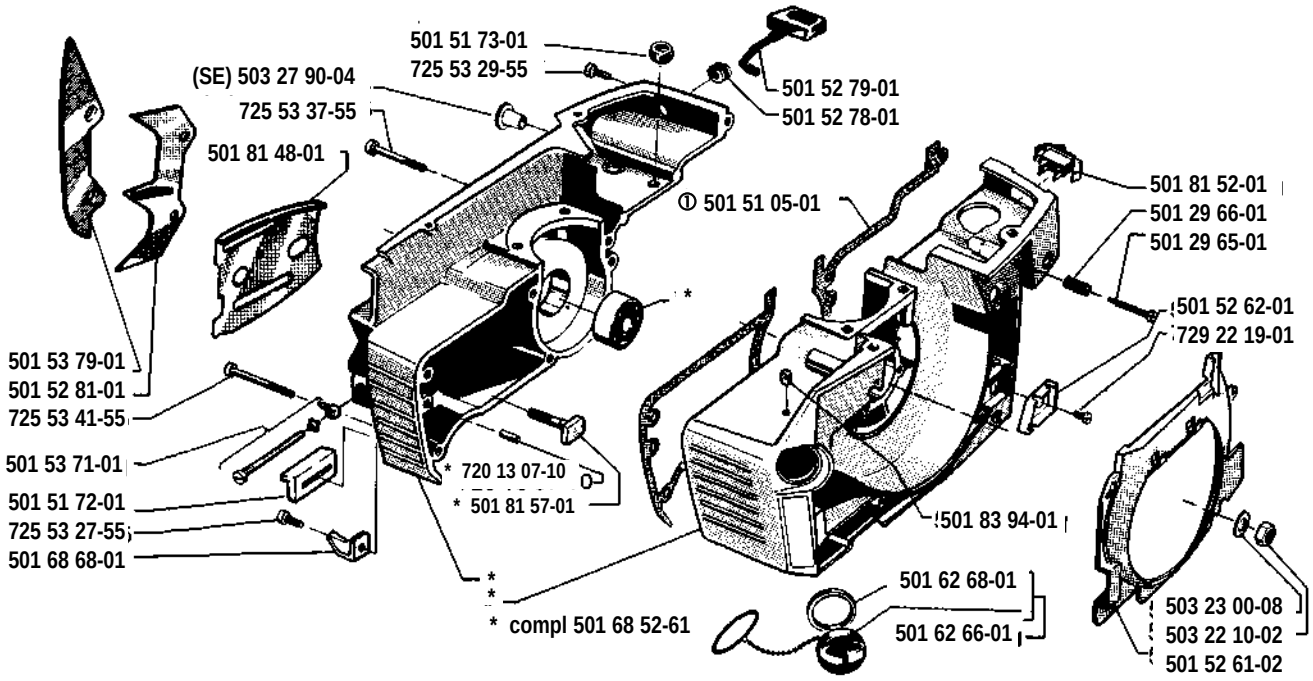

P * compl 501 67 33-02

Tillbehör
Accessories
Zubehöre
Accessoires
Accesorios
Pomůcky

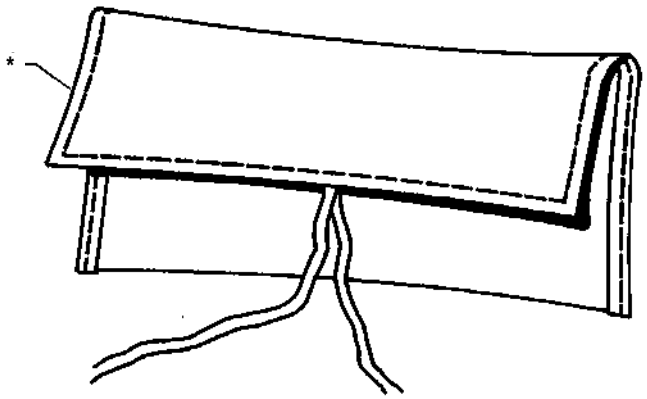

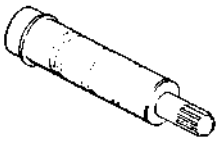

* 501 09 13-01



* 501 09 12-01



* 501 60 02-02

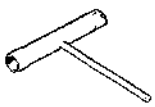

* 501 68 89-01

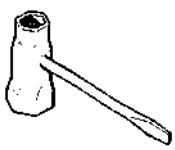

* 501 69 17-01