Husqvarna
266 (1981-09)

Rozkres je dokumentace výrobce (© příslušný výrobce) a slouží k identifikaci dílů. Pro výběr dílu se vždy řiďte katalogovým číslem.

A * compl 501 83 00-01

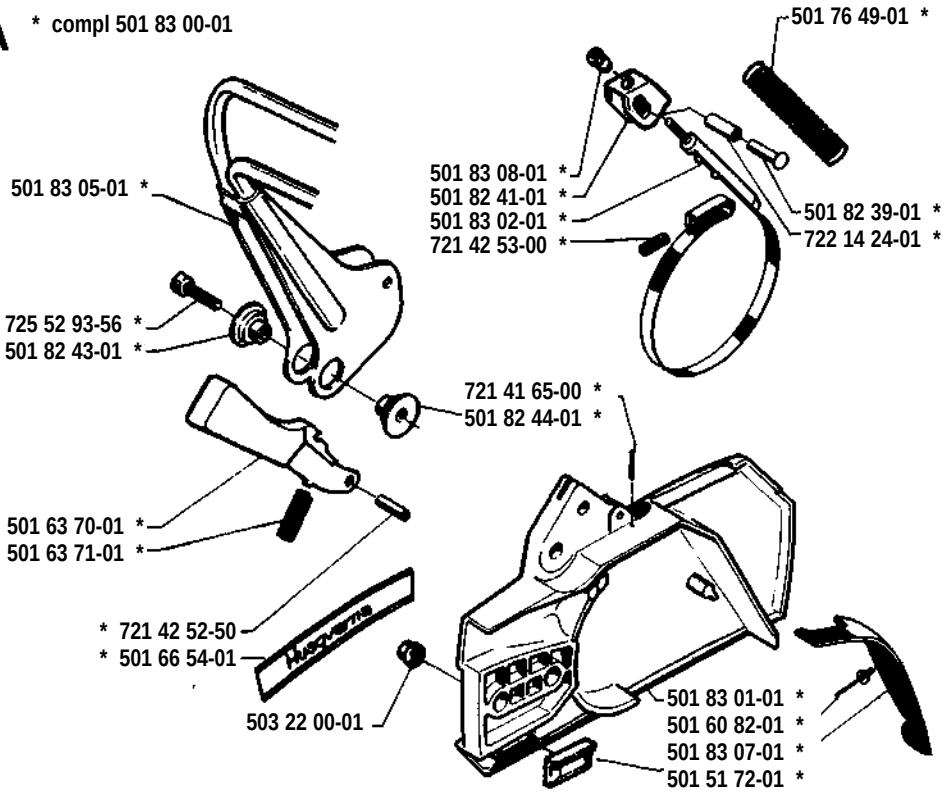

F * compl 501 53 49-01

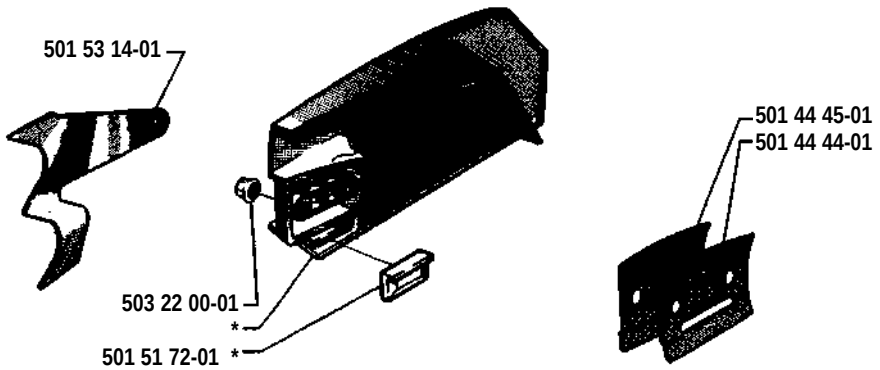

L

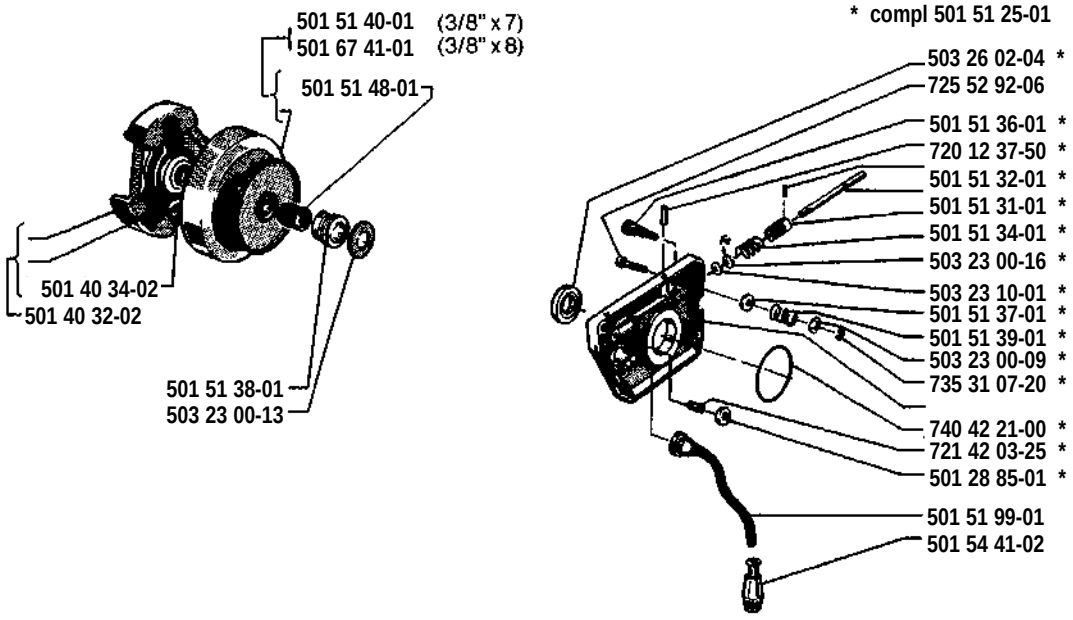

B * compl 501 68 60-01

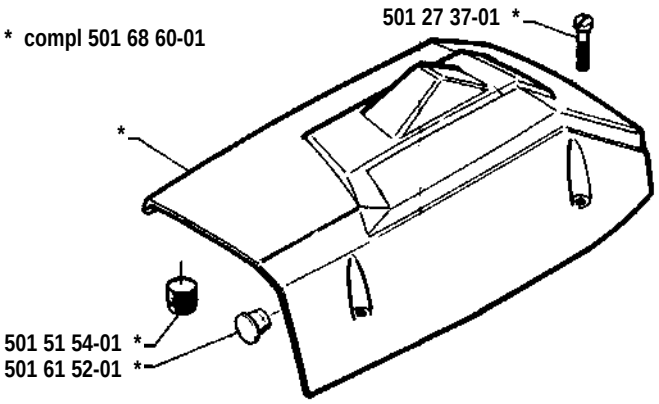

H * compl 501 52 84-01

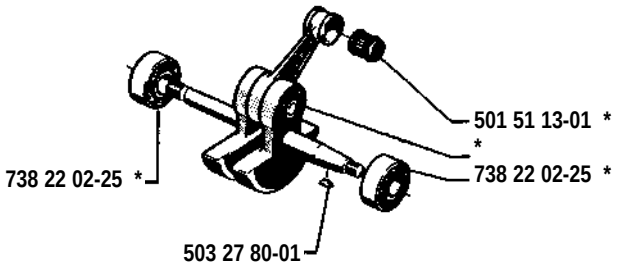

C * compl 501 68 55-01

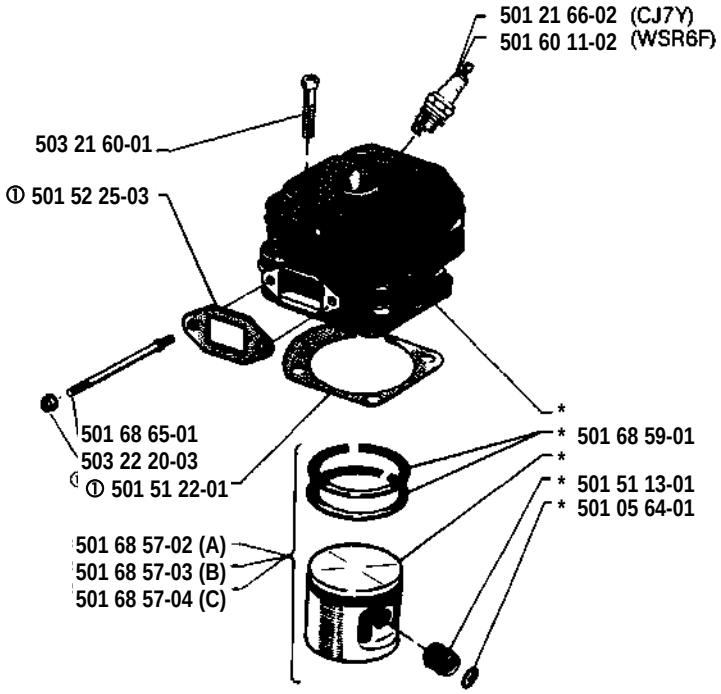

D

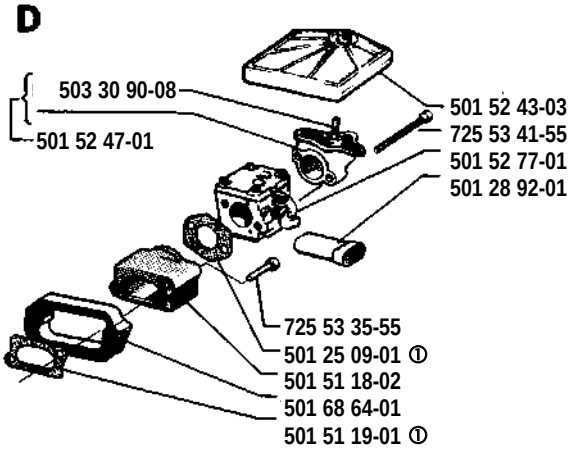
503 30 90-08
501 52 47-01
501 52 43-03
725 53 41-55
501 52 77-01
501 28 92-01
725 53 35-55
501 25 09-01 ①
501 51 18-02
501 68 64-01
501 51 19-01 ①

J

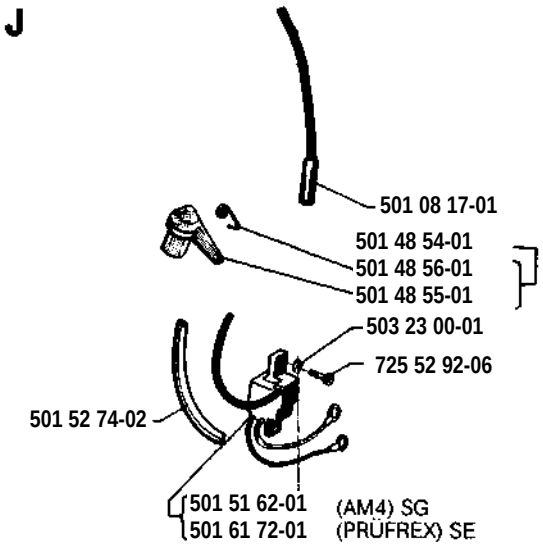
501 08 17-01
501 48 54-01
501 48 56-01
501 48 55-01
503 23 00-01
725 52 92-06
501 52 74-02
501 51 62-01
501 61 72-01
(AM4) SG
(PRÜFREX) SE

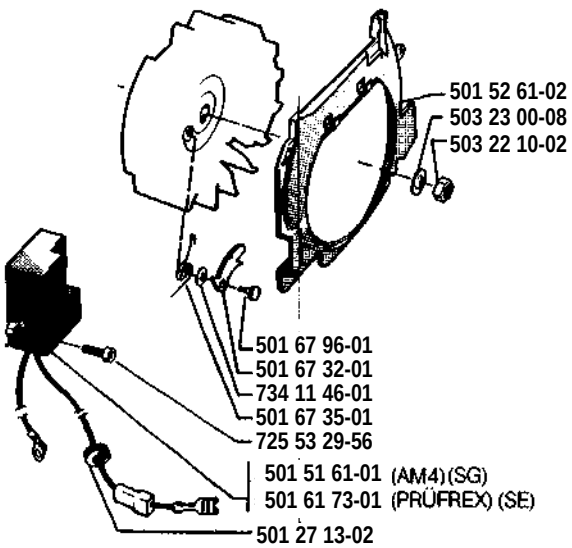
501 52 61-02
503 23 00-08
503 22 10-02
501 67 96-01
501 67 32-01
734 11 46-01
501 67 35-01
725 53 29-56
501 51 61-01 (AM4)(SG)
501 61 73-01 (PRÜFREX) (SE)
501 27 13-02

E

* compl 501 68 74-01 (SE)
* compl 501 68 74-02 (SG)

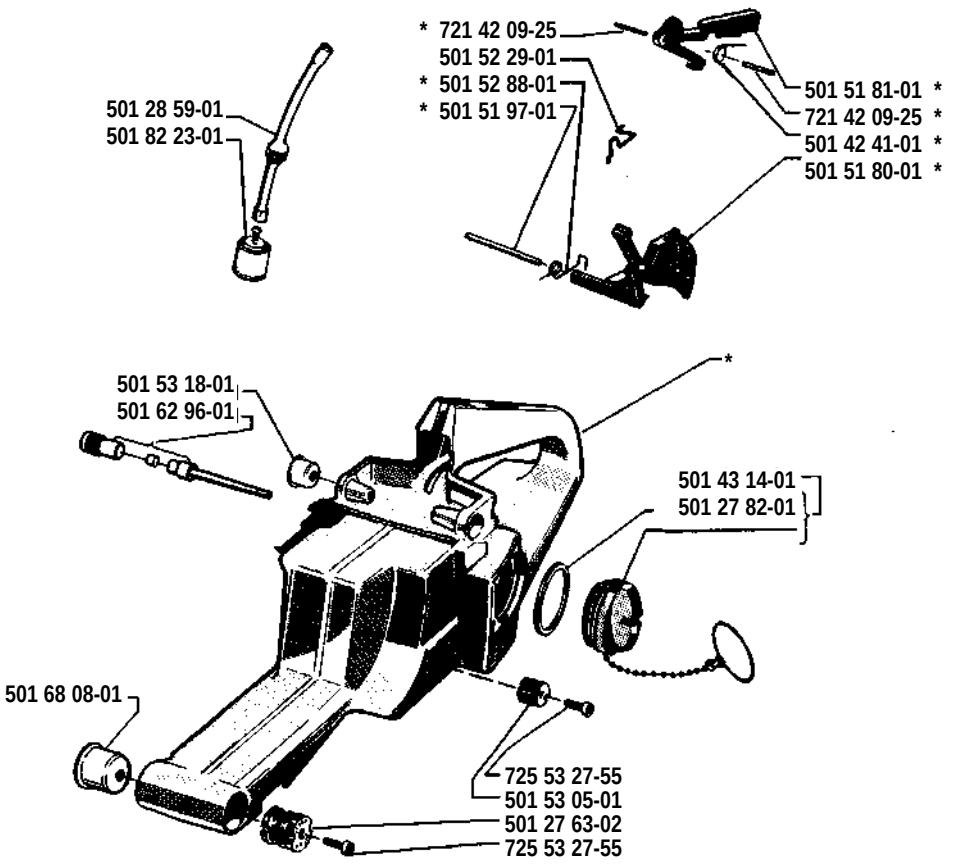

K

* compl 501 52 00-02

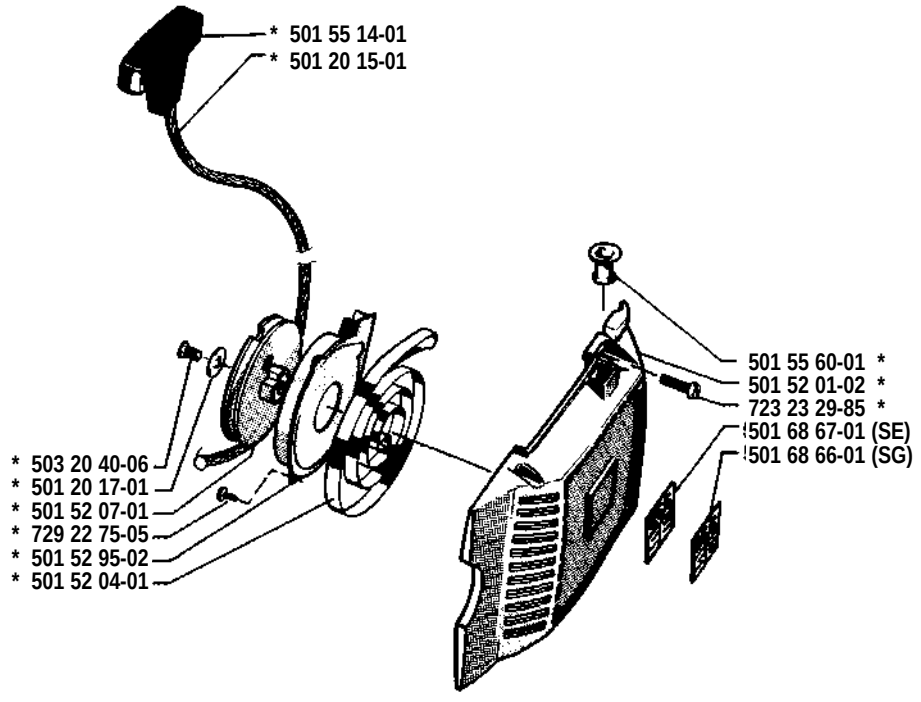

G * compl 501 52 15-08

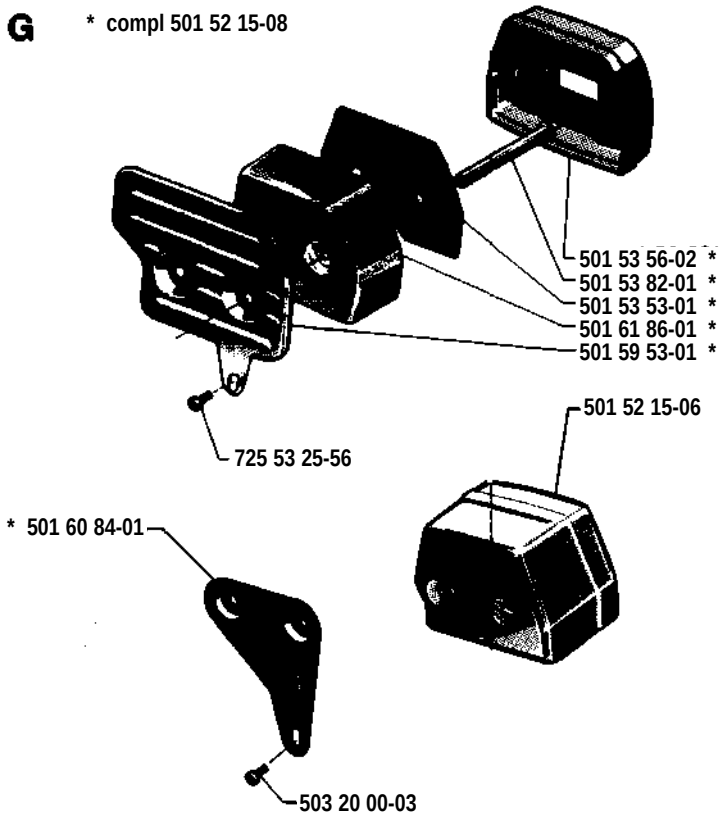

M

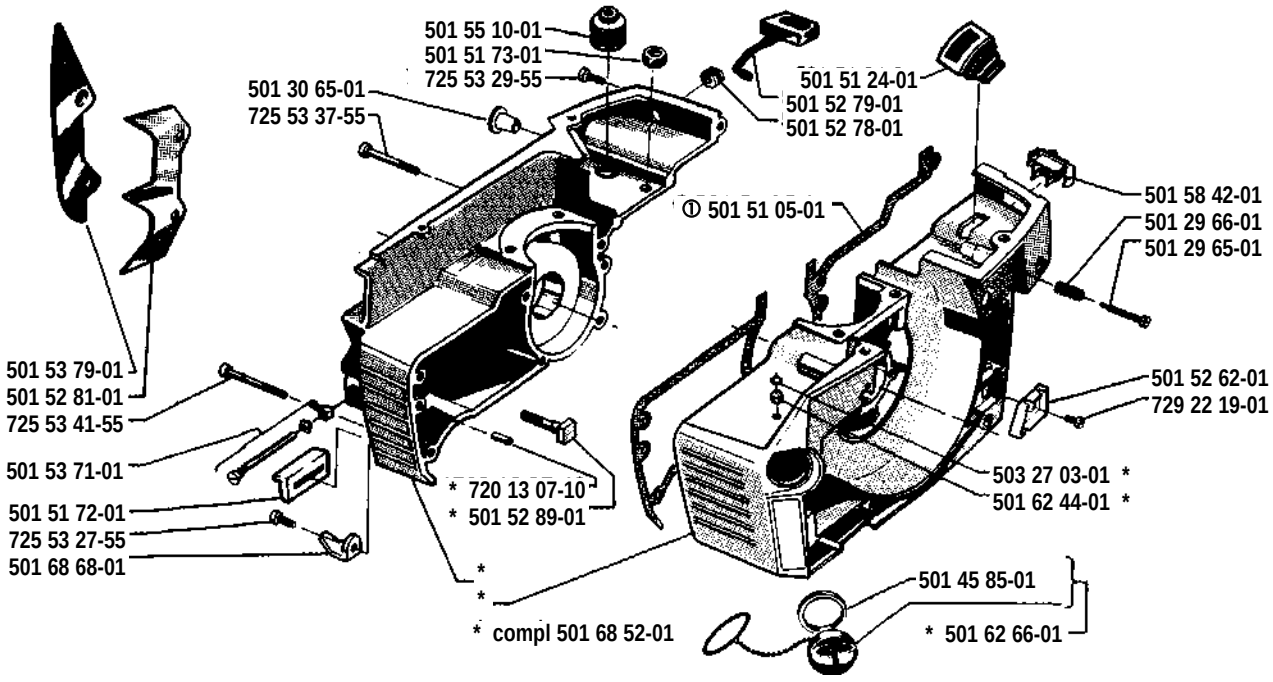

N

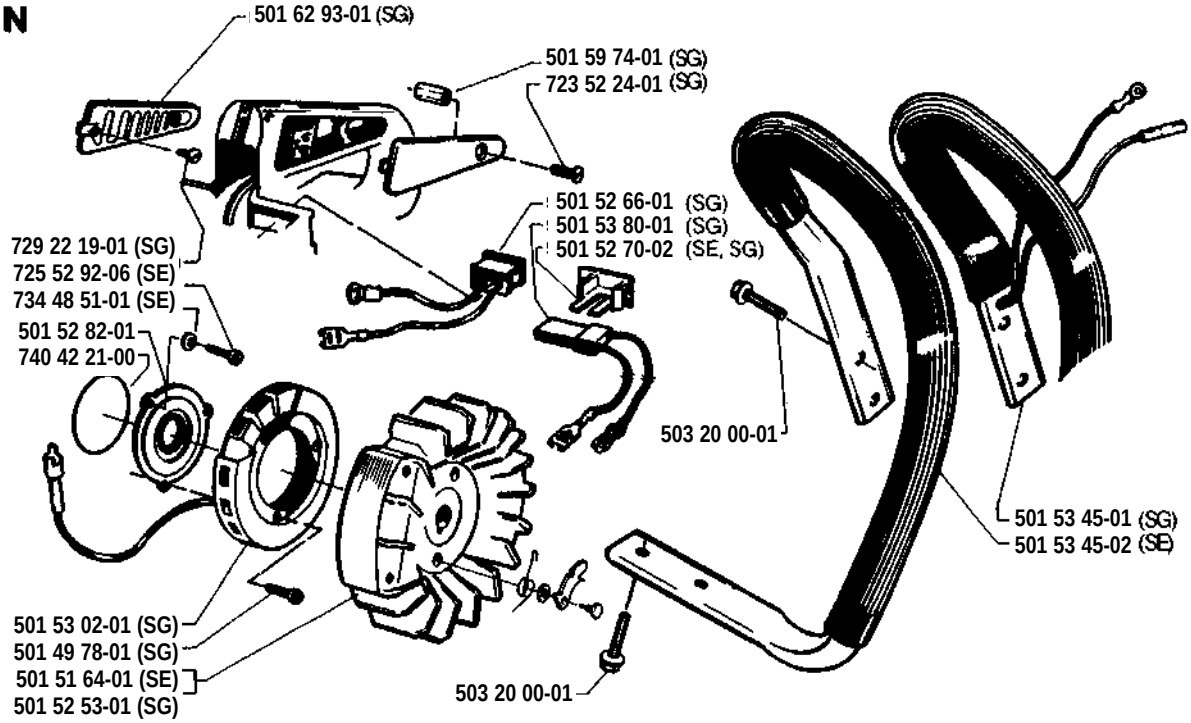

P compl 501 67 33-02

Tillbehör
Accessories
Accessoires
Zubehöre

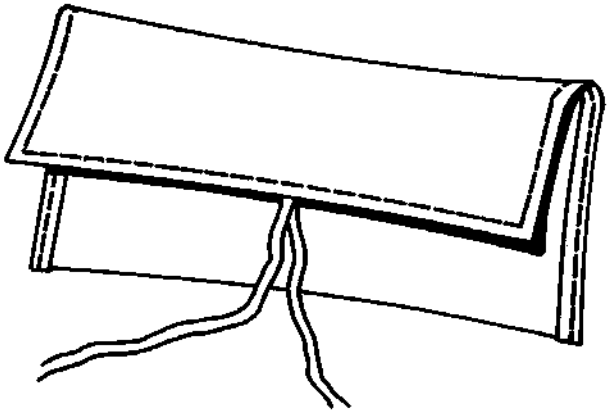

O compl 501 52 77-01

Tillotson HS 163 A

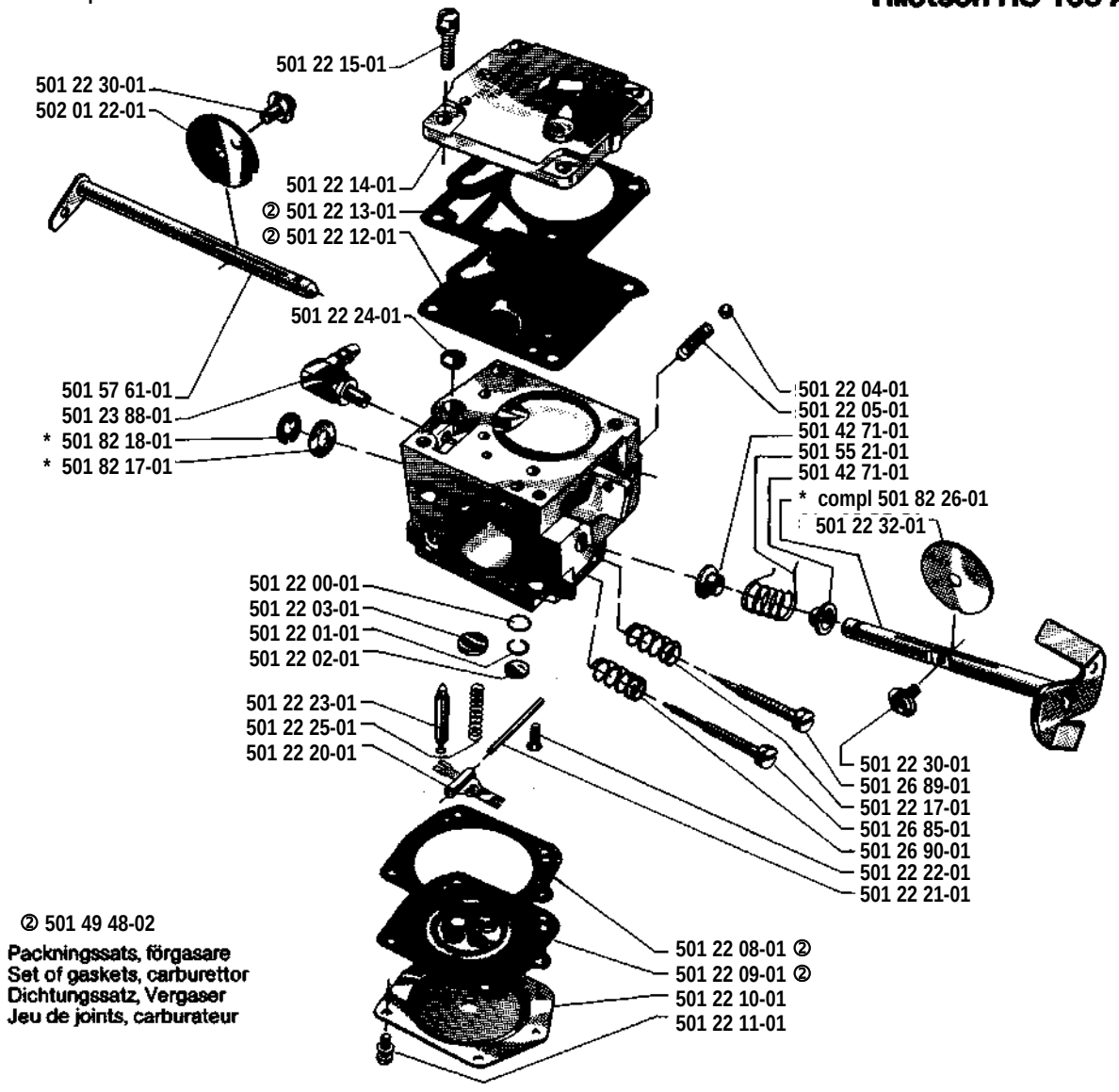

② 501 49 48-02

Packningssats, förgasare
Set of gaskets, carburettor
Dichtungssatz, Vergaser
Jeu de joints, carburateur