Husqvarna
257 (1999-06)

Rozkres je dokumentace výrobce (© příslušný výrobce) a slouží k identifikaci dílů. Pro výběr dílu se vždy řiďte katalogovým číslem.

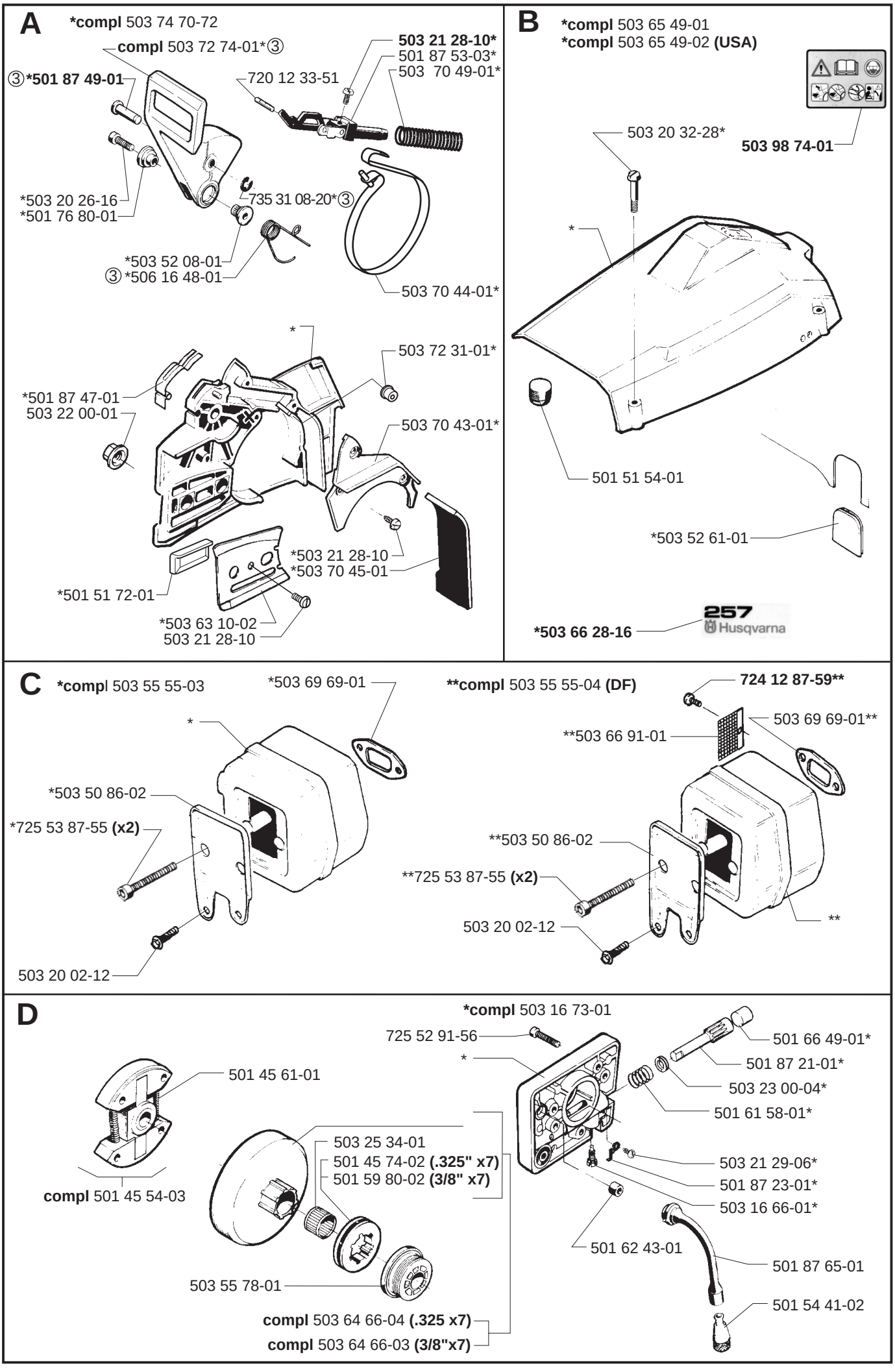
A
*compl 503 74 70-72
compl 503 72 74-01*③
③*501 87 49-01
503 21 28-10*
501 87 53-03*
503 70 49-01*
720 12 33-51
*503 20 26-16
*501 76 80-01
735 31 08-20*③
*503 52 08-01
③*506 16 48-01
503 70 44-01*
*
503 72 31-01*
*501 87 47-01
503 22 00-01
503 70 43-01*
*503 21 28-10
*503 70 45-01
*501 51 72-01
*503 63 10-02
503 21 28-10
B
*compl 503 65 49-01
*compl 503 65 49-02 (USA)
503 98 74-01
503 20 32-28*
*
501 51 54-01
*503 52 61-01
*503 66 28-16
257
Husqvarna
C
*compl 503 55 55-03
*503 69 69-01
*
*503 50 86-02
*725 53 87-55 (x2)
503 20 02-12
**compl 503 55 55-04 (DF)
724 12 87-59**
503 69 69-01**
**503 66 91-01
**503 50 86-02
**725 53 87-55 (x2)
503 20 02-12
**
D
*compl 503 16 73-01
725 52 91-56
*
501 66 49-01*
501 87 21-01*
503 23 00-04*
501 61 58-01*
501 45 61-01
compl 501 45 54-03
503 25 34-01
501 45 74-02 (.325" x7)
501 59 80-02 (3/8" x7)
503 21 29-06*
501 87 23-01*
503 16 66-01*
501 62 43-01
501 87 65-01
503 55 78-01
501 54 41-02
compl 503 64 66-04 (.325 x7)
compl 503 64 66-03 (3/8"x7)

E

***compl** 503 66 08-72

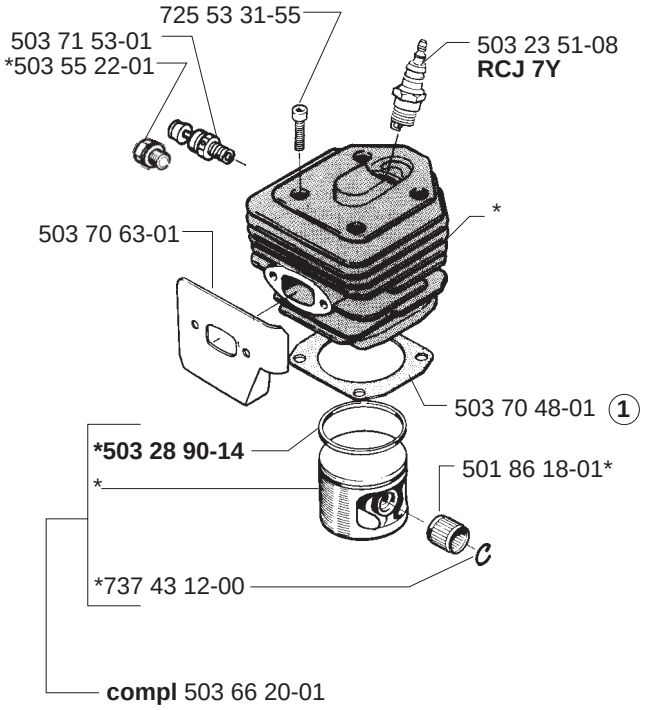

F

***compl** 506 18 19-72

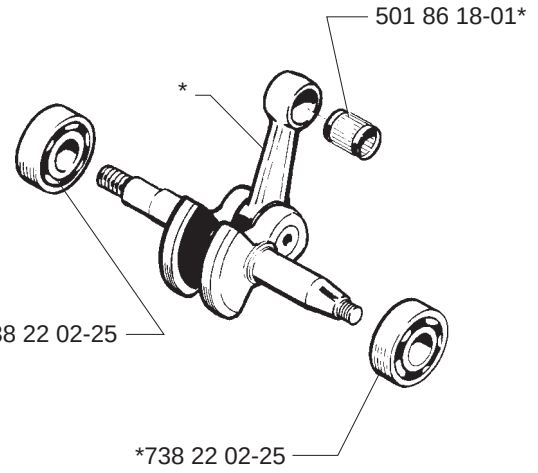

G

***compl** 501 86 00-04

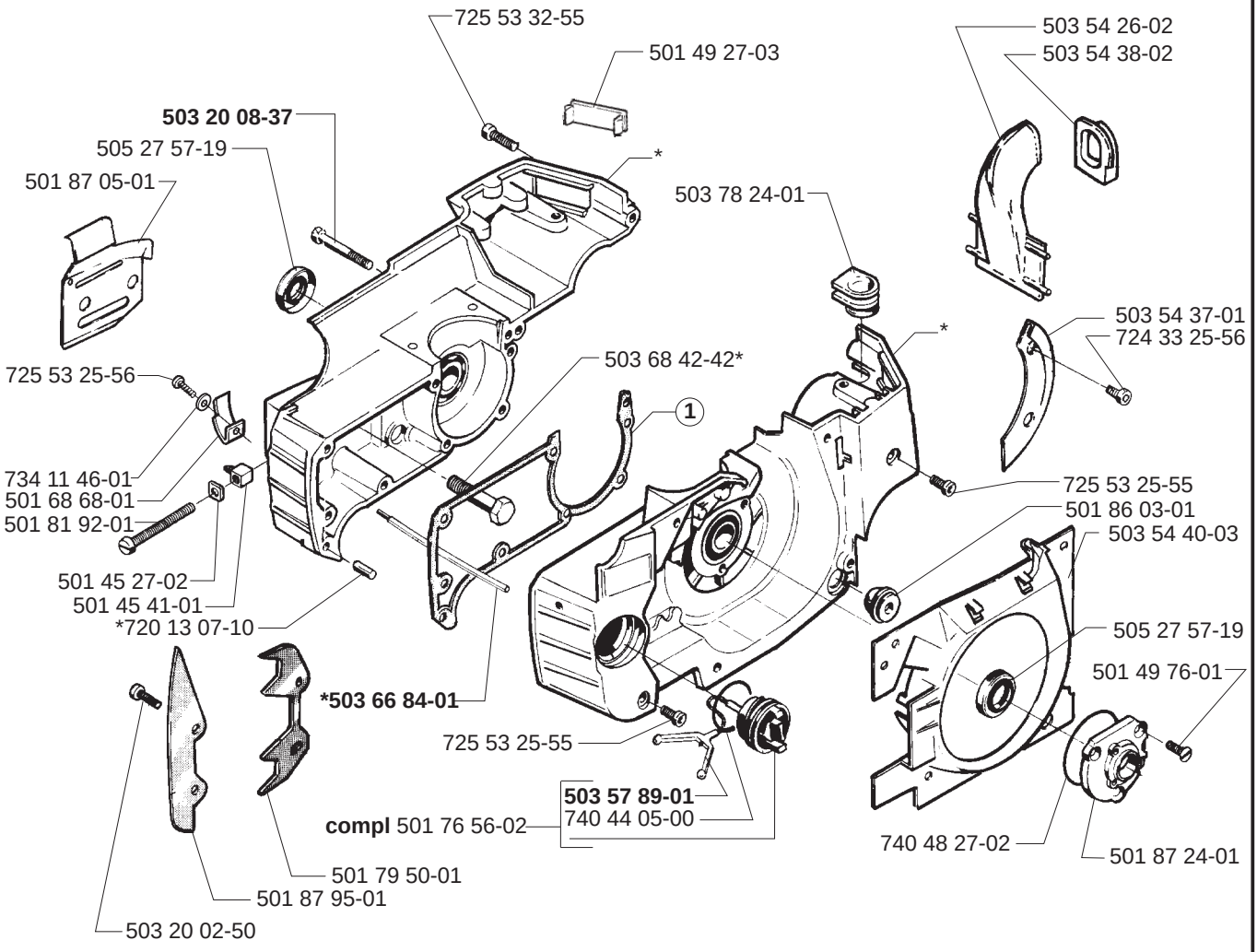

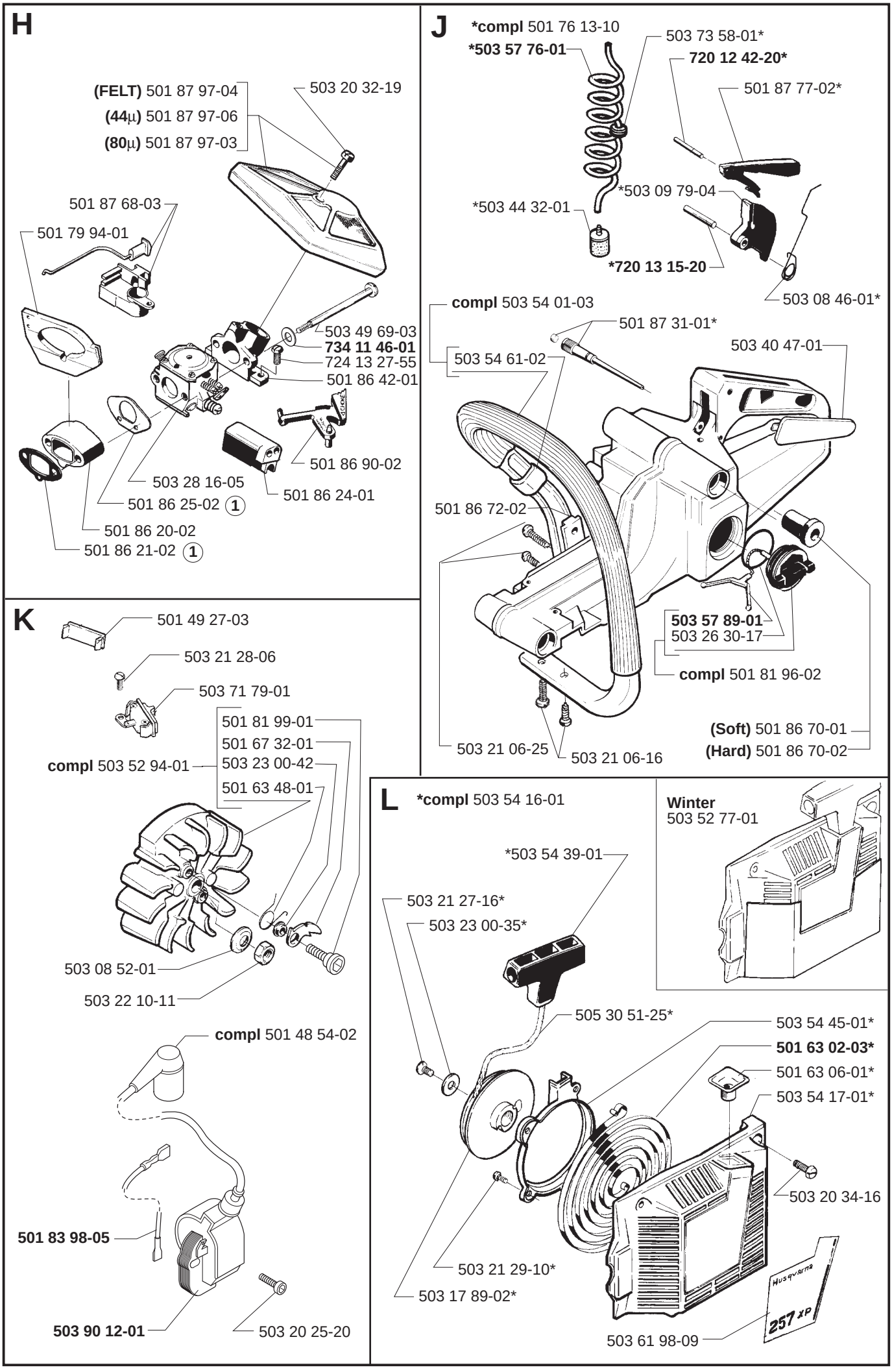
H
(FELT) 501 87 97-04
(44µ) 501 87 97-06
(80µ) 501 87 97-03
503 20 32-19
501 87 68-03
501 79 94-01
503 49 69-03
734 11 46-01
724 13 27-55
501 86 42-01
501 86 90-02
503 28 16-05
501 86 25-02 (1)
501 86 24-01
501 86 20-02
501 86 21-02 (1)
J
*compl 501 76 13-10
*503 57 76-01
503 73 58-01*
720 12 42-20*
501 87 77-02*
*503 09 79-04
*503 44 32-01
*720 13 15-20
503 08 46-01*
compl 503 54 01-03
501 87 31-01*
503 40 47-01
503 54 61-02
501 86 72-02
503 57 89-01
503 26 30-17
compl 501 81 96-02
(Soft) 501 86 70-01
(Hard) 501 86 70-02
503 21 06-25
503 21 06-16
K
501 49 27-03
503 21 28-06
503 71 79-01
501 81 99-01
501 67 32-01
compl 503 52 94-01
503 23 00-42
501 63 48-01
503 08 52-01
503 22 10-11
compl 501 48 54-02
501 83 98-05
503 90 12-01
503 20 25-20
L
*compl 503 54 16-01
Winter
503 52 77-01
*503 54 39-01
503 21 27-16*
503 23 00-35*
505 30 51-25*
503 54 45-01*
501 63 02-03*
501 63 06-01*
503 54 17-01*
503 20 34-16
503 21 29-10*
503 17 89-02*
503 61 98-09
Husqvarna
257 XP

M

compl 503 28 16-05

Walbro HDA-120

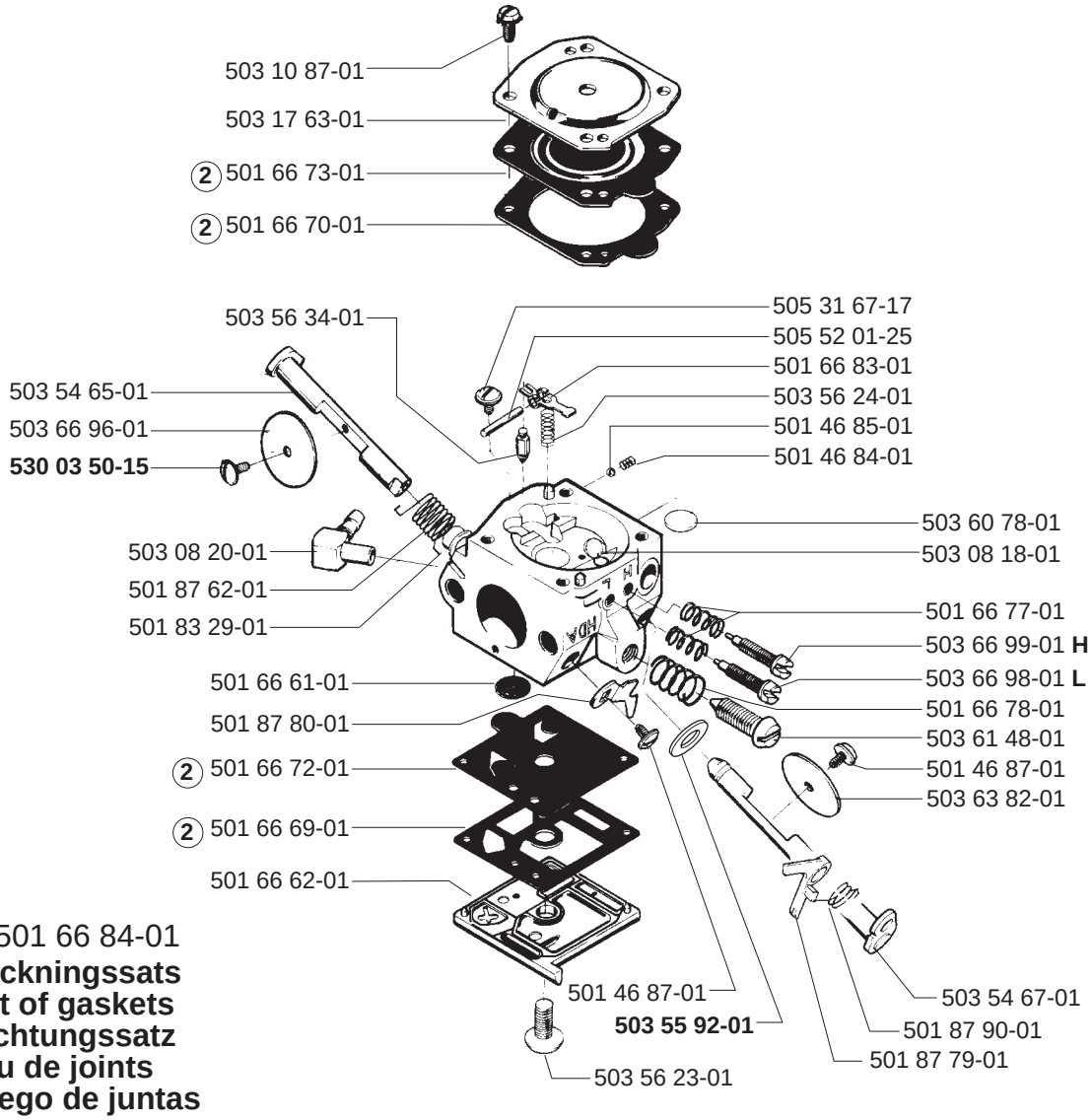

② 501 66 84-01
Packningssats
Set of gaskets
Dichtungssatz
Jeu de joints
Juego de juntas

N

Tillbehör
Accessories
Zubehöre
Accessoires
Accesorios

***compl 503 55 85-01**



503 55 86-01 **NV4**

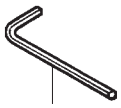

503 55 86-02 **NV5**



501 69 17-01

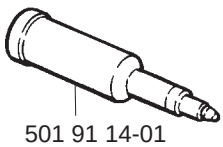

501 91 14-01

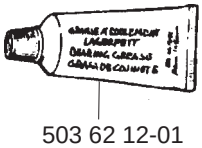

503 62 12-01

Q

≥ = Up to Bis A
Tot A T.o.m.

Serial no.≥ 4480712

