Husqvarna
257 (1994-06)

Rozkres je dokumentace výrobce (© příslušný výrobce) a slouží k identifikaci dílů. Pro výběr dílu se vždy řiďte katalogovým číslem.

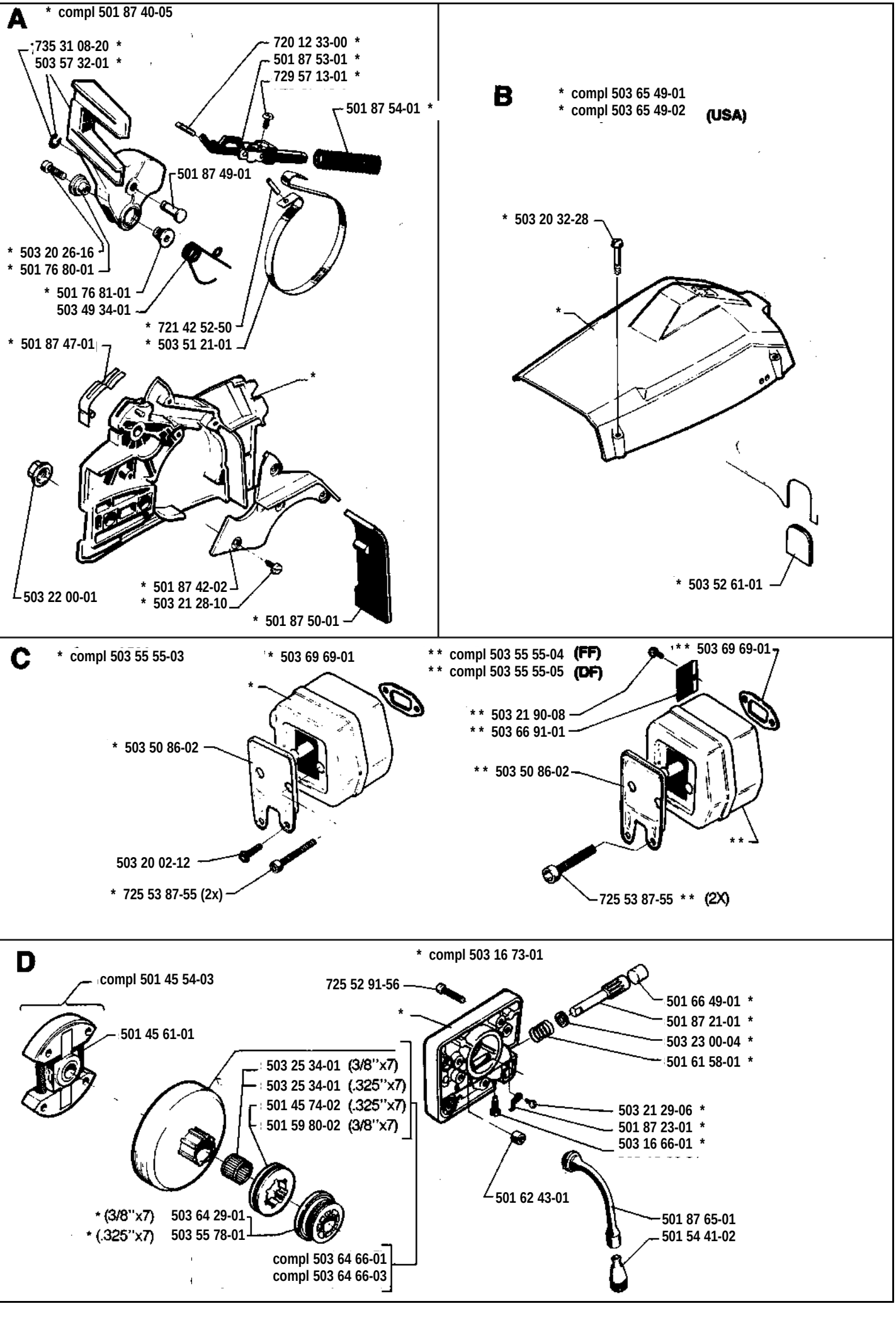
A
* compl 501 87 40-05
735 31 08-20 *
503 57 32-01 *
720 12 33-00 *
501 87 53-01 *
729 57 13-01 *
501 87 54-01 *
501 87 49-01
* 503 20 26-16
* 501 76 80-01
* 501 76 81-01
503 49 34-01
* 721 42 52-50
* 503 51 21-01
* 501 87 47-01
503 22 00-01
* 501 87 42-02
* 503 21 28-10
* 501 87 50-01
B
* compl 503 65 49-01
* compl 503 65 49-02 (USA)
* 503 20 32-28
* 503 52 61-01
C
* compl 503 55 55-03
* 503 69 69-01
* 503 50 86-02
503 20 02-12
* 725 53 87-55 (2x)
** compl 503 55 55-04 (FF)
** compl 503 55 55-05 (DF)
** 503 69 69-01
** 503 21 90-08
** 503 66 91-01
** 503 50 86-02
725 53 87-55 ** (2X)
D
* compl 503 16 73-01
compl 501 45 54-03
501 45 61-01
725 52 91-56
503 25 34-01 (3/8"x7)
503 25 34-01 (.325"x7)
501 45 74-02 (.325"x7)
501 59 80-02 (3/8"x7)
* (3/8"x7) 503 64 29-01
* (.325"x7) 503 55 78-01
compl 503 64 66-01
compl 503 64 66-03
501 66 49-01 *
501 87 21-01 *
503 23 00-04 *
501 61 58-01 *
503 21 29-06 *
501 87 23-01 *
503 16 66-01 *
501 62 43-01
501 87 65-01
501 54 41-02

E

* compl 503 66 08-03 DEKO

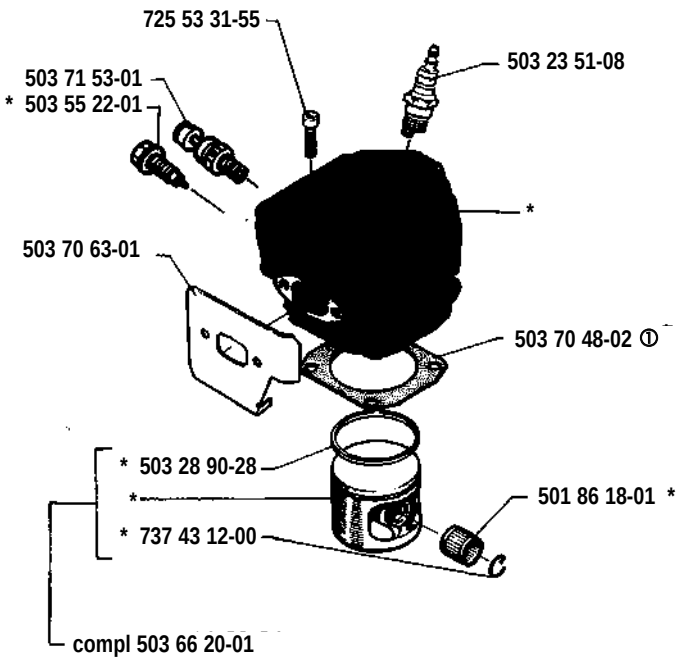

F

* compl 506 18 19-71

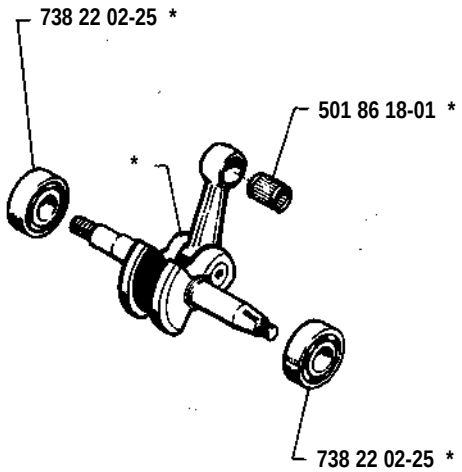

G

* compl 501 86 00-04

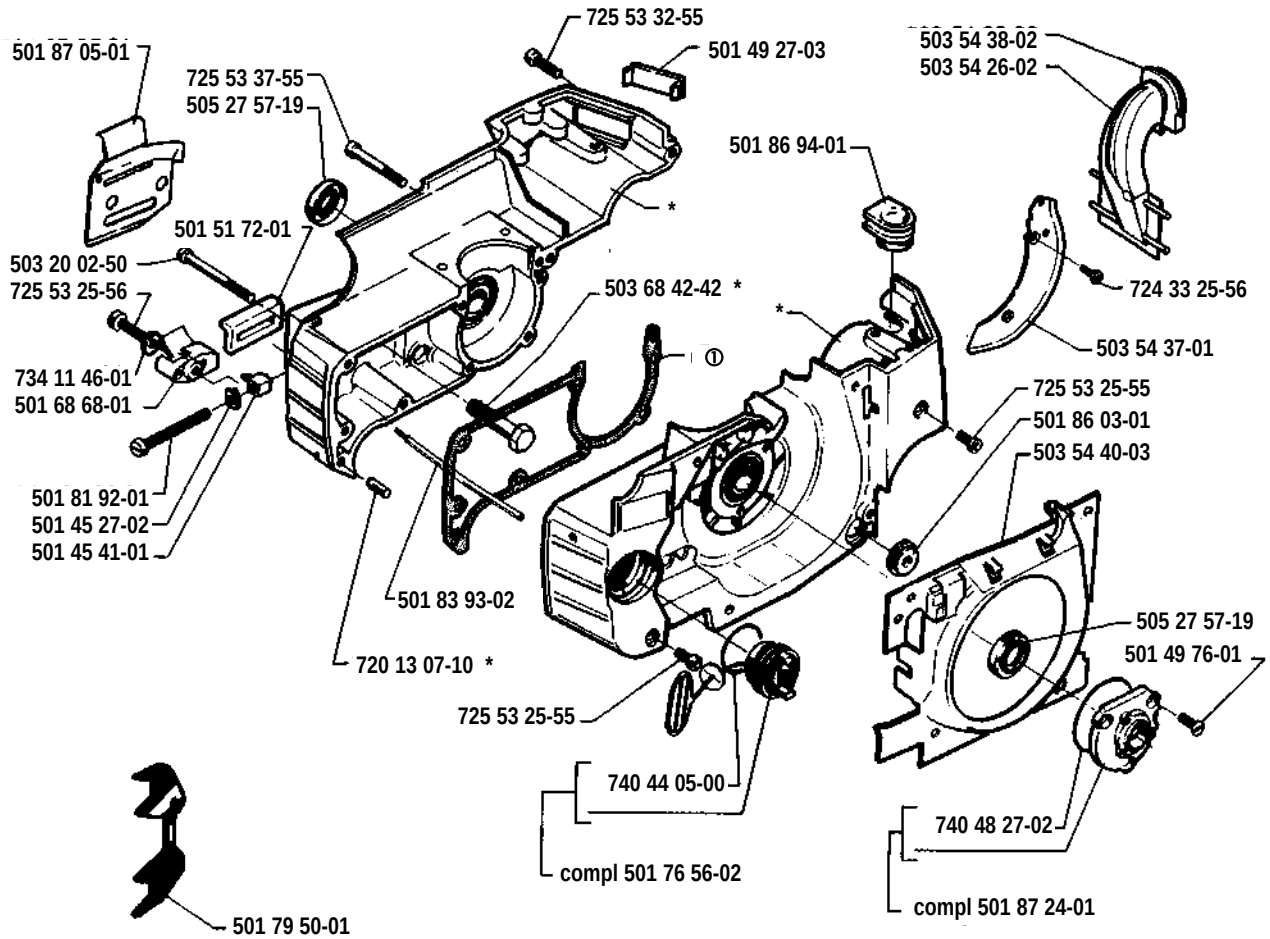

H

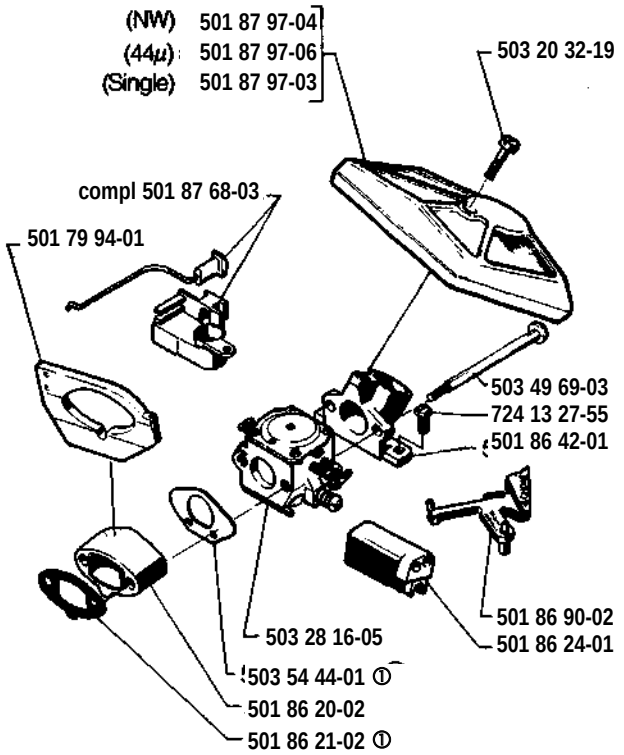
(NW) 501 87 97-04
(44μ) 501 87 97-06
(Single) 501 87 97-03
503 20 32-19
compl 501 87 68-03
501 79 94-01
503 49 69-03
724 13 27-55
501 86 42-01
501 86 90-02
501 86 24-01
503 28 16-05
503 54 44-01 ①
501 86 20-02
501 86 21-02 ①

J

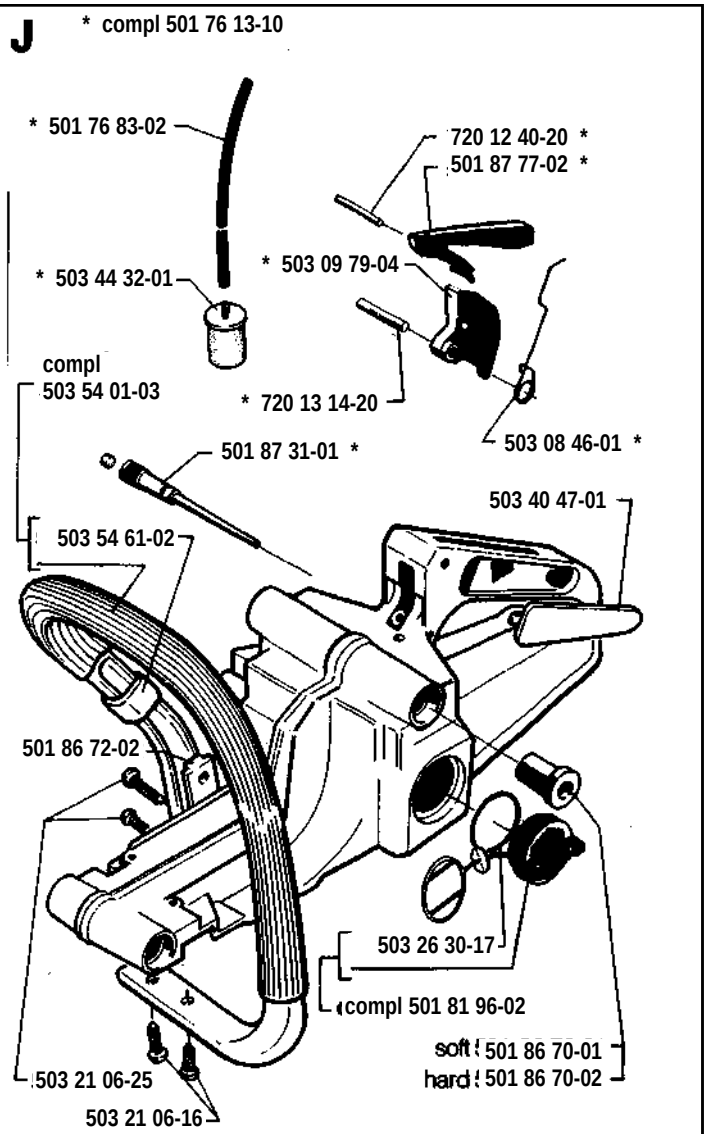
* compl 501 76 13-10
* 501 76 83-02
720 12 40-20 *
501 87 77-02 *
* 503 44 32-01
* 503 09 79-04
compl 503 54 01-03
* 720 13 14-20
503 08 46-01 *
501 87 31-01 *
503 40 47-01
503 54 61-02
501 86 72-02
503 26 30-17
compl 501 81 96-02
soft 501 86 70-01
hard 501 86 70-02
503 21 06-25
503 21 06-16

K

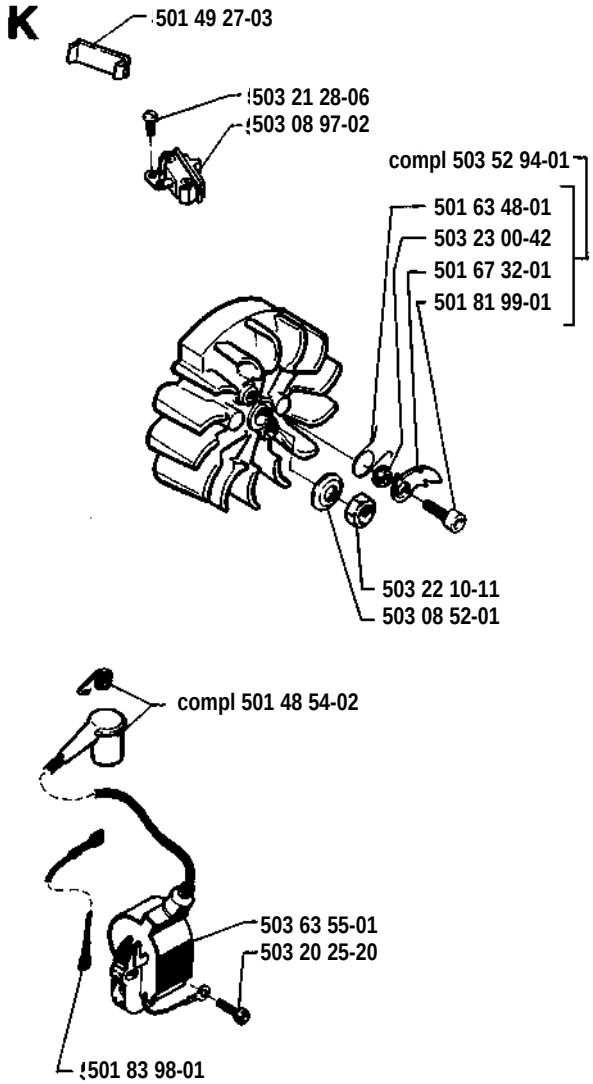
501 49 27-03
503 21 28-06
503 08 97-02
compl 503 52 94-01
501 63 48-01
503 23 00-42
501 67 32-01
501 81 99-01
503 22 10-11
503 08 52-01
compl 501 48 54-02
503 63 55-01
503 20 25-20
501 83 98-01

L

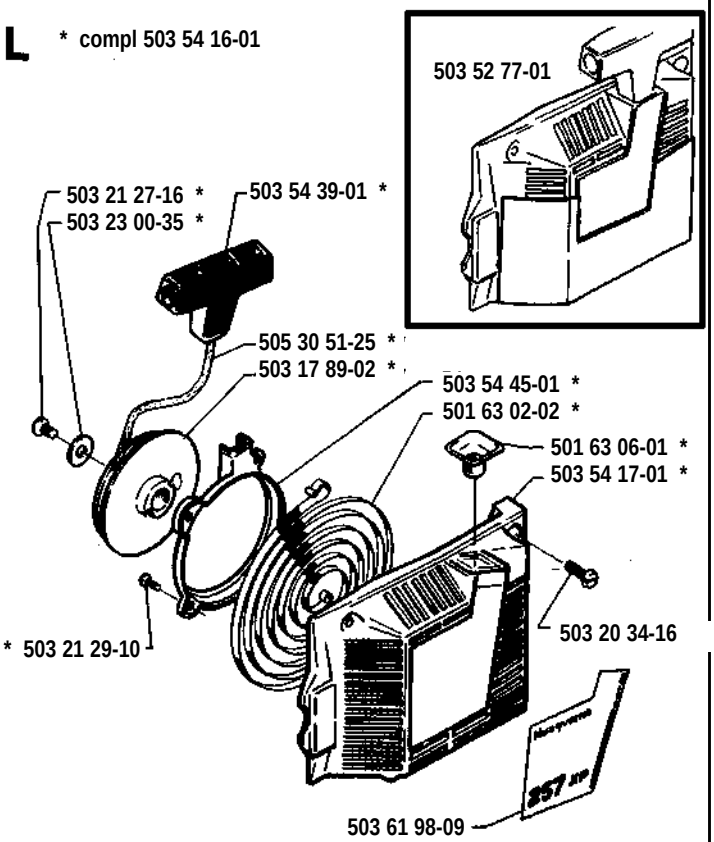
* compl 503 54 16-01
503 52 77-01
503 21 27-16 *
503 23 00-35 *
503 54 39-01 *
505 30 51-25 *
503 17 89-02 *
503 54 45-01 *
501 63 02-02 *
501 63 06-01 *
503 54 17-01 *
503 20 34-16
* 503 21 29-10
357 XP
503 61 98-09

M compl 503 28 16-05

Walbro HDA-120

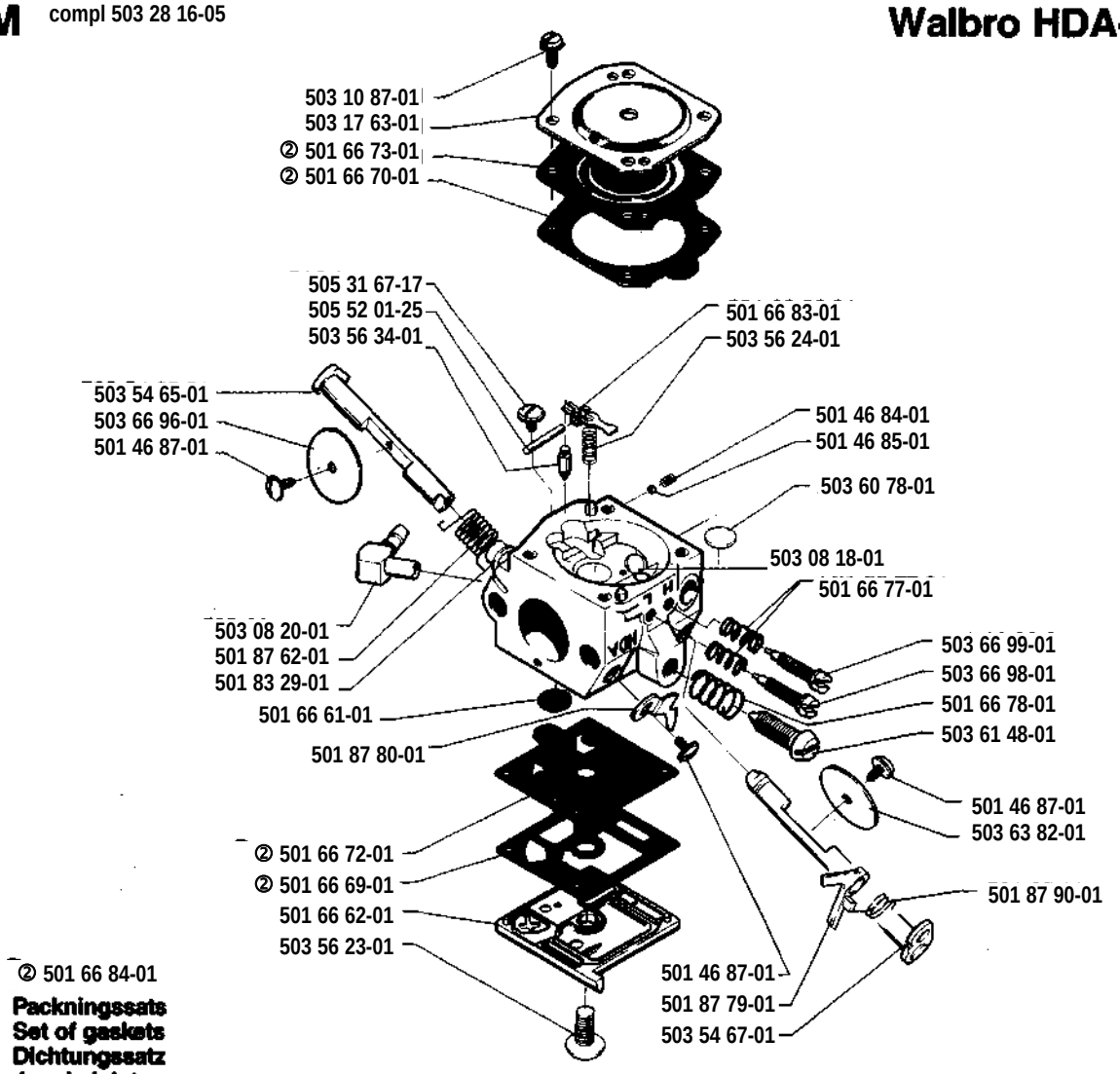

② 501 66 84-01
Packningssats
Set of gaskets
Dichtungssatz
Jeu de joints
Jeugo de junta

N

Tillbehör
Accessories
Zubehöre
Accessoires
Accesorios



503 55 86-01 NV 4



503 55 86-02 NV 5

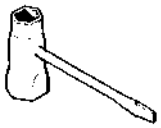

501 69 17-01

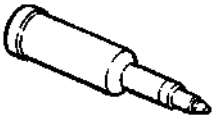

501 91 14-01

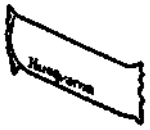

503 62 12-01

P

Levereras endast som reservdel
Delivery as spare part only
Nur als Ersatzteil lieferbar
Livrable seulement comme pièce de rechange
Solo como repuesto



503 63 10-02



501 87 95-01