Husqvarna
240 R (1994-04)

Rozkres je dokumentace výrobce (© příslušný výrobce) a slouží k identifikaci dílů. Pro výběr dílu se vždy řiďte katalogovým číslem.

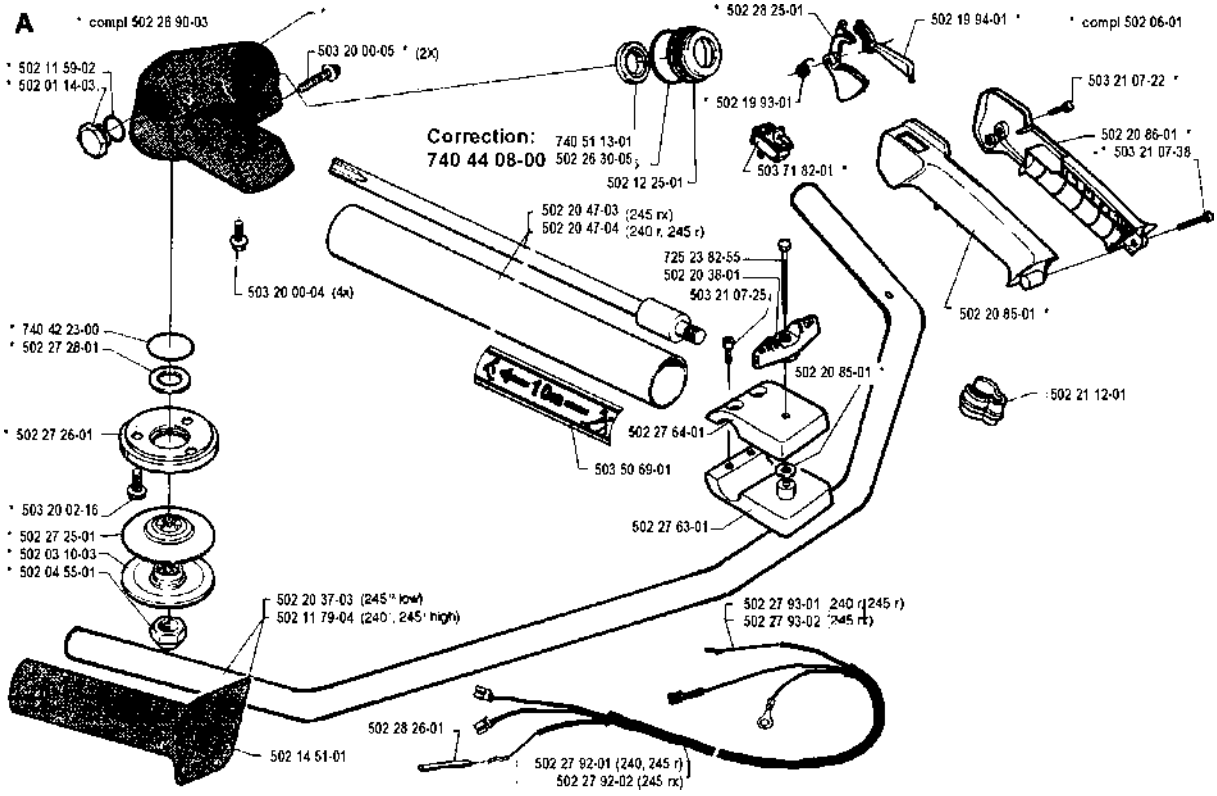
A
* compl 502 28 90-03
503 20 00-05 * (2x)
* 502 11 59-02
* 502 01 14-03
* 502 28 25-01
502 19 84-01 *
* compl 502 06-01
* 502 19 93-01
503 21 07-22 *
502 20 86-01 *
* 503 21 07-38
Correction:
740 44 08-00
740 51 13-01
502 26 30-05
502 12 25-01
503 71 82-01 *
502 20 47-03 (245 rx)
502 20 47-04 (240 r, 245 r)
503 20 00-04 (4x)
725 23 82-55
502 20 38-01
503 21 07-25
502 20 85-01 *
* 740 42 23-00
* 502 27 28-01
502 20 85-01 *
502 21 12-01
* 502 27 26-01
502 27 64-01
503 50 69-01
* 503 20 02-16
502 27 63-01
* 502 27 25-01
* 502 03 10-03
* 502 04 55-01
502 20 37-03 (245 low)
502 11 79-04 (240, 245 high)
502 27 93-01 (240 r, 245 r)
502 27 93-02 (245 rx)
502 28 26-01
502 14 51-01
502 27 92-01 (240, 245 r)
502 27 92-02 (245 rx)

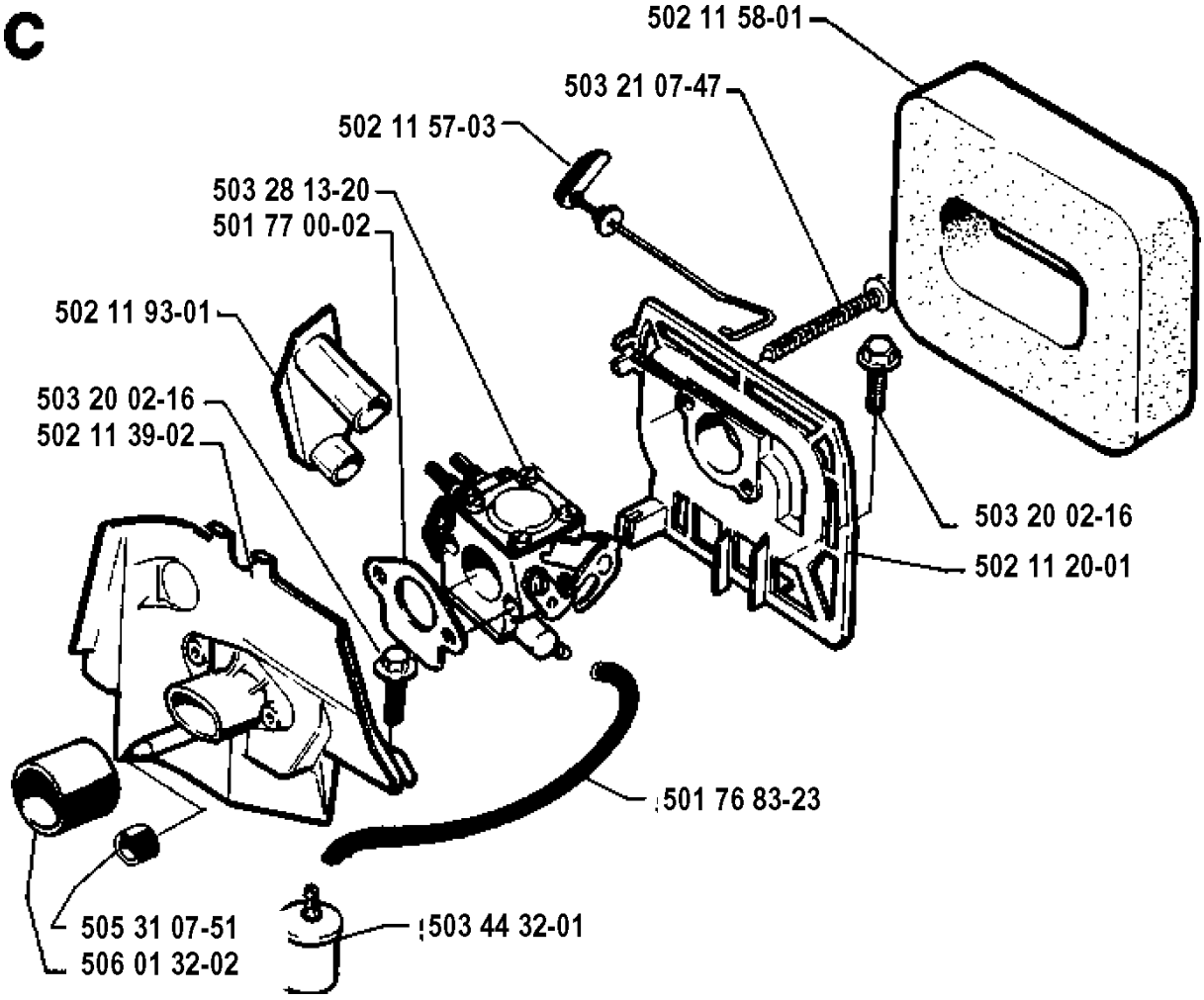
C
502 11 58-01
503 21 07-47
502 11 57-03
503 28 13-20
501 77 00-02
502 11 93-01
503 20 02-16
502 11 39-02
503 20 02-16
502 11 20-01
501 76 83-23
505 31 07-51
506 01 32-02
503 44 32-01

B

* compl 506 01 06-07 (240')
* compl 503 44 08-02 (245', 245TX)

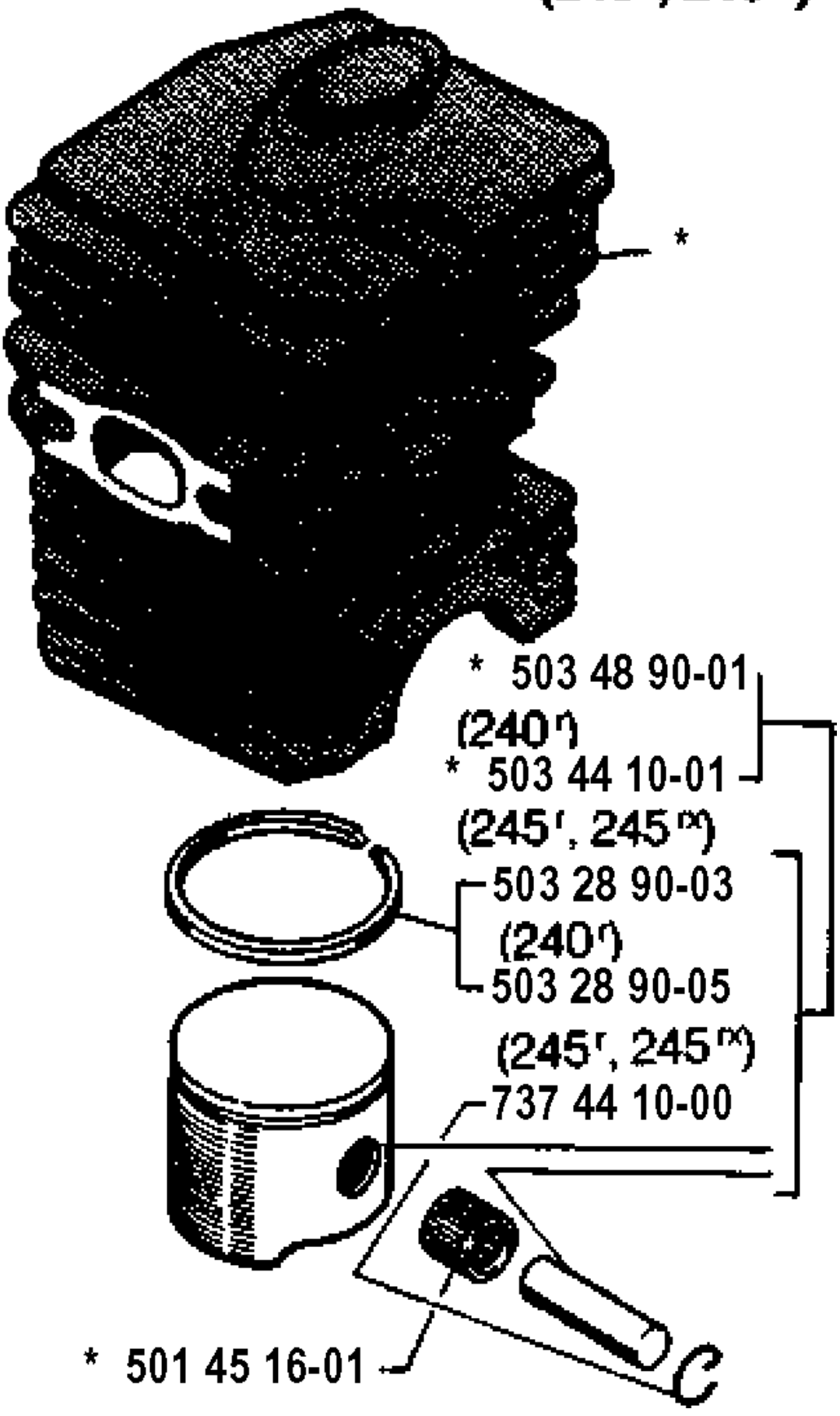

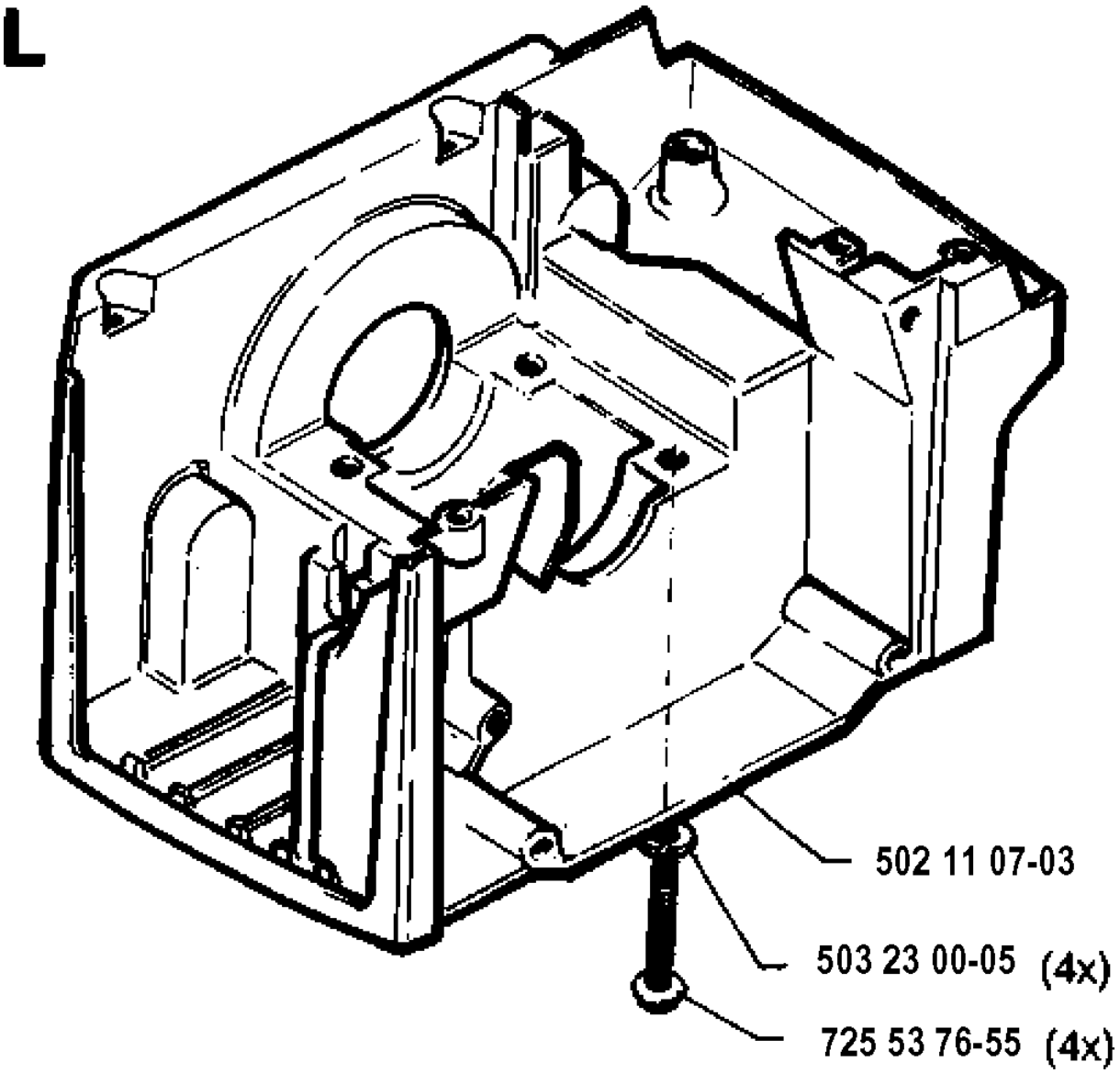
L
502 11 07-03
503 23 00-05 (4x)
725 53 76-55 (4x)

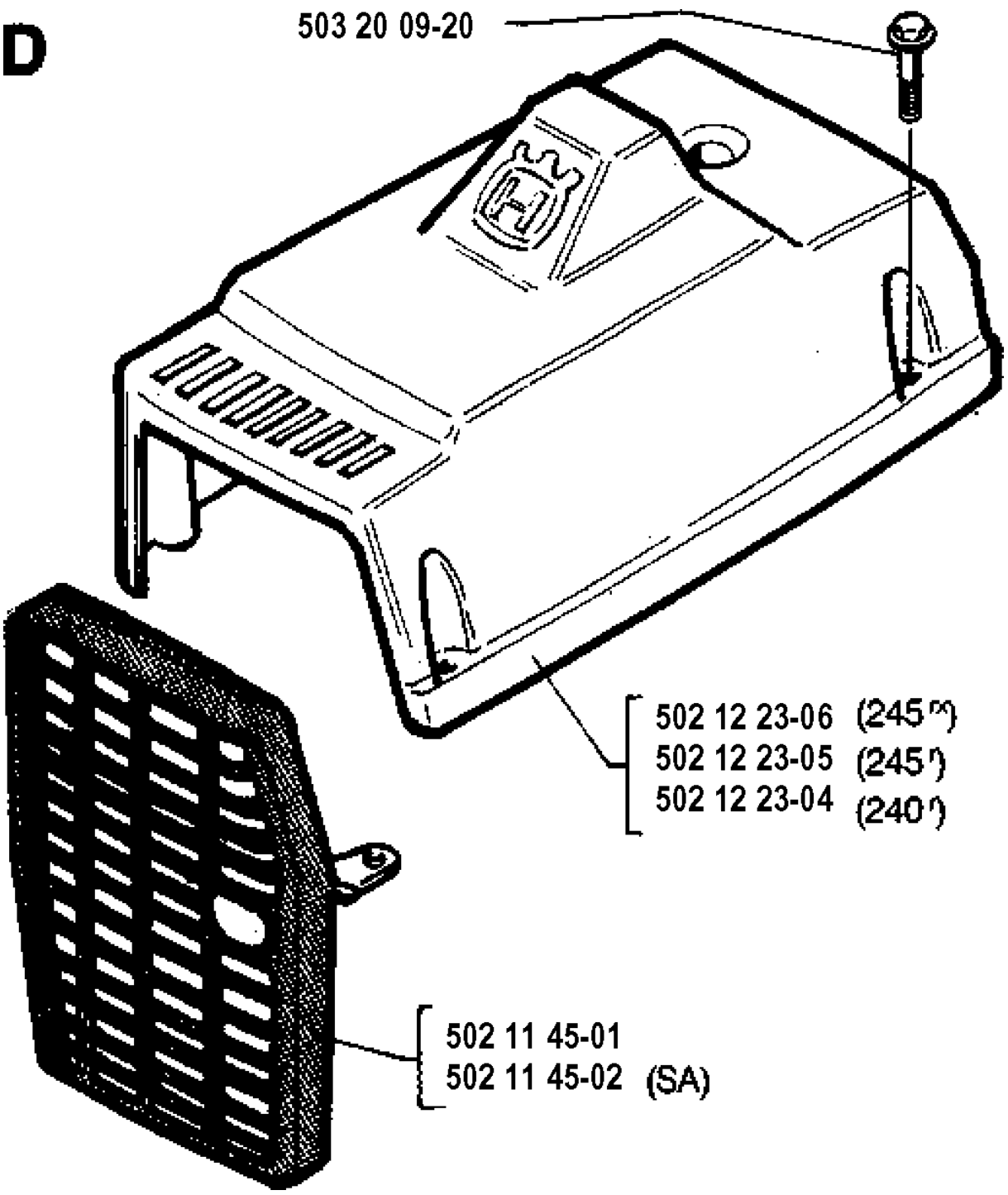
D
503 20 09-20
502 12 23-06 (245 ʳ)
502 12 23-05 (245 ʳ)
502 12 23-04 (240 ʳ)
502 11 45-01
502 11 45-02 (SA)

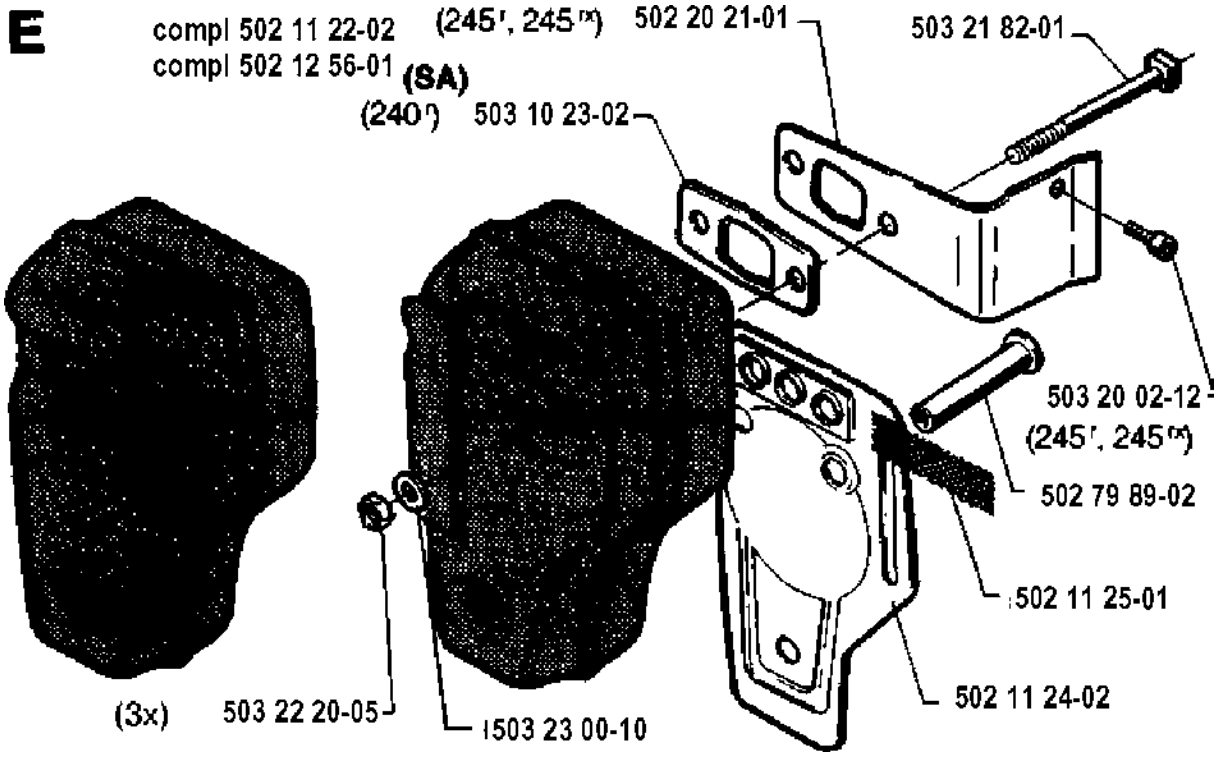
E
compl 502 11 22-02
compl 502 12 56-01
(245', 245™)
502 20 21-01
503 21 82-01
(SA)
(240')
503 10 23-02
503 20 02-12
(245', 245™)
502 79 89-02
502 11 25-01
502 11 24-02
(3x)
503 22 20-05
503 23 00-10

F * compl 503 57 38-02
** compl 502 12 21-01

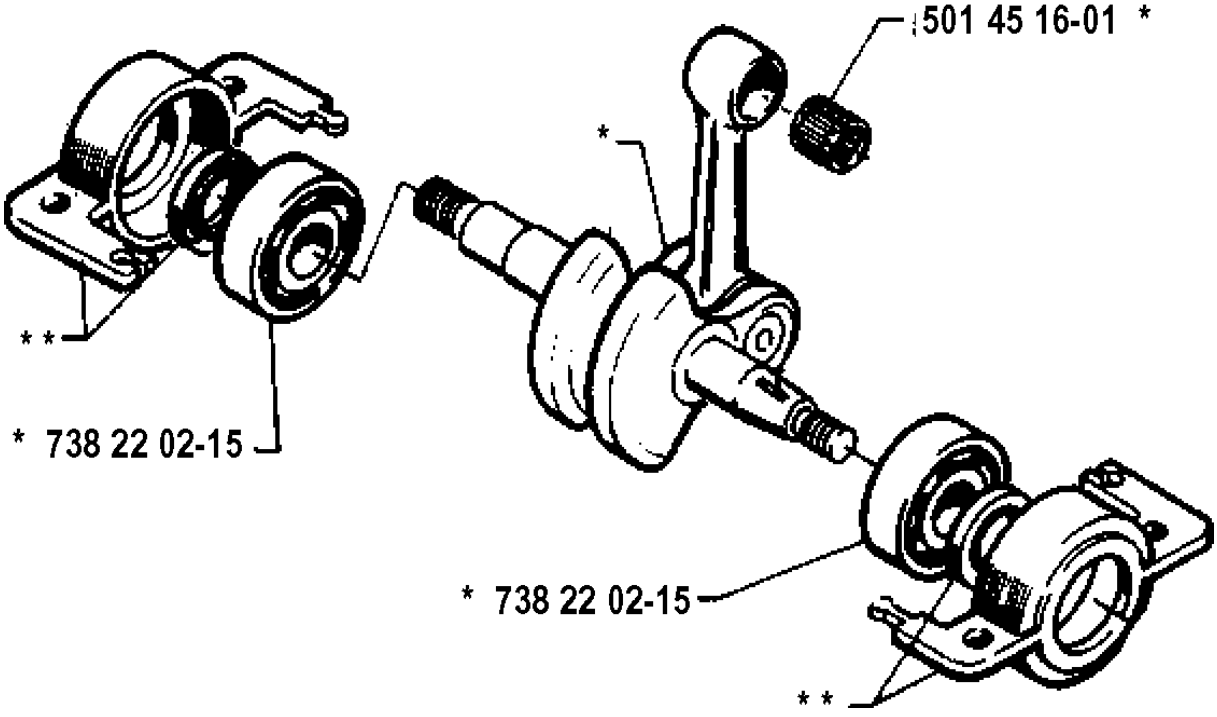

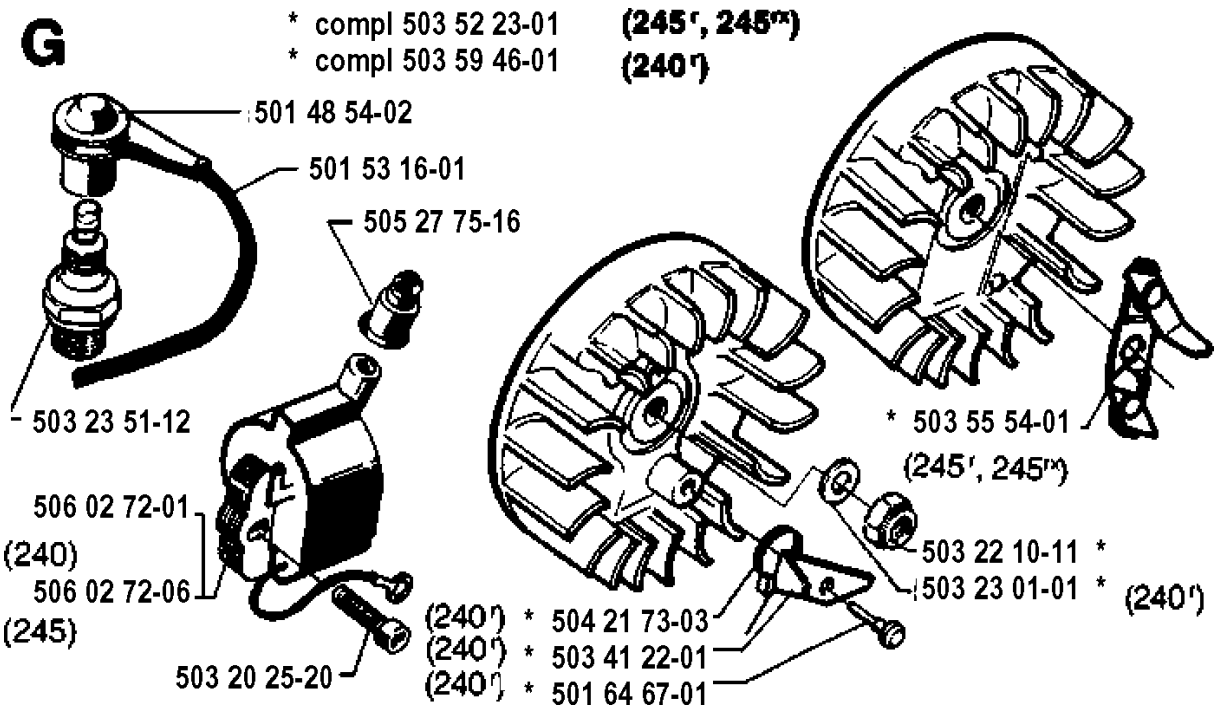
G
* compl 503 52 23-01 (245', 245")
* compl 503 59 46-01 (240')
501 48 54-02
501 53 16-01
505 27 75-16
503 23 51-12
506 02 72-01
(240)
506 02 72-06
(245)
503 20 25-20
* 503 55 54-01
(245', 245")
503 22 10-11 *
503 23 01-01 * (240')
(240') * 504 21 73-03
(240') * 503 41 22-01
(240') * 501 64 67-01

H

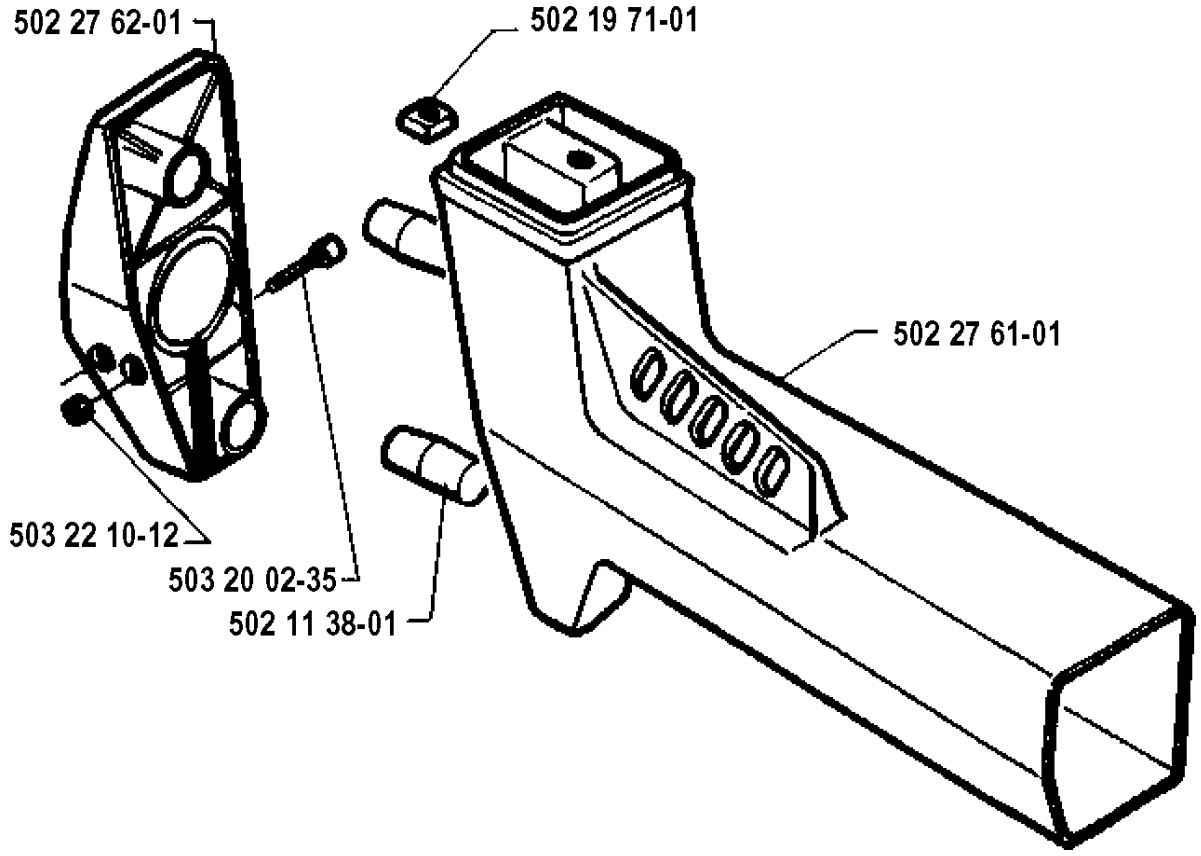
502 27 62-01
502 19 71-01
502 27 61-01
00000
503 22 10-12
503 20 02-35
502 11 38-01

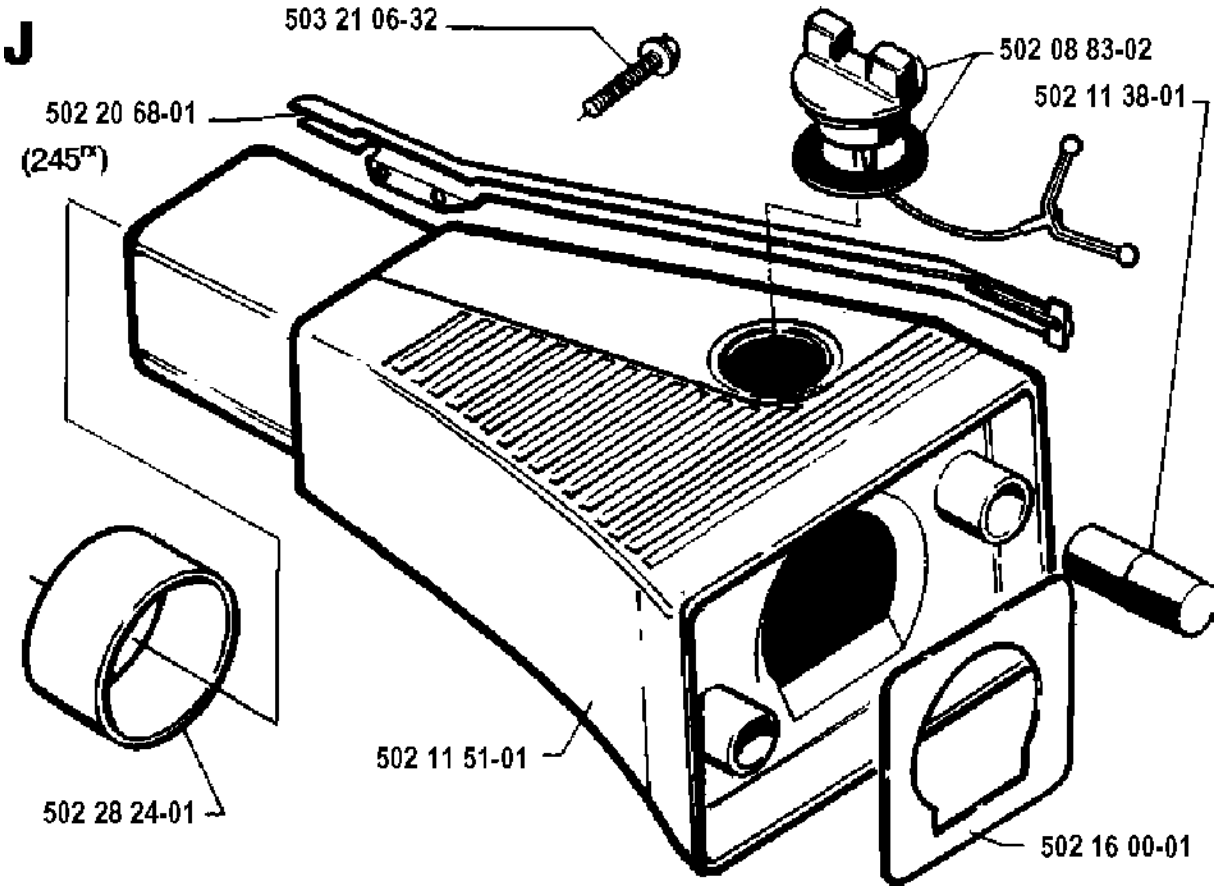
J
503 21 06-32
502 08 83-02
502 11 38-01
502 20 68-01
(245[m])
502 11 51-01
502 28 24-01
502 16 00-01

K * compl 502 11 52-01

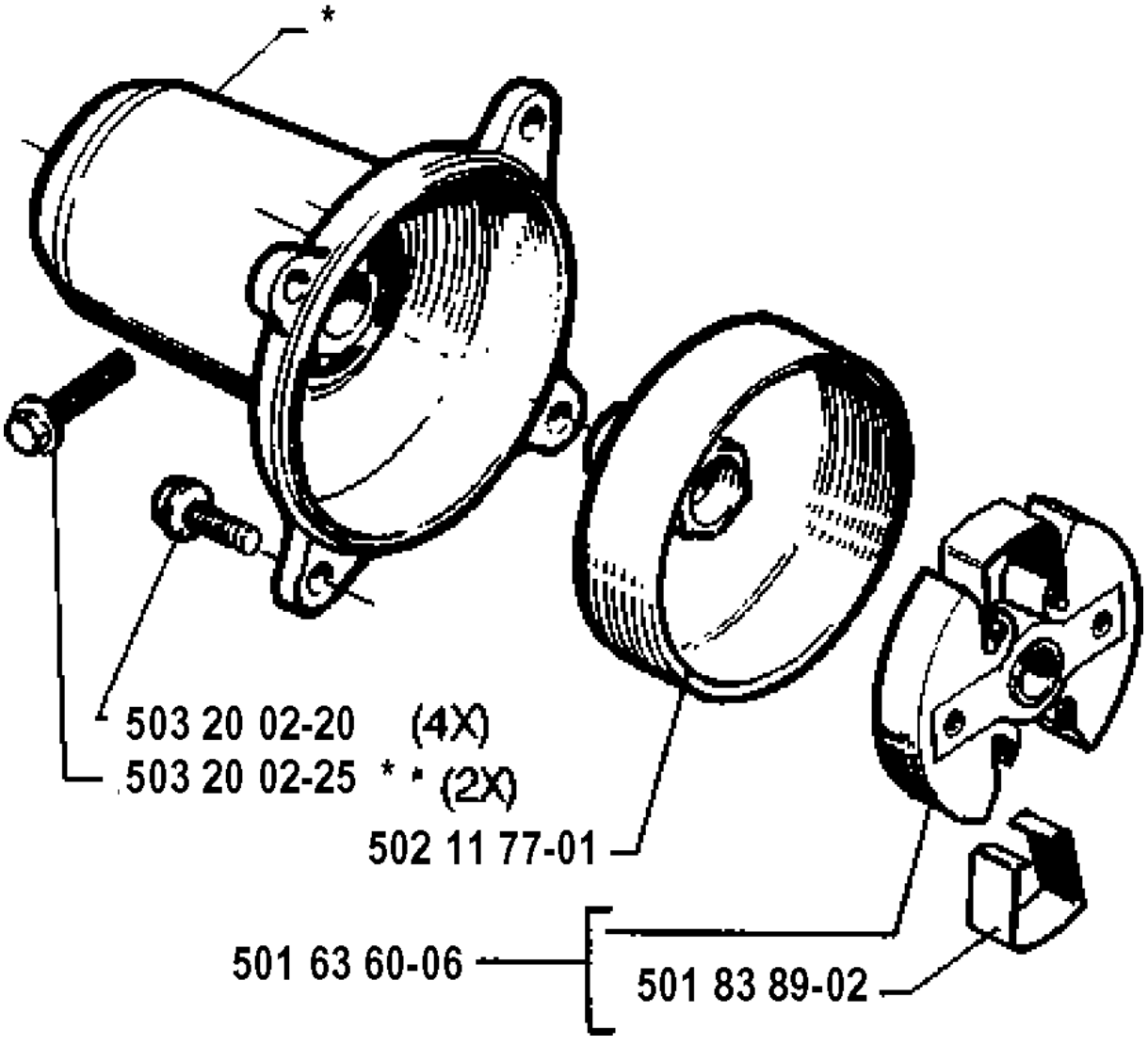

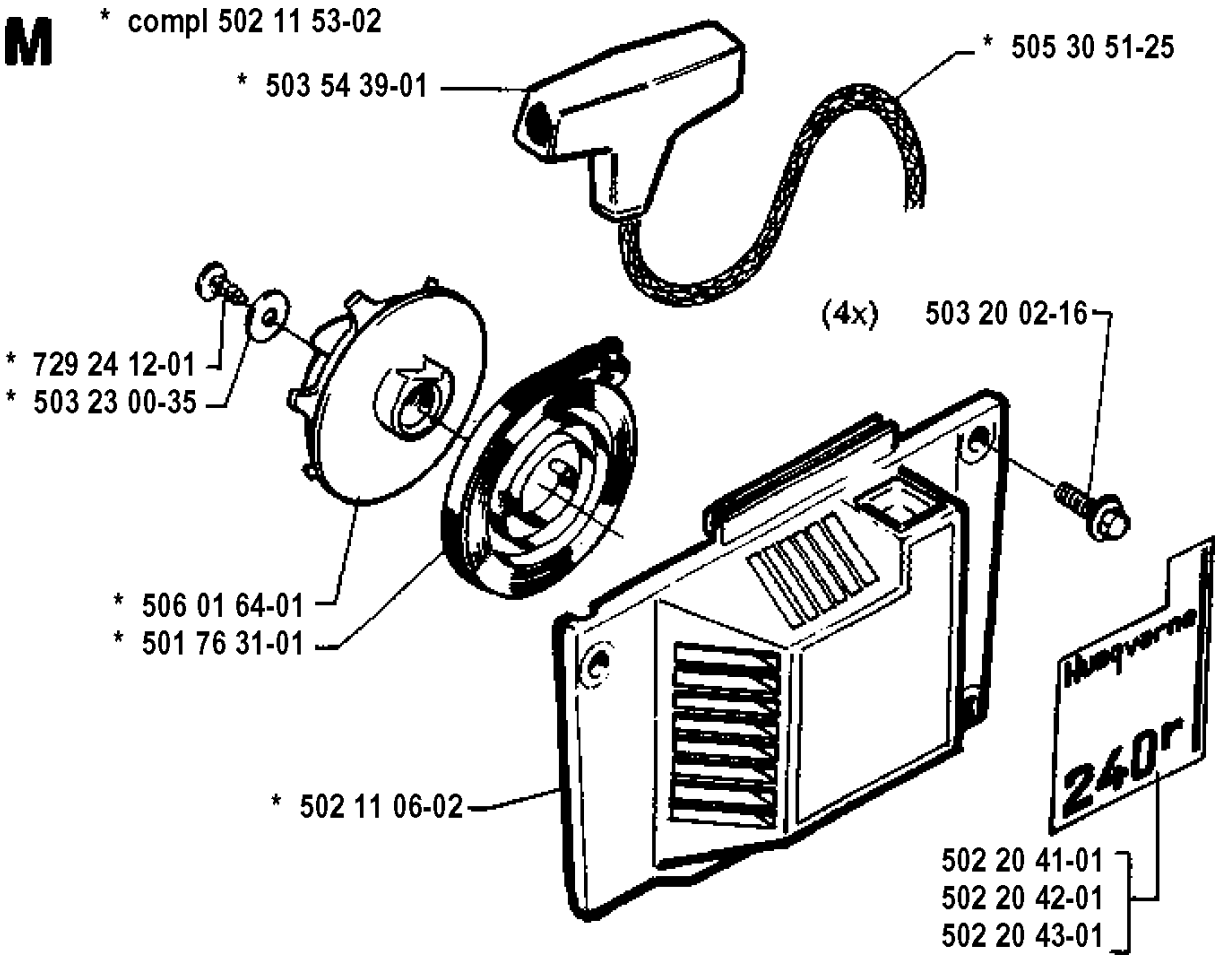
M
* compl 502 11 53-02
* 503 54 39-01
* 505 30 51-25
(4x) 503 20 02-16
* 729 24 12-01
* 503 23 00-35
* 506 01 64-01
* 501 76 31-01
* 502 11 06-02
Husqvarna
240r
502 20 41-01
502 20 42-01
502 20 43-01

N * compl 503 28 13-20

Walbro WT 99

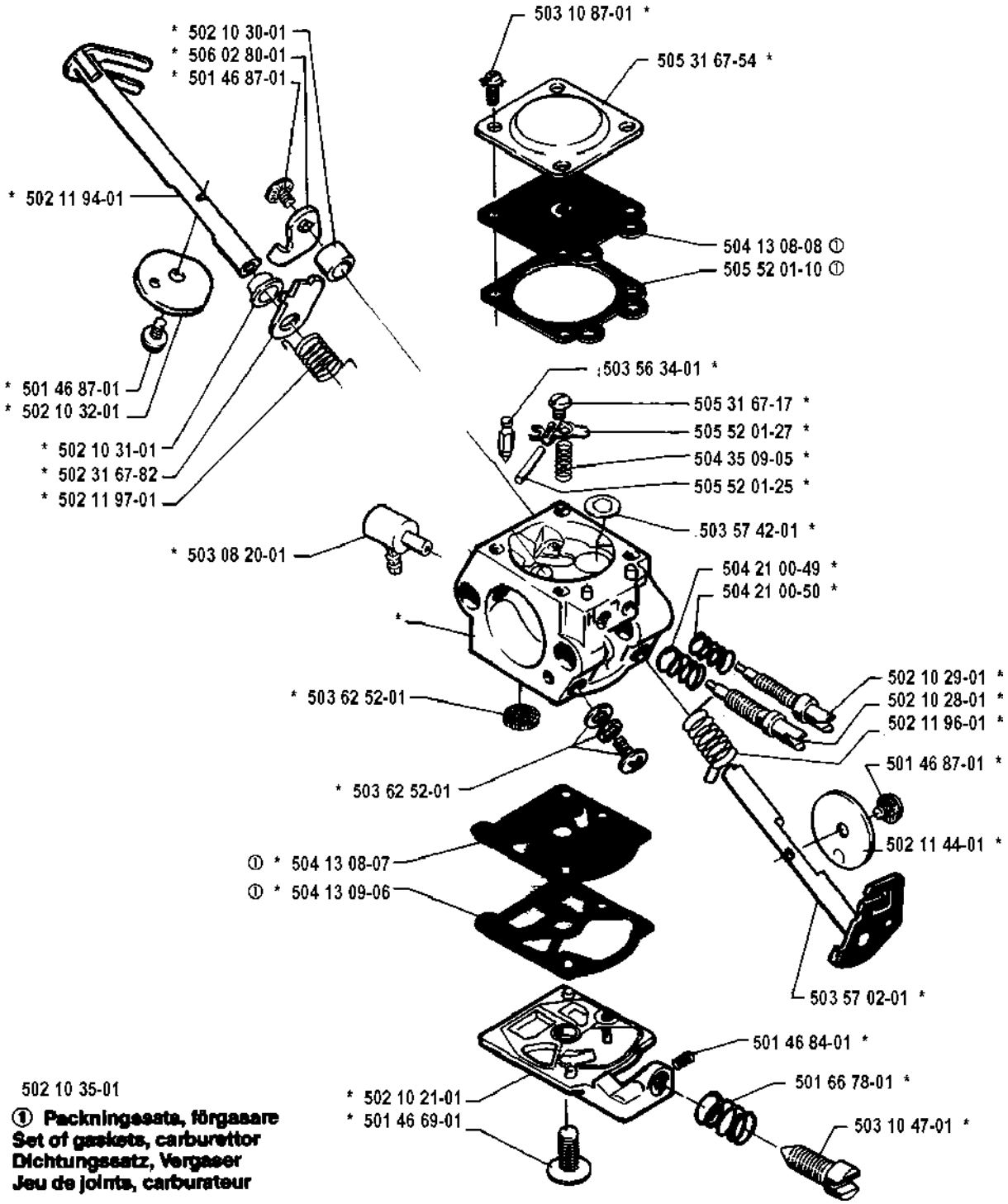

502 10 35-01

① Packningssats, förgasare
Set of gaskets, carburettor
Dichtungssatz, Vergaser
Jeu de joints, carburateur

O

Accessories
Zubehöre
Accessoires
Accessorios
Tillbehör

* compl 502 17 00-01
* compl 502 17 00-02 US } **240 r**

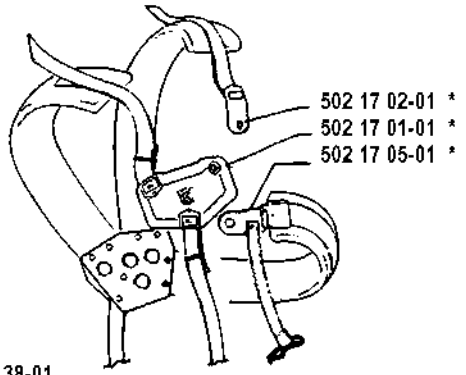

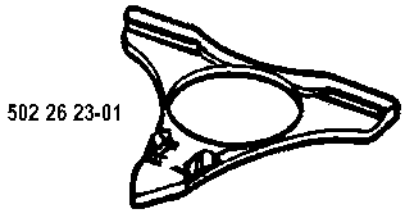

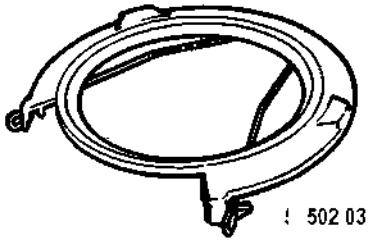

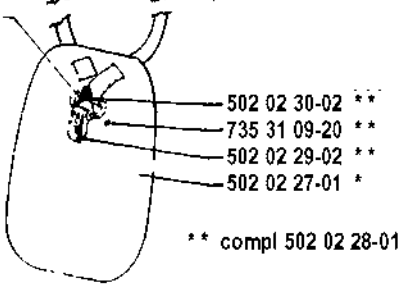

* compl 502 02 00-02
* compl 502 02 00-03 US } **(245', 245™)**

