Husqvarna
240 (2010-04)

Rozkres je dokumentace výrobce (© příslušný výrobce) a slouží k identifikaci dílů. Pro výběr dílu se vždy řiďte katalogovým číslem.

A 235e, 236e, 240e
CHAIN BRAKE ASSY

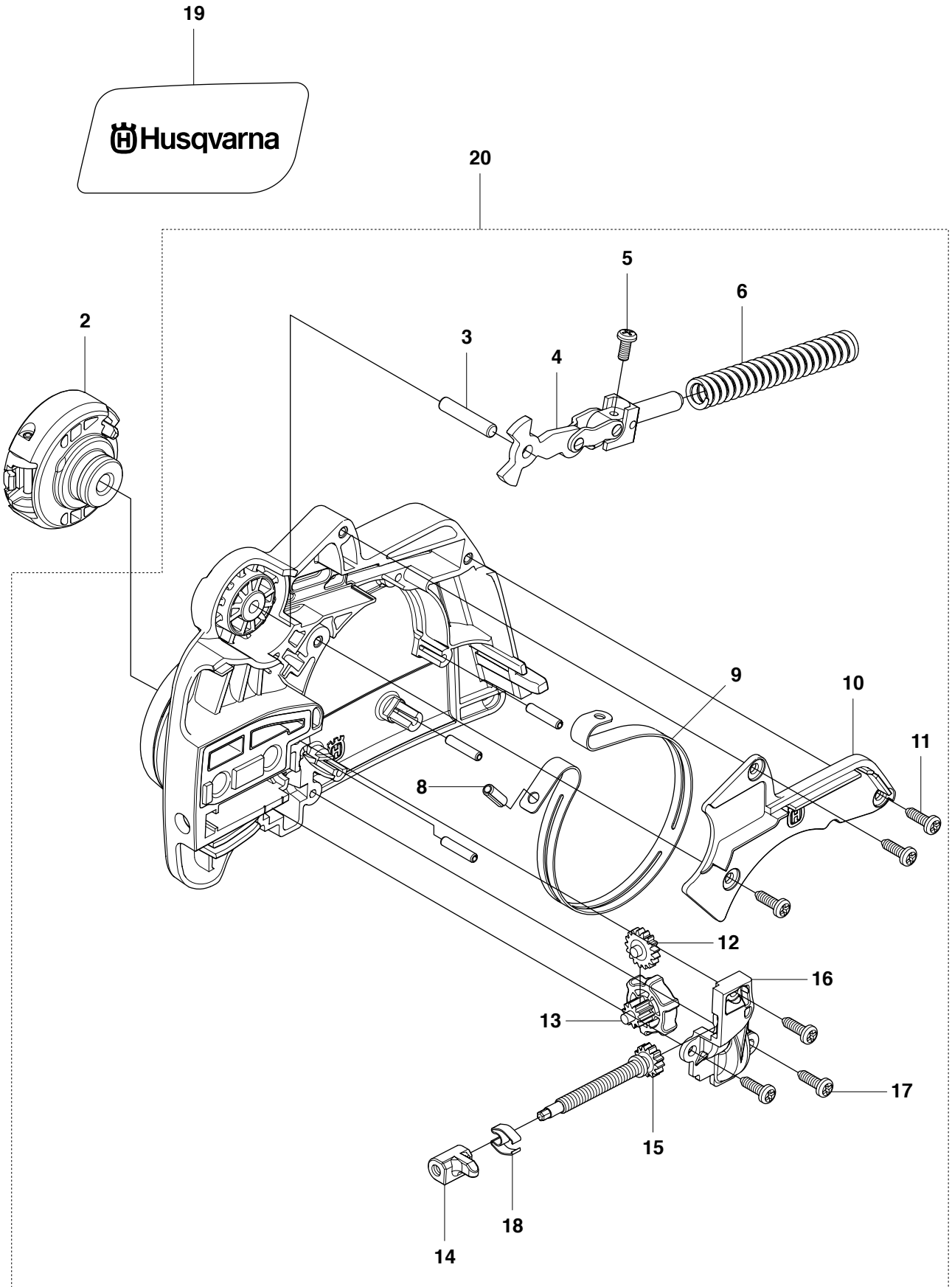

B 235, 236, 240
CHAIN BRAKE ASSY

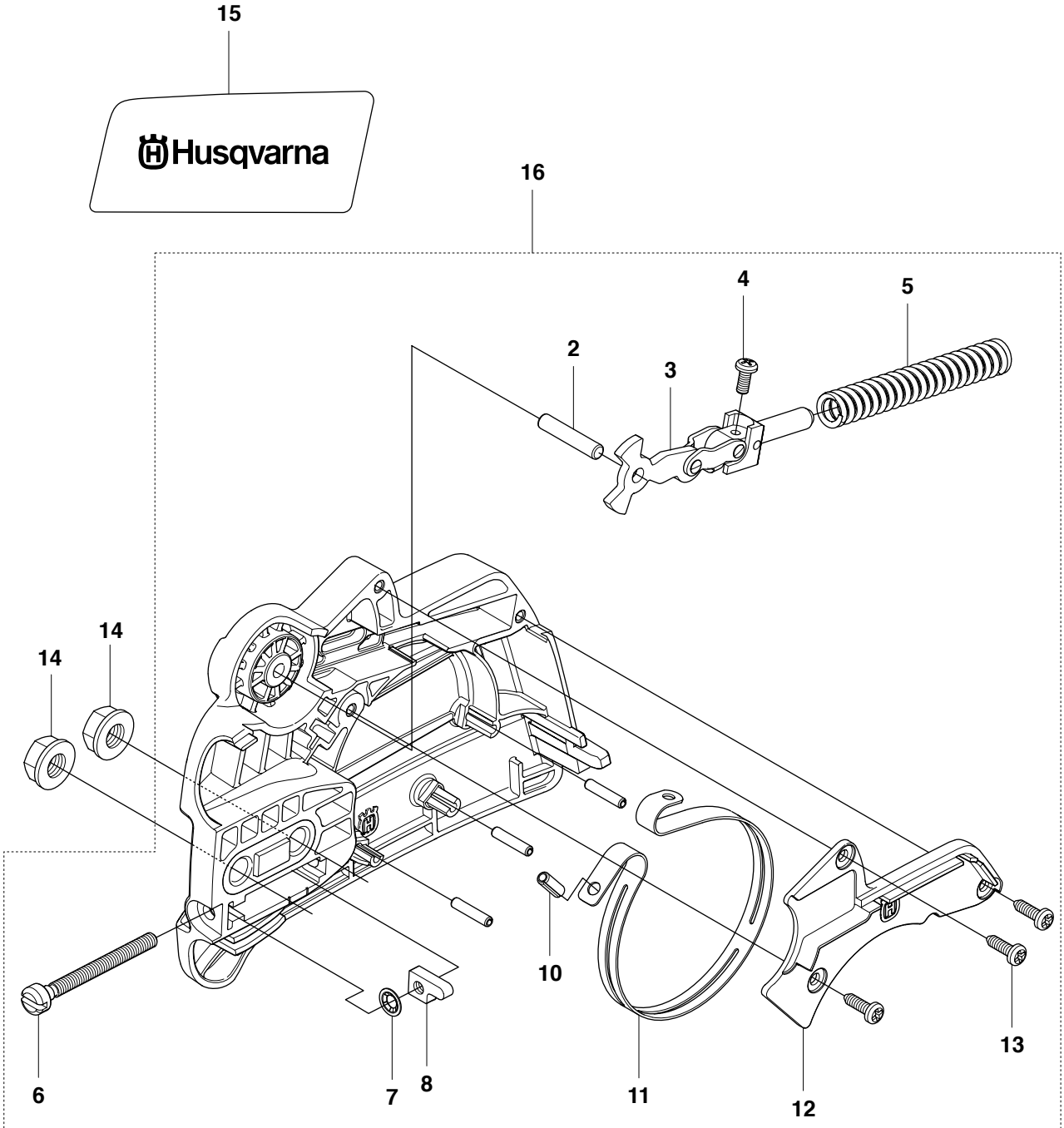

C **235, 235e, 236, 236e, 240, 240e**
CLUTCH AND OIL PUMP

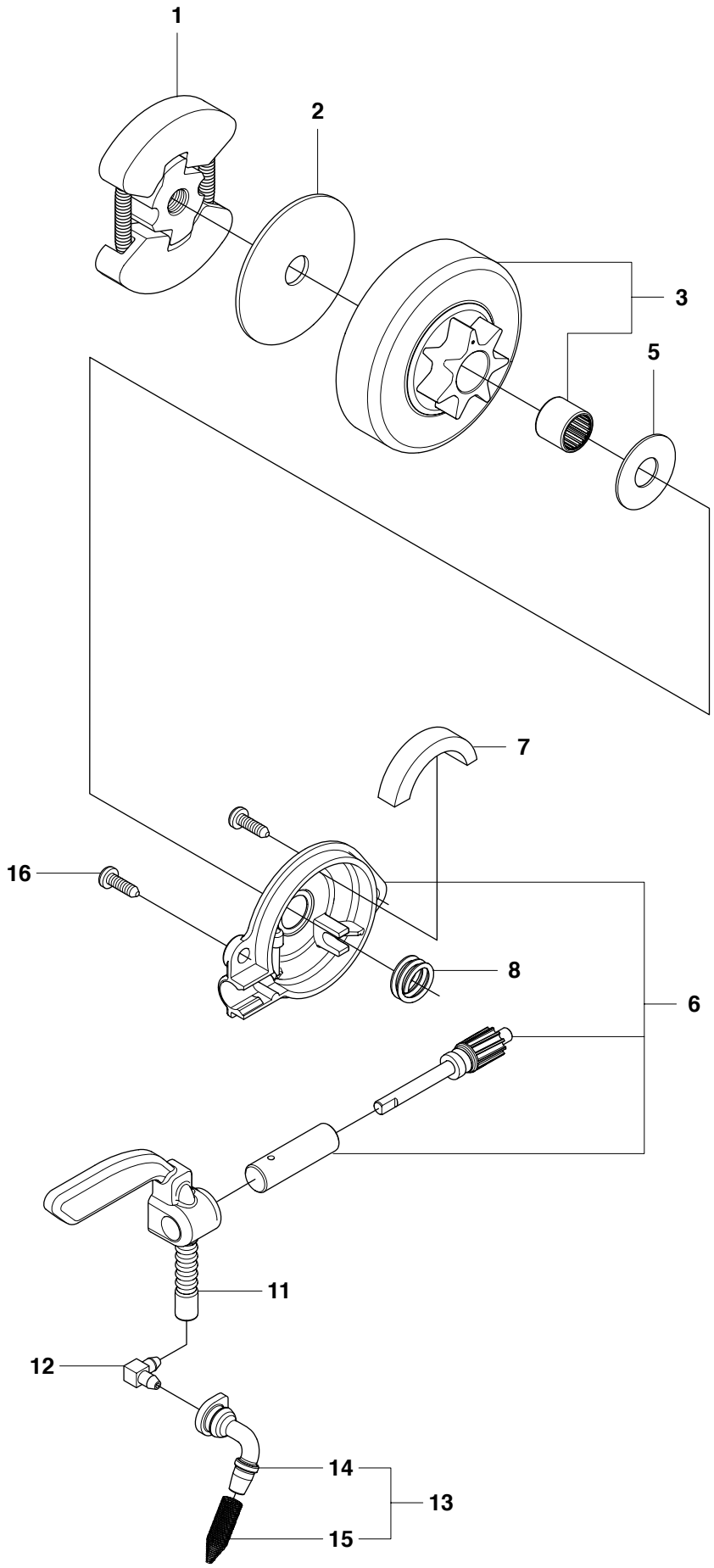

D 235, 235e, 236, 236e, 240, 240e
COVER

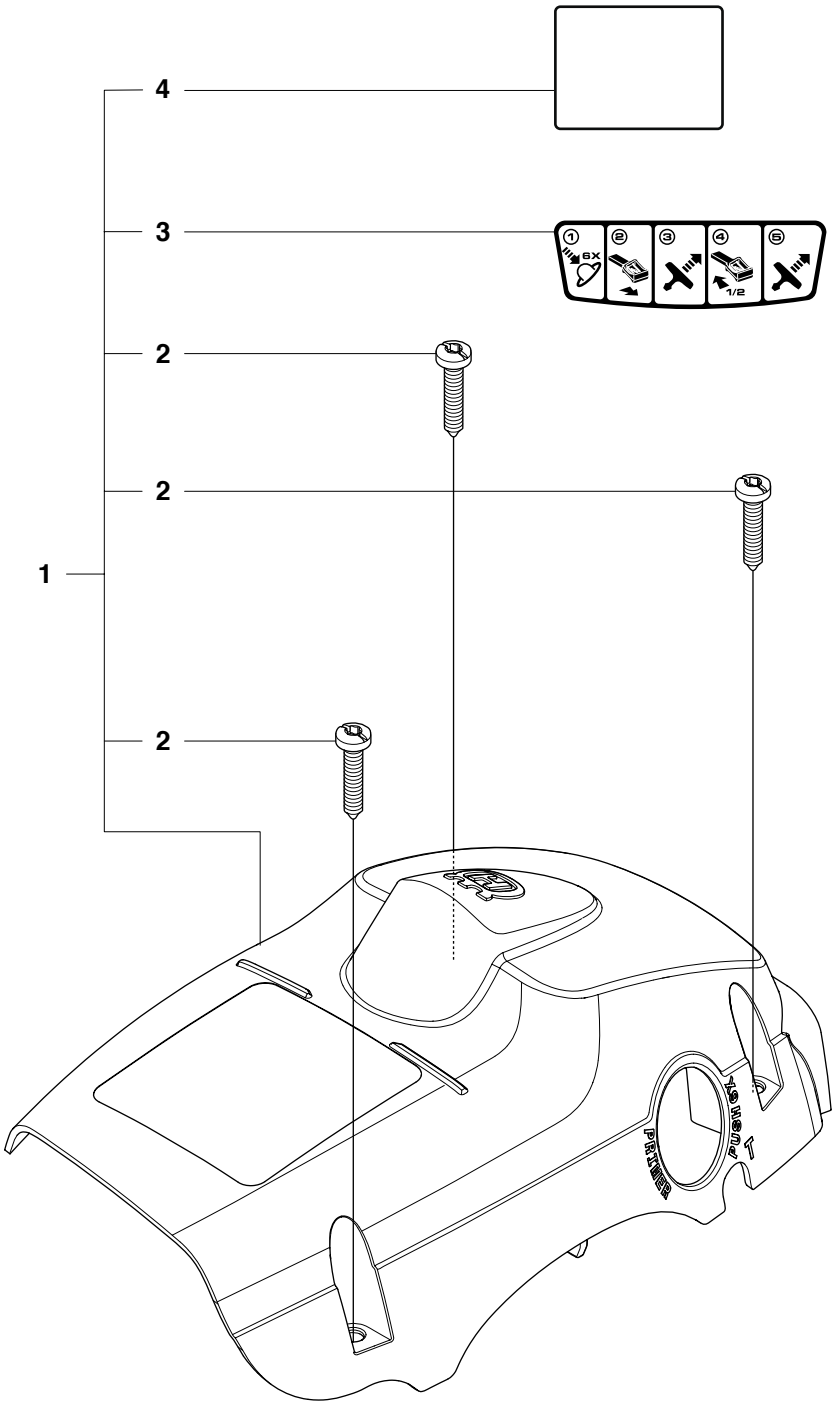

E1

235e, 236e, 240e
EPS STARTER

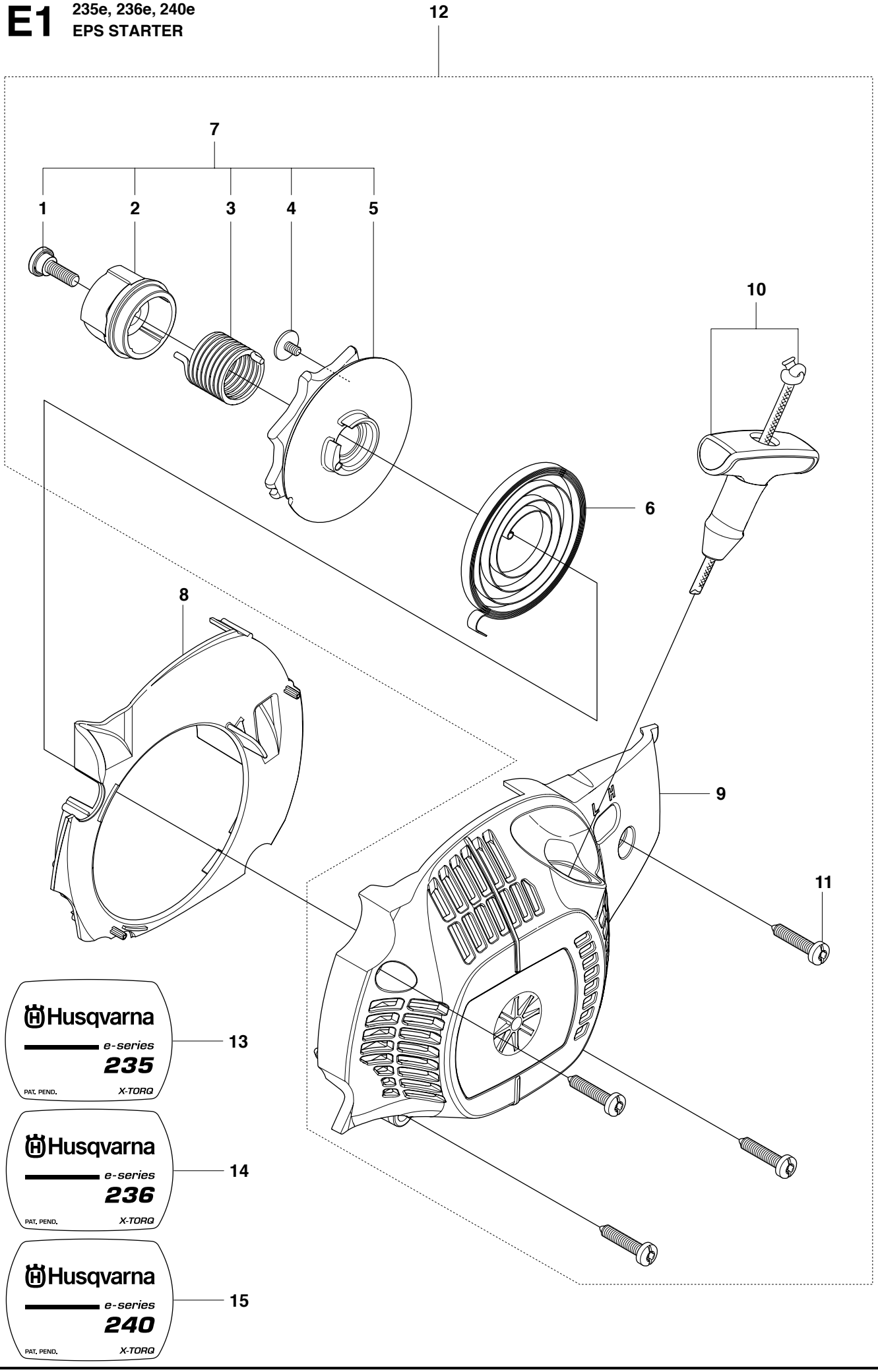

E2

235, 236, 240
STANDARD STARTER

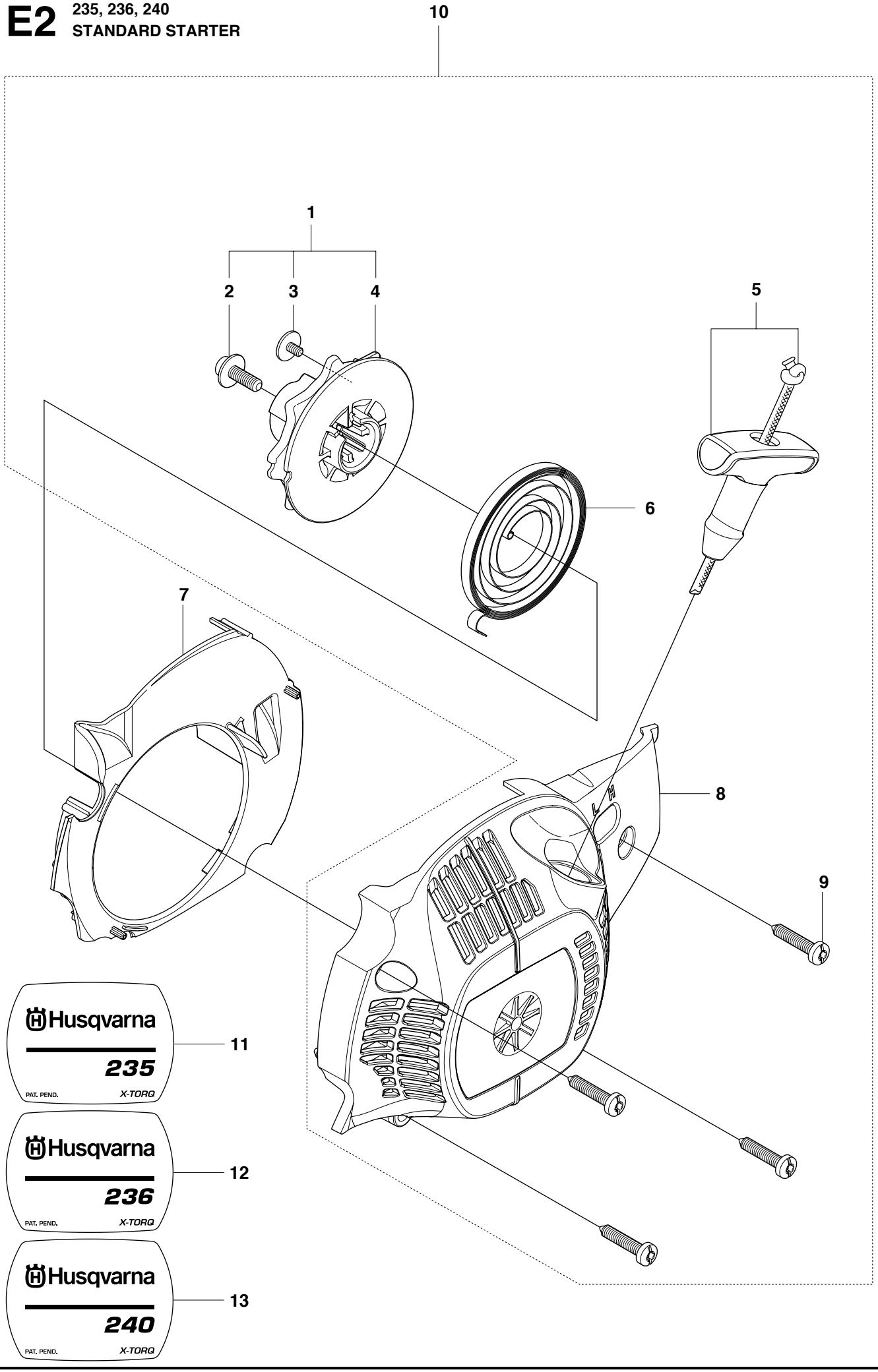

F **235, 235e, 236, 236e, 240, 240e**
IGNITION SYSTEM

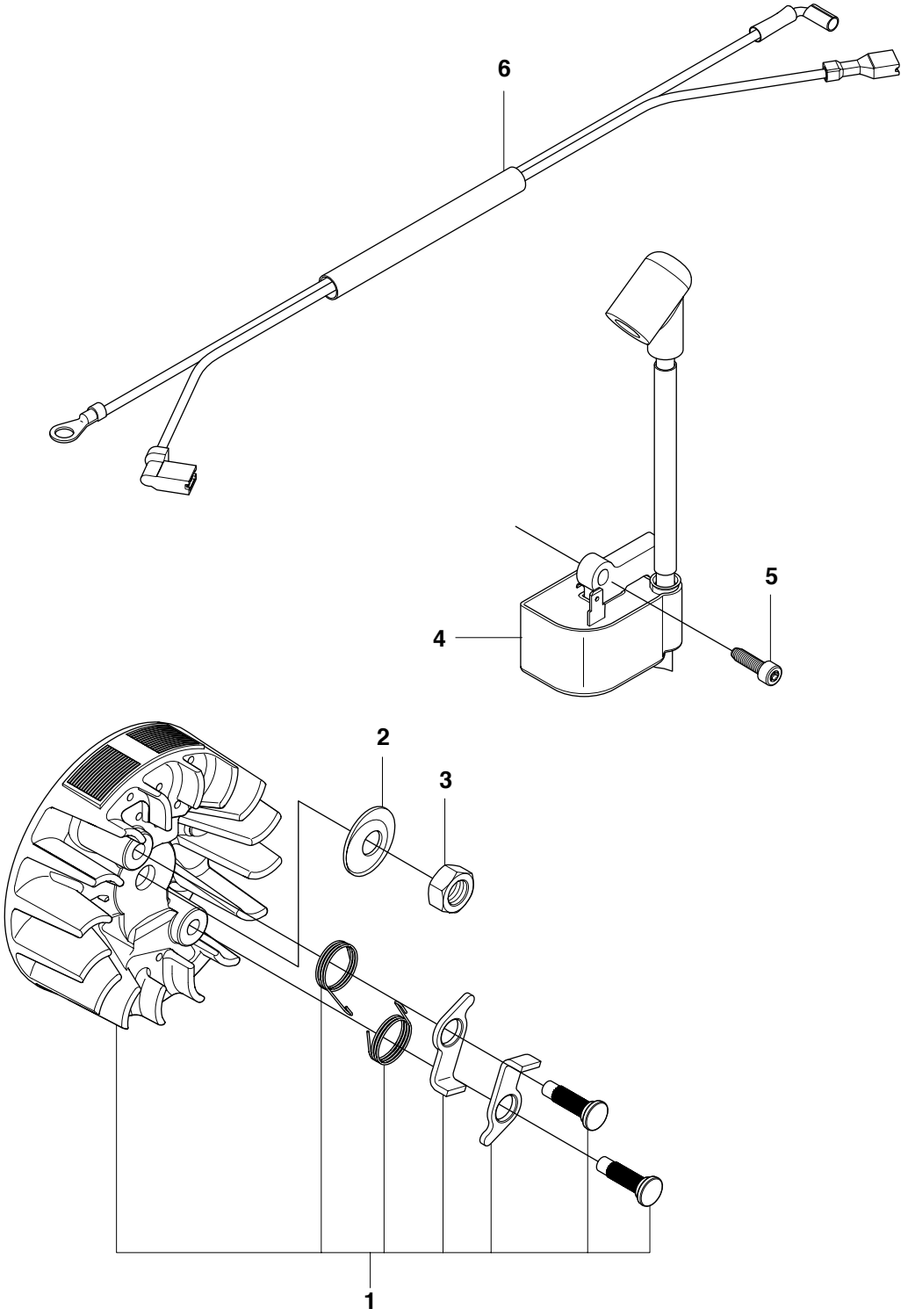

G 235, 235e, 236, 236e, 240, 240e
MUFFLER

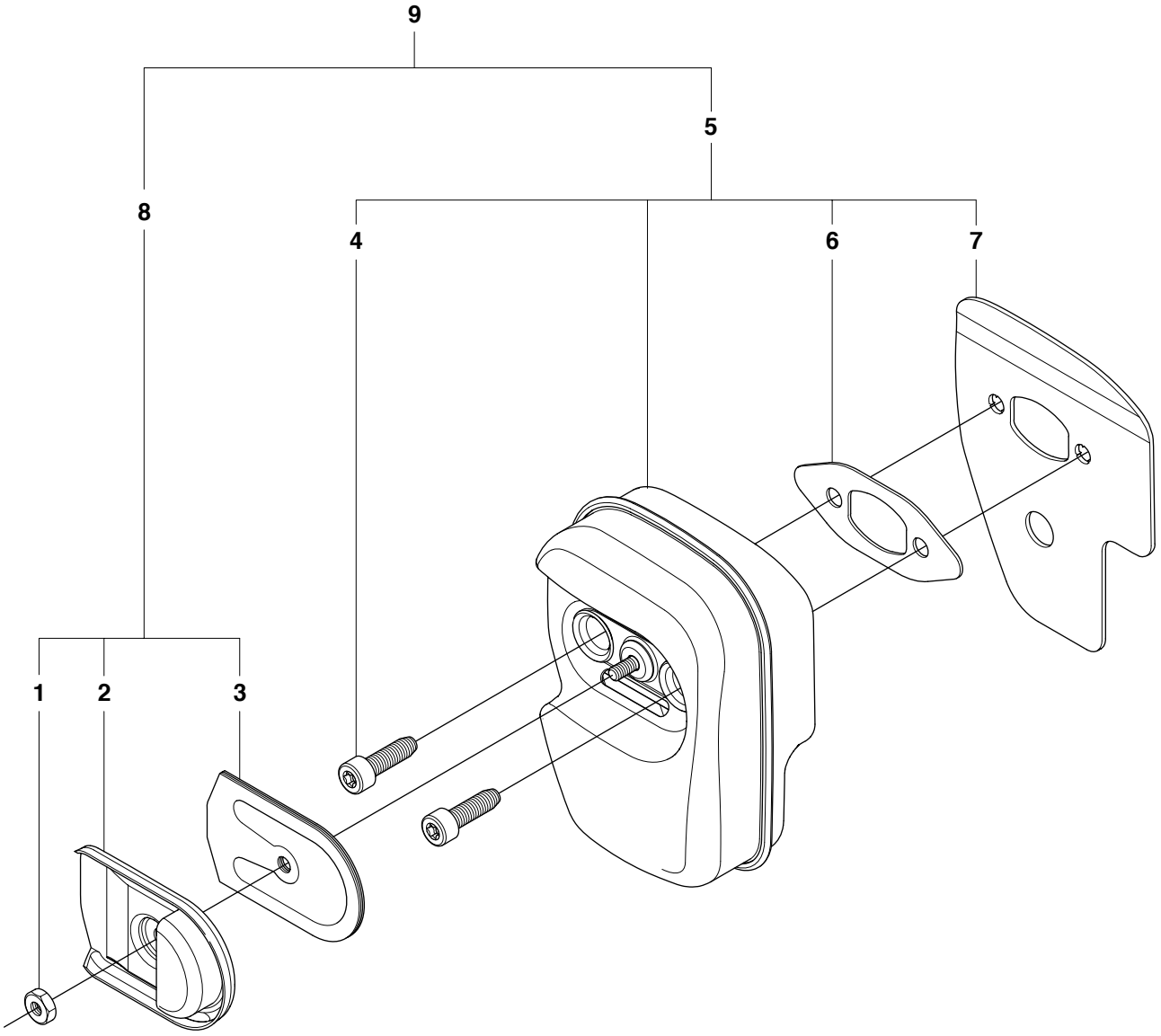

H **235, 235e, 236, 236e, 240, 240e**
CARBURETOR AND AIR FILTER

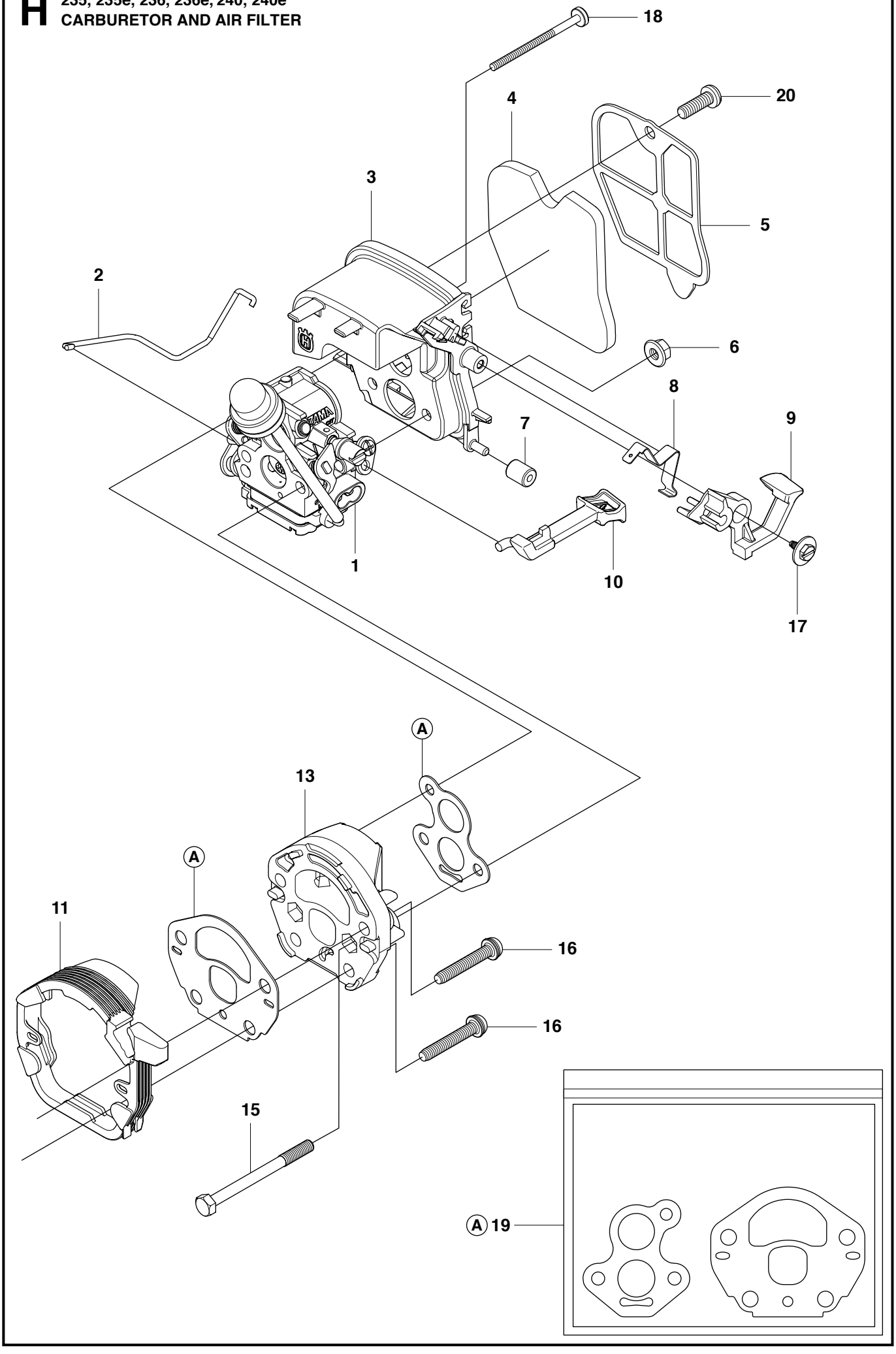

J1

235, 235e
CYLINDER PISTON 34cc

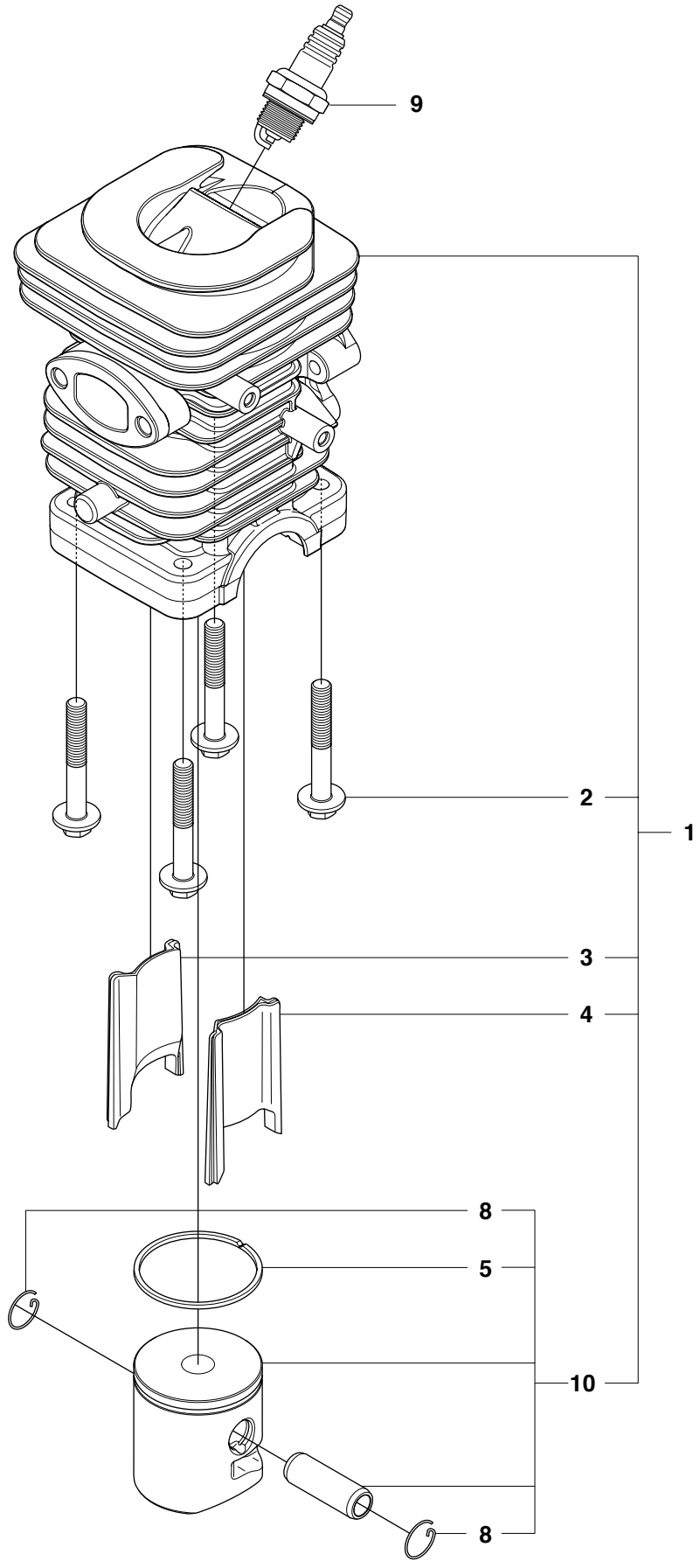

J2

236, 236e, 240, 240e
CYLINDER PISTON 38CC

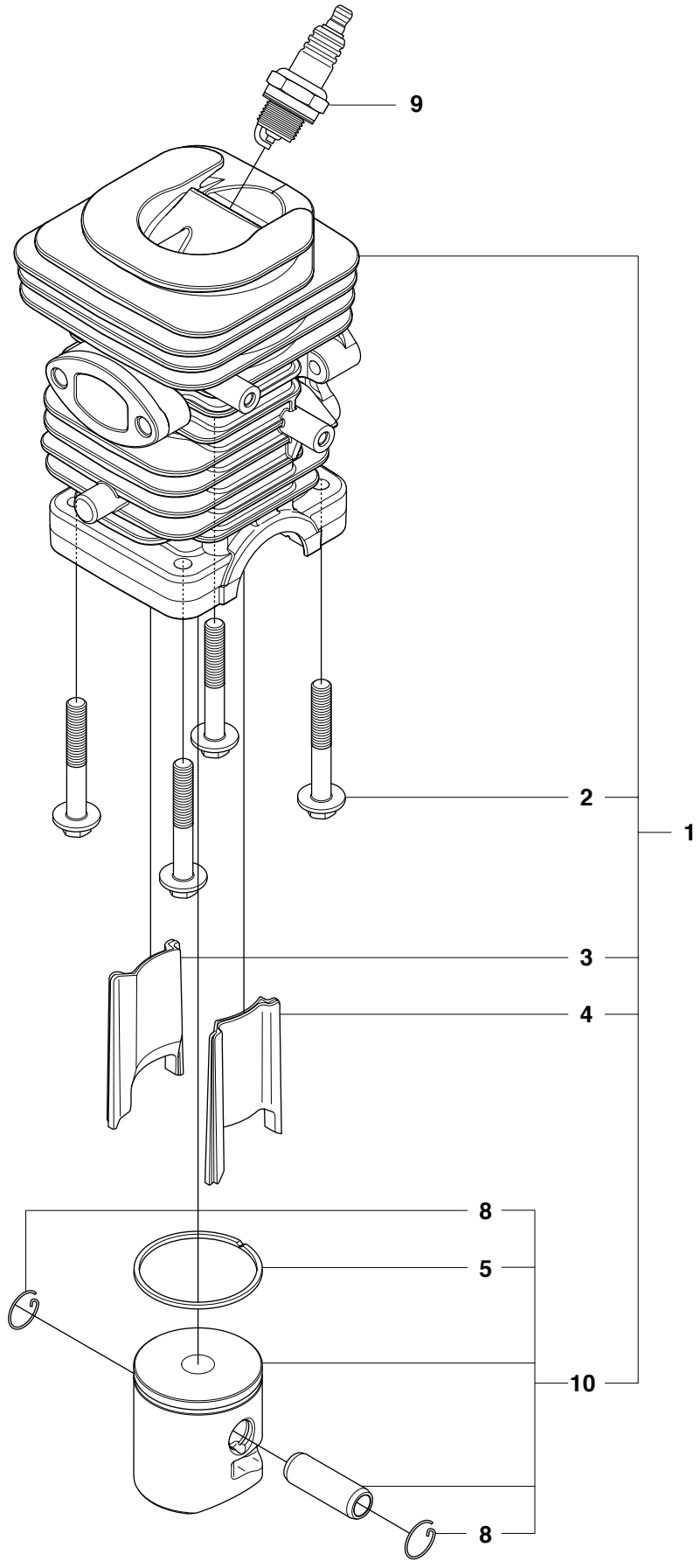

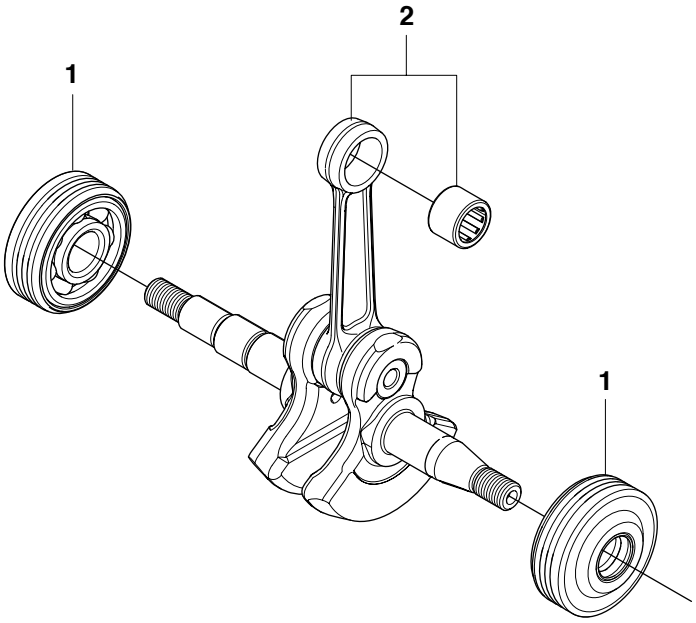
2
1
1

L **235, 235e, 236, 236e, 240, 240e**
CHASSIS & HAND GUARD

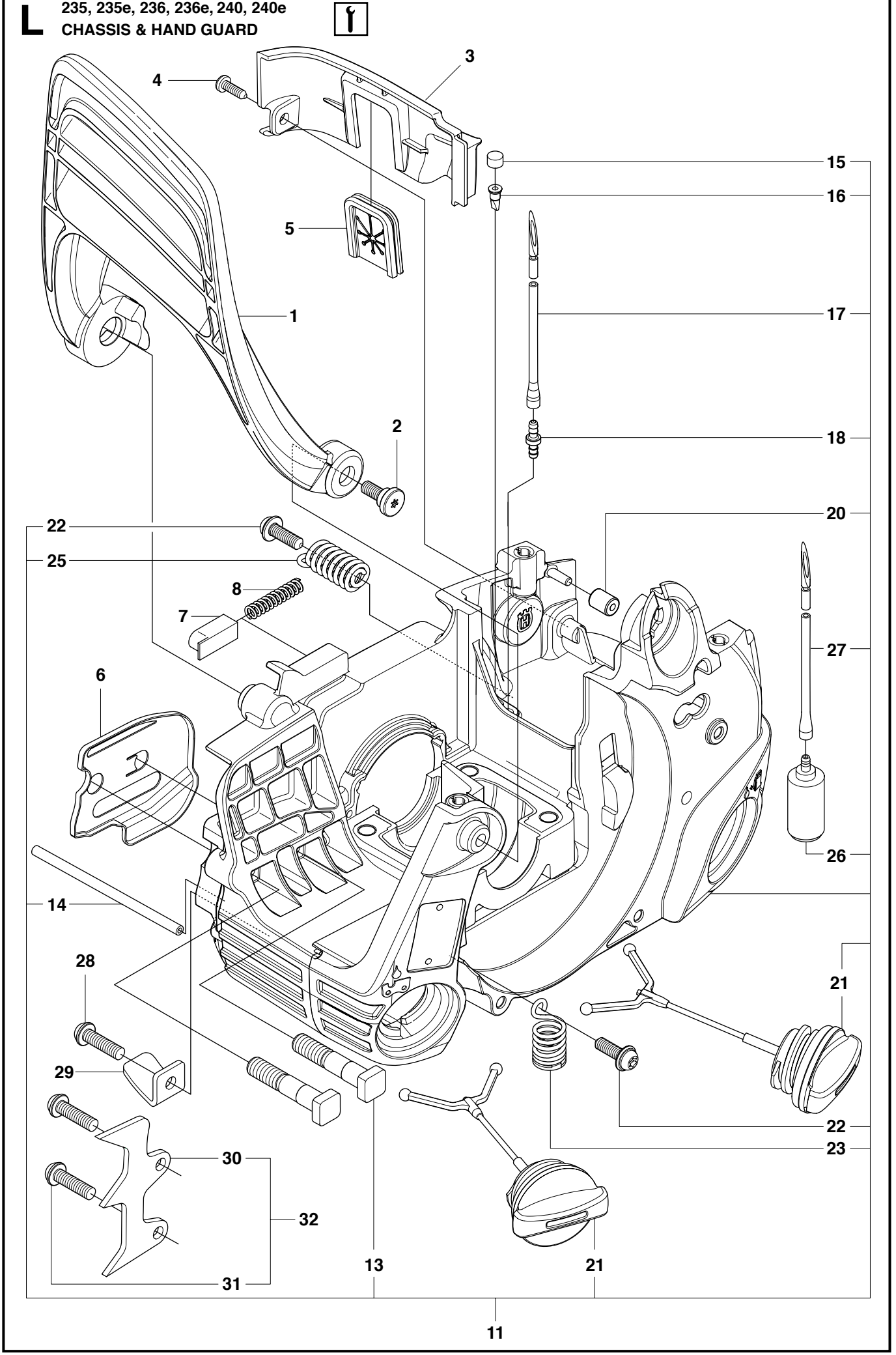

M **235, 235e, 236, 236e, 240, 240e**
HANDLE AND CONTROLS

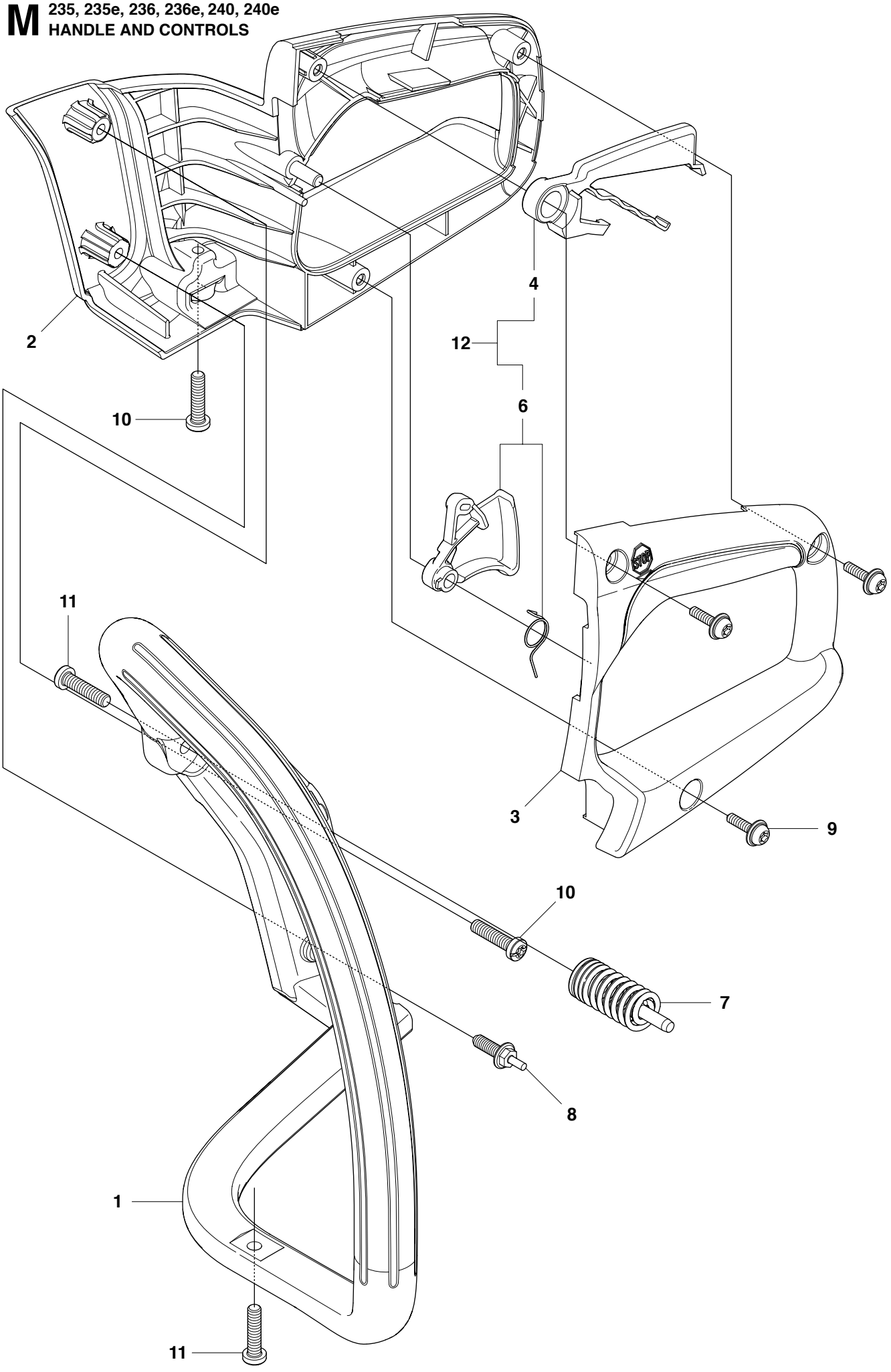

N **235, 235e, 236, 236e, 240, 240e**
CARBURETOR DETAILS

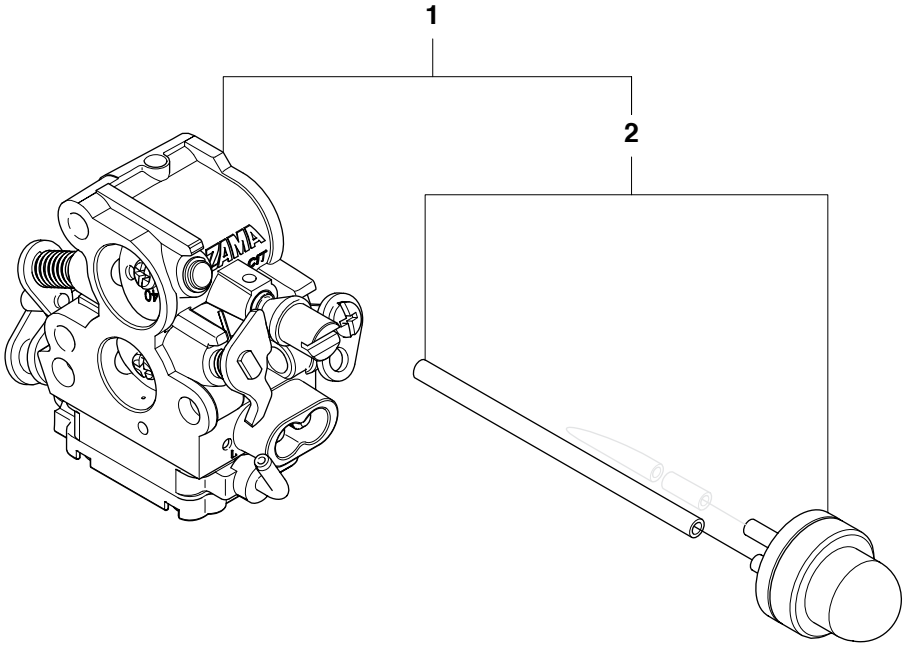

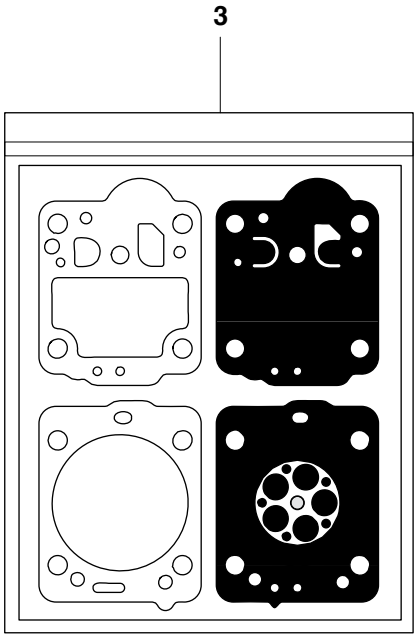

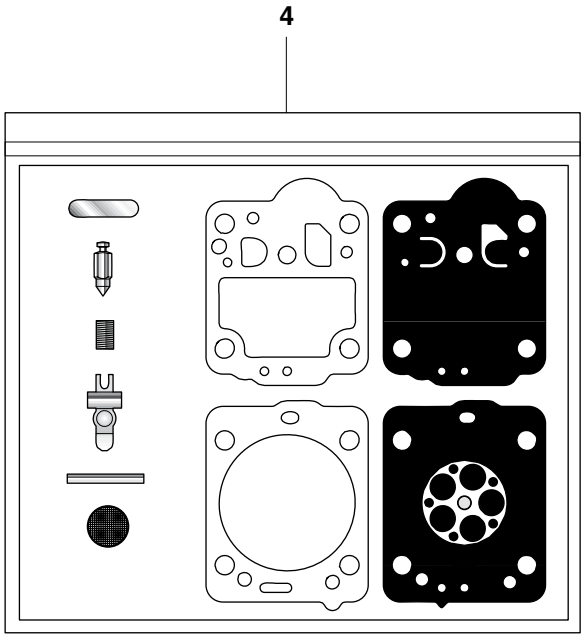

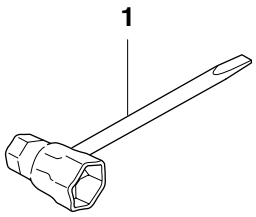
1

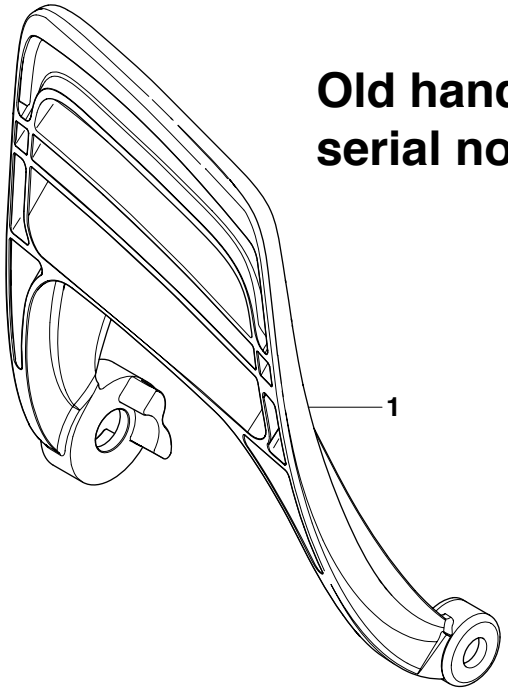

Old hand guard up to serial no. 20093899999