Husqvarna

236 (967326401) (2014-10)

Rozkres je dokumentace výrobce (© příslušný výrobce) a slouží k identifikaci dílů. Pro výběr dílu se vždy řiďte katalogovým číslem.

P 236, 236e, 240
ACCESSORIES

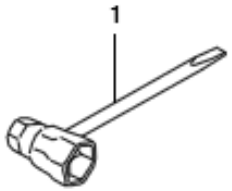

N 236, 236e, 240
CARBURETOR DETAILS

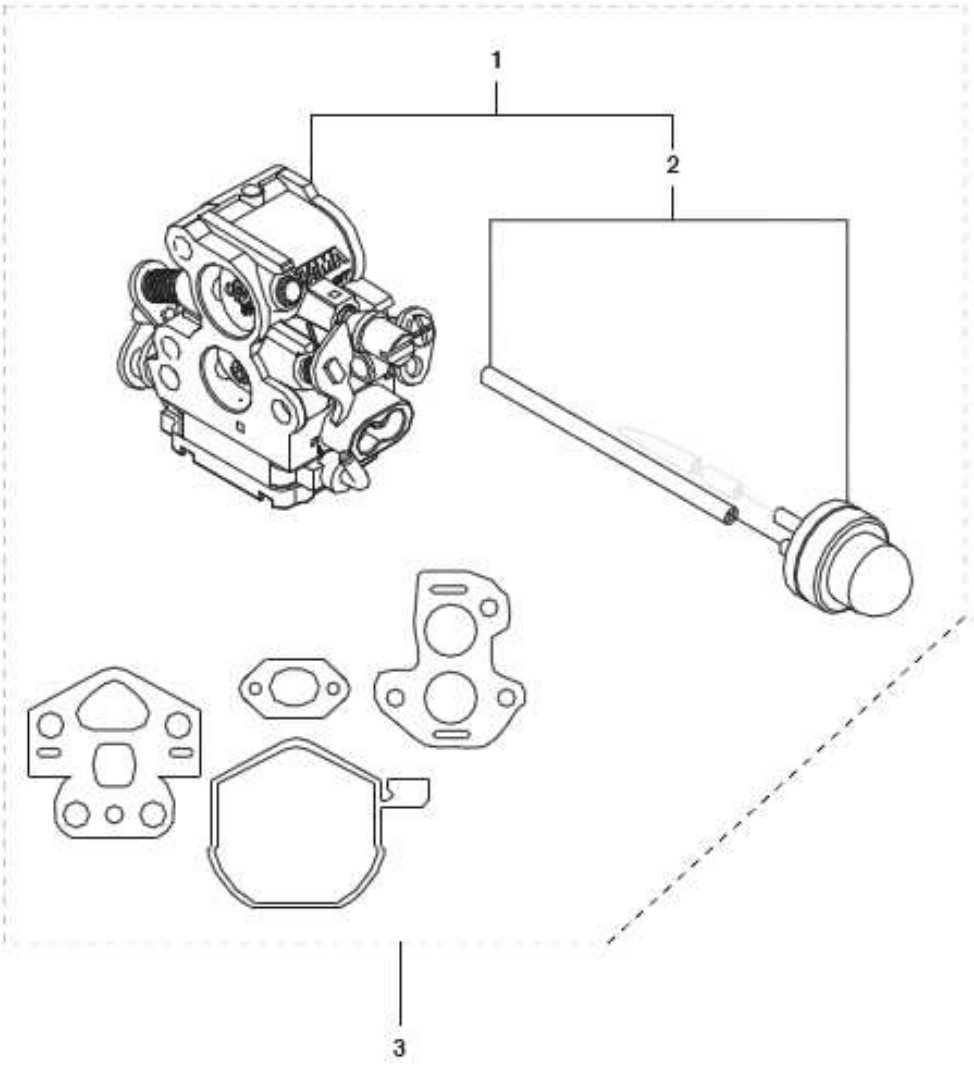

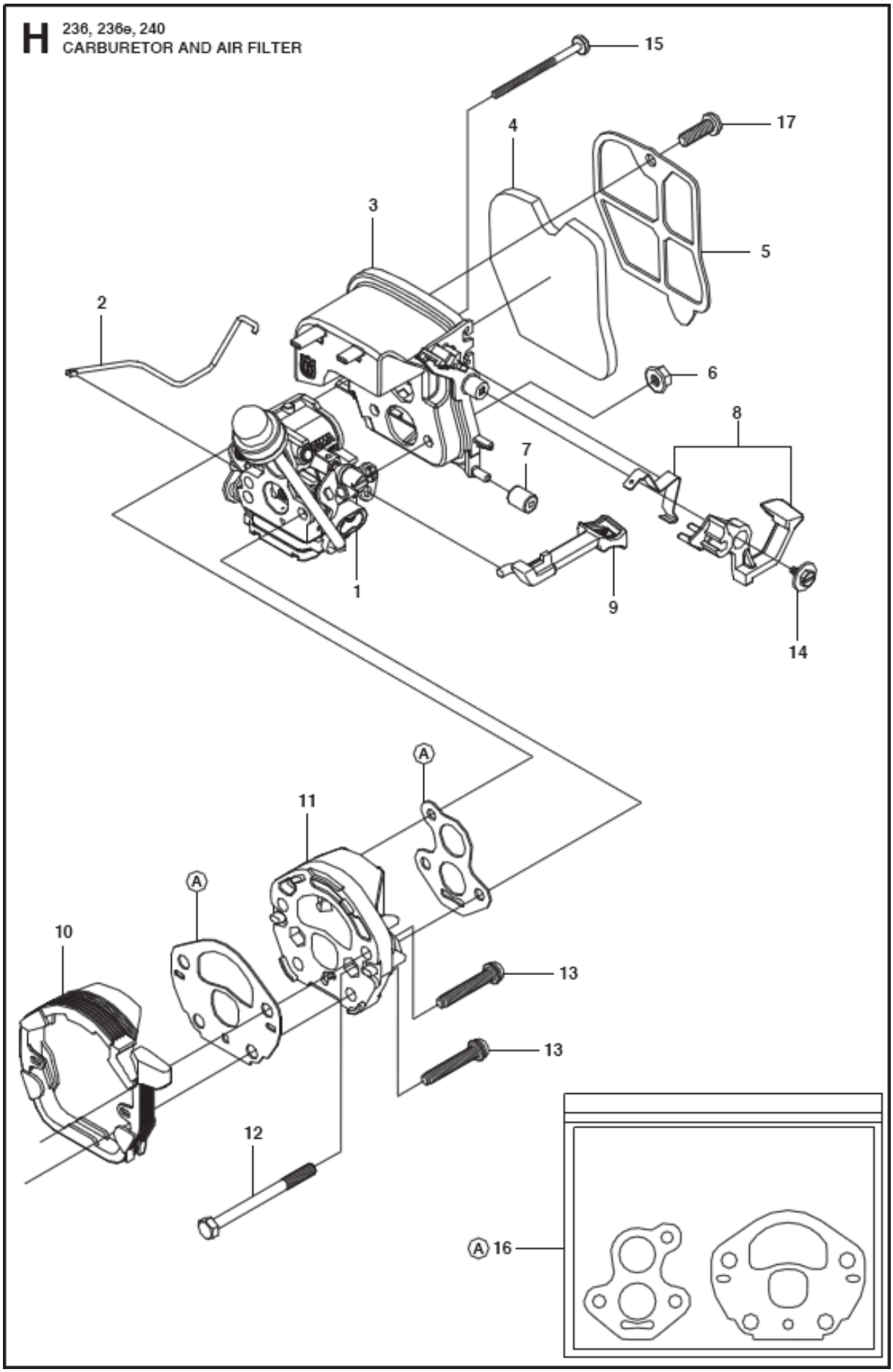
H
236, 236e, 240
CARBURETOR AND AIR FILTER
15
17
4
3
5
2
6
8
7
1
9
14
A
11
A
10
13
13
12
A 16

B 236, 240
CHAIN BRAKE ASSY

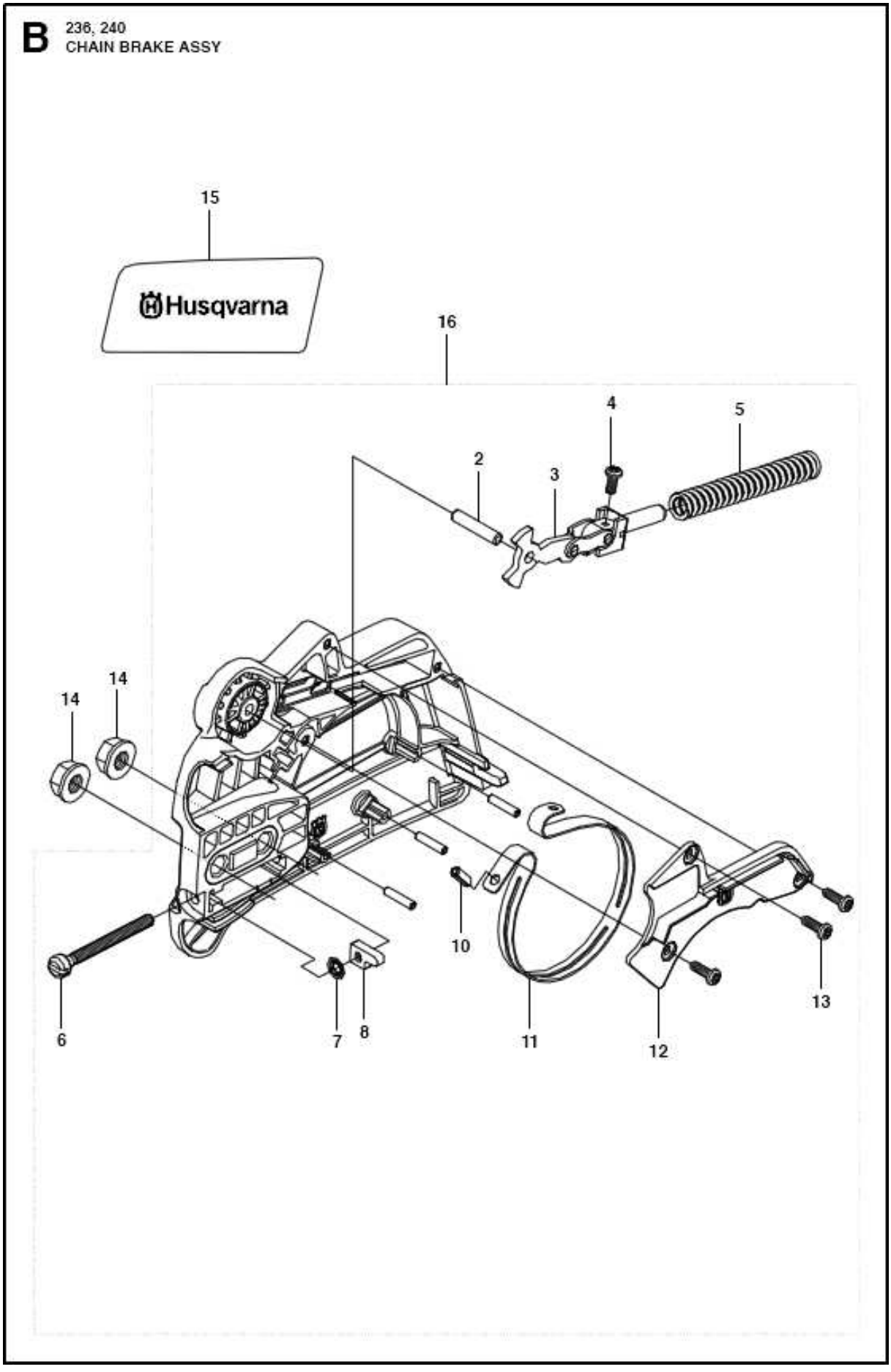

A 236e
CHAIN BRAKE ASSY

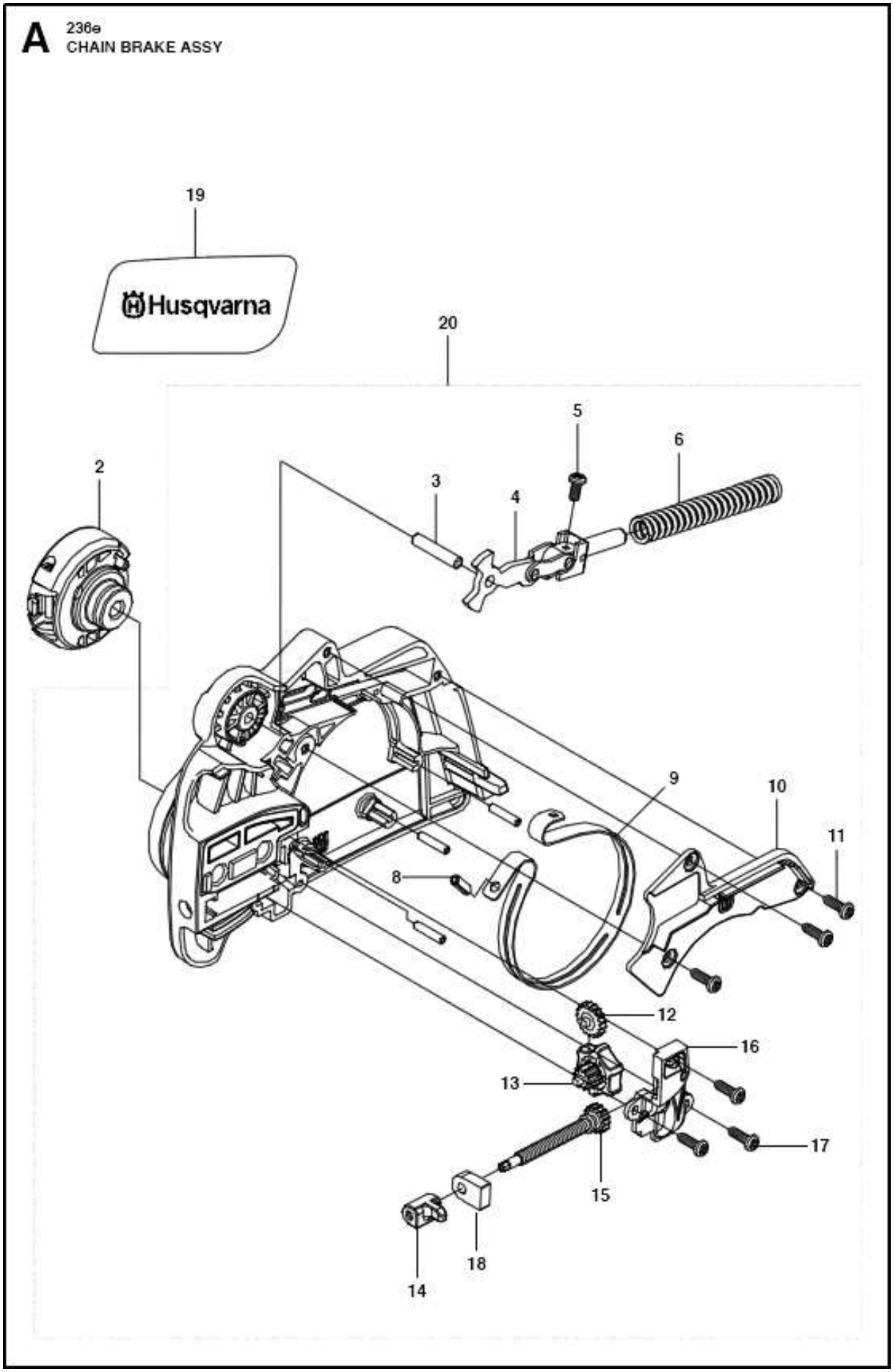

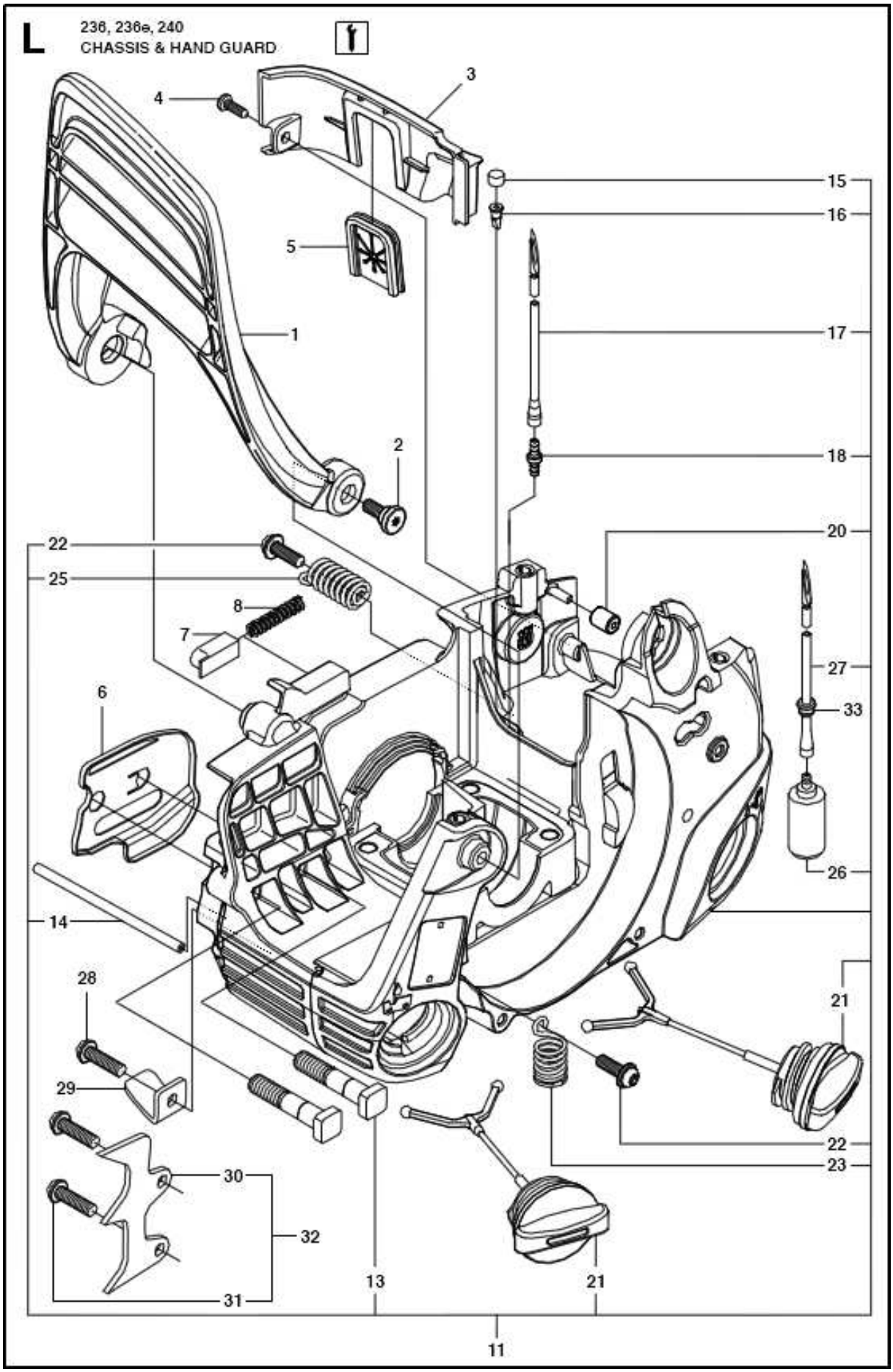
L
236, 236e, 240
CHASSIS & HAND GUARD
1
2
3
4
5
6
7
8
11
13
14
15
16
17
18
20
21
22
23
25
26
27
28
29
30
31
32
33

C 236, 236e, 240
CLUTCH AND OIL PUMP

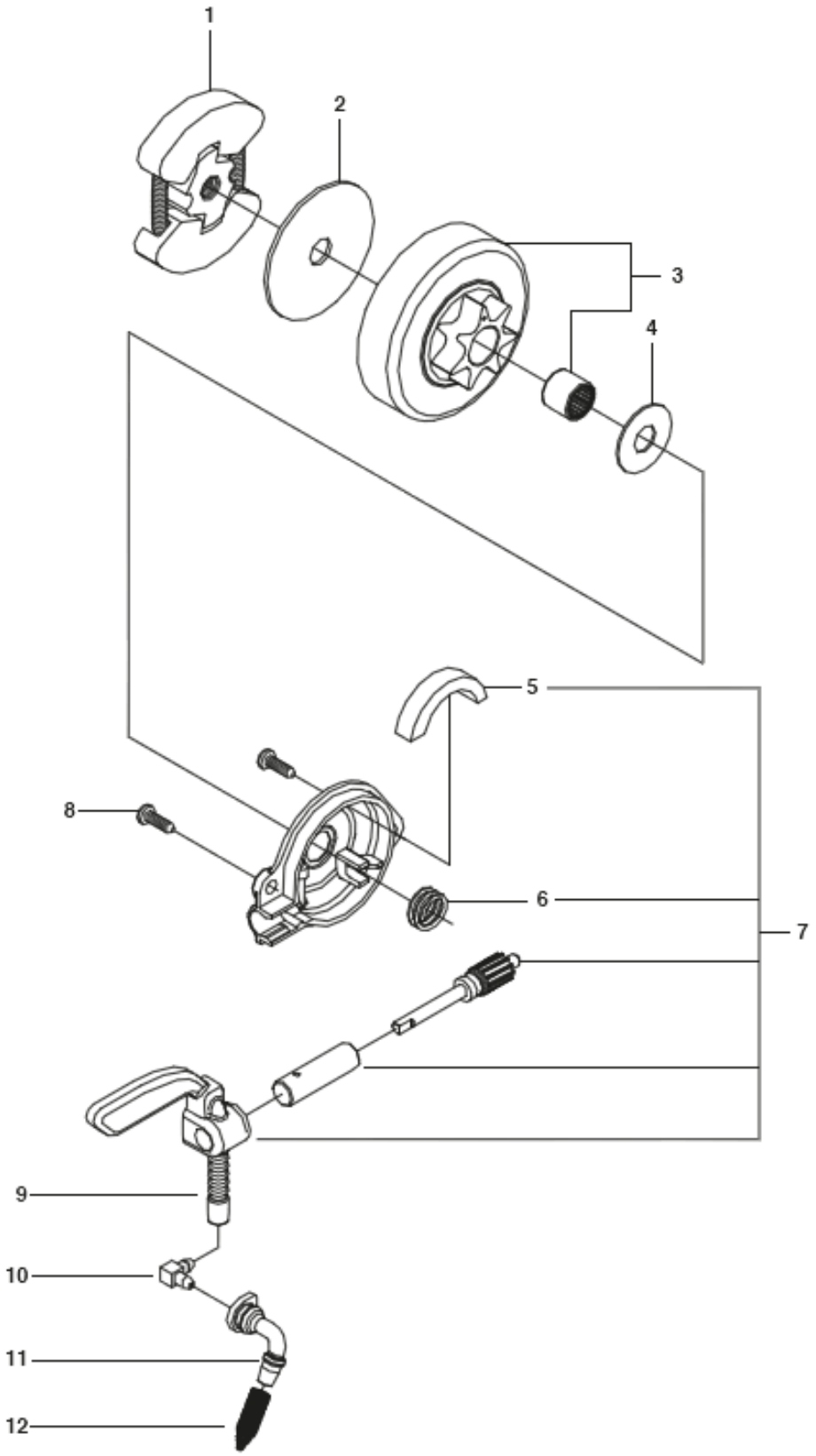

D 236, 236e, 240
COVER

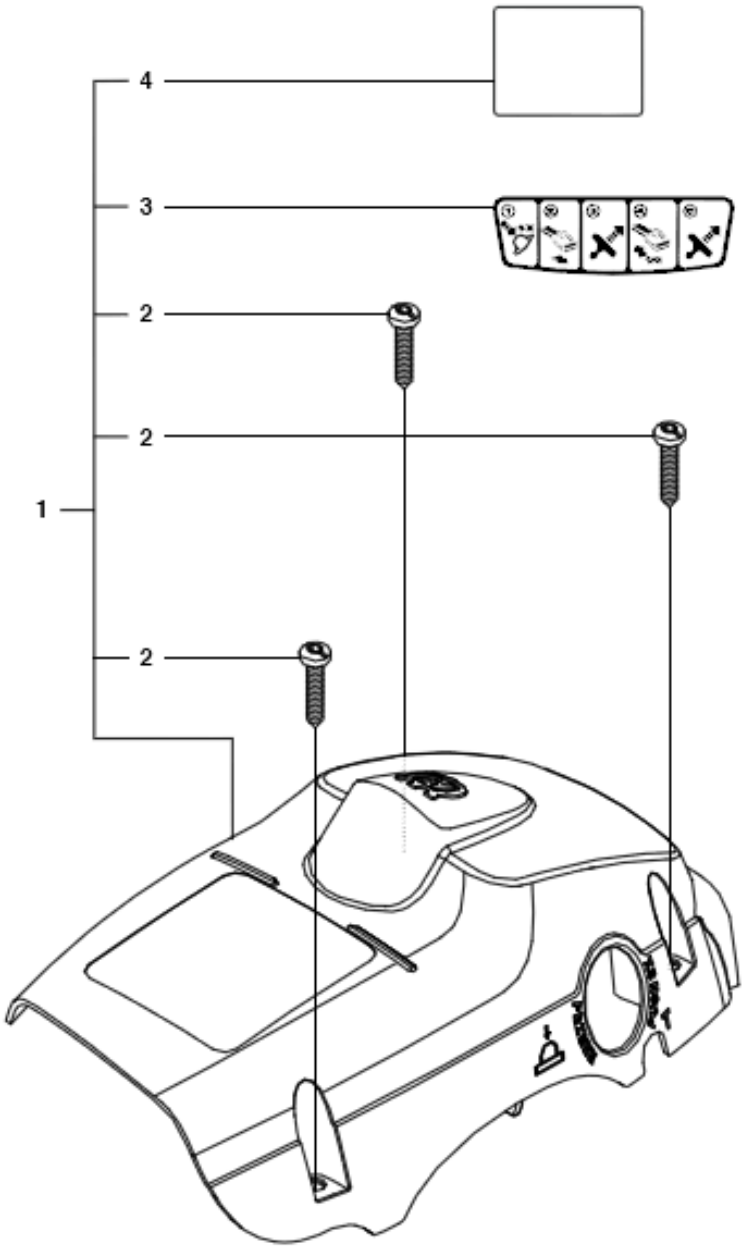

K 236, 236e, 240
CRANKSHAFT

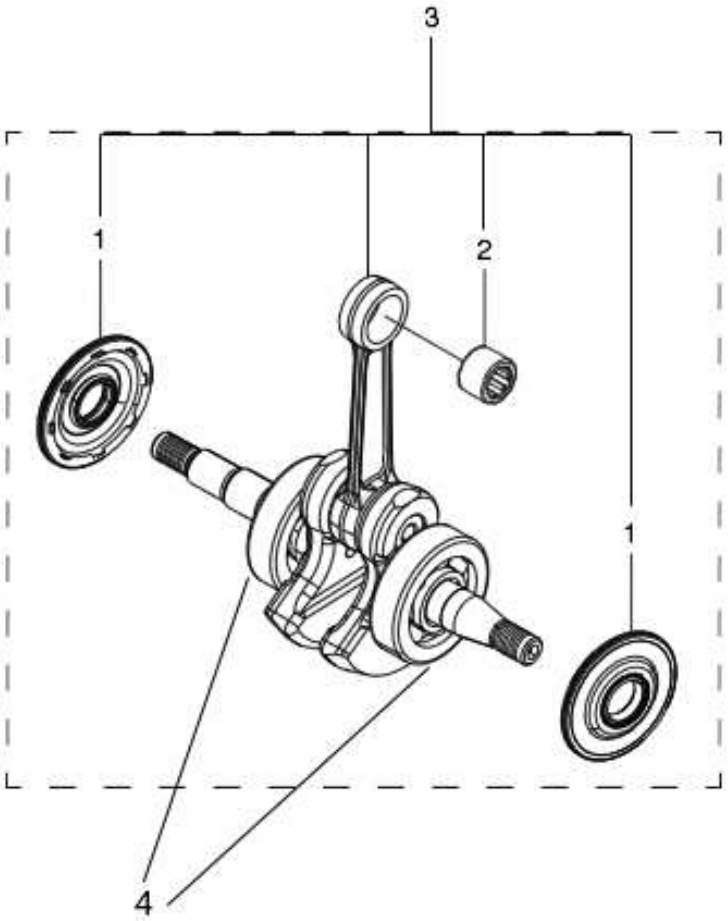

J 236, 236e, 240
CYLINDER PISTON 38CC

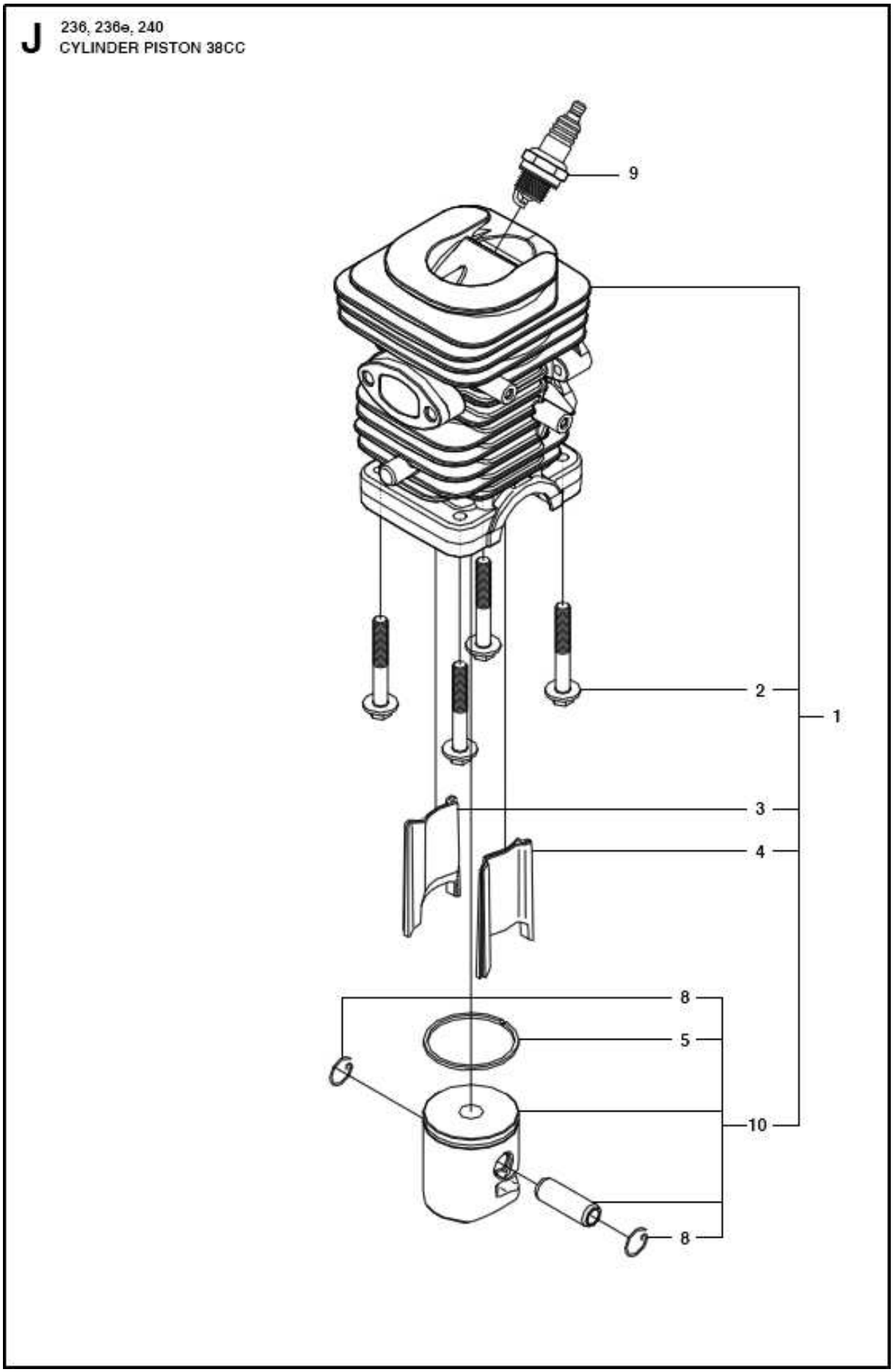

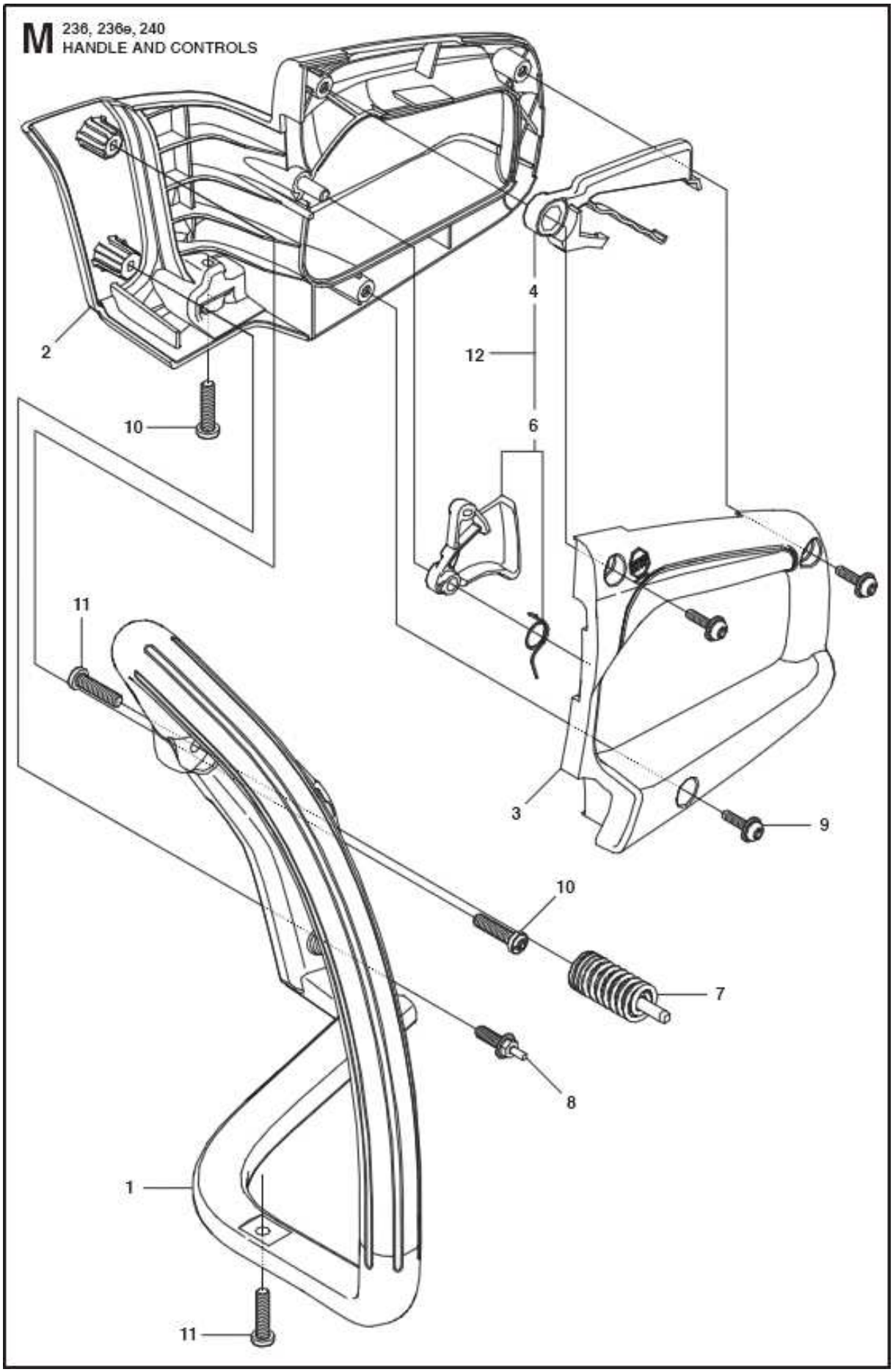
M 236, 236e, 240
HANDLE AND CONTROLS
2
10
4
12
6
11
3
9
10
7
8
1
11

F 236, 236e, 240
IGNITION SYSTEM

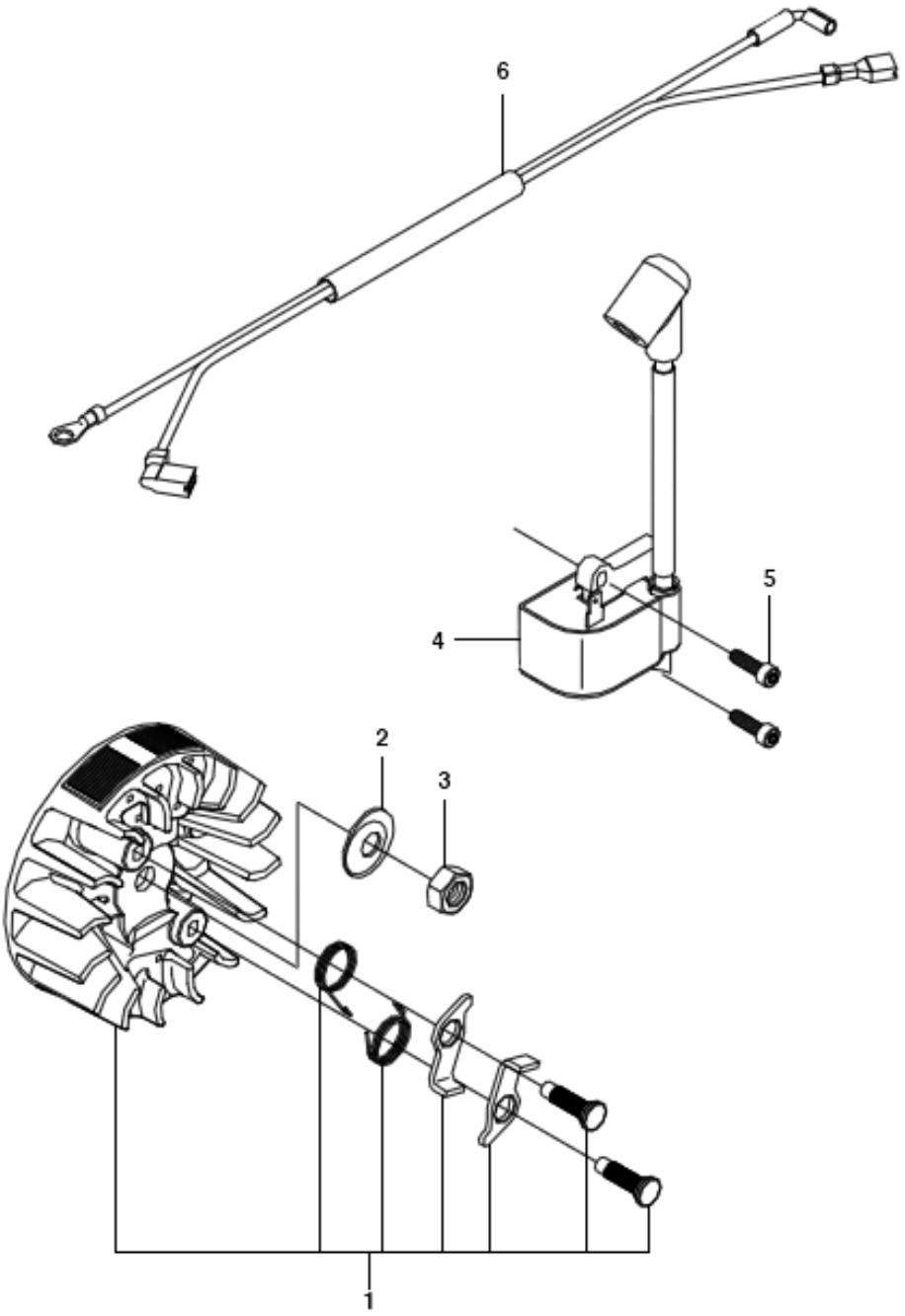

G 236, 236e, 240
MUFFLER

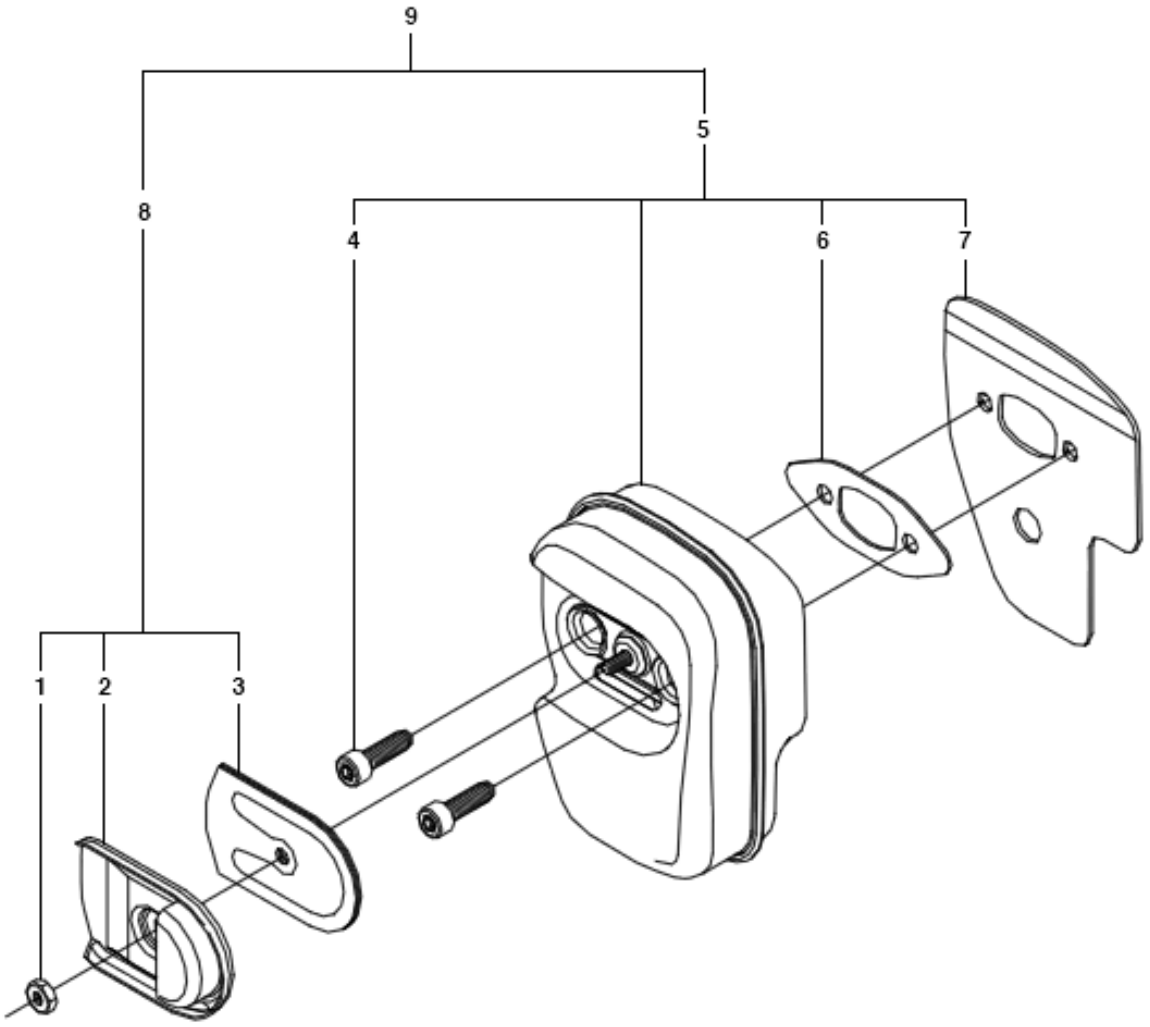

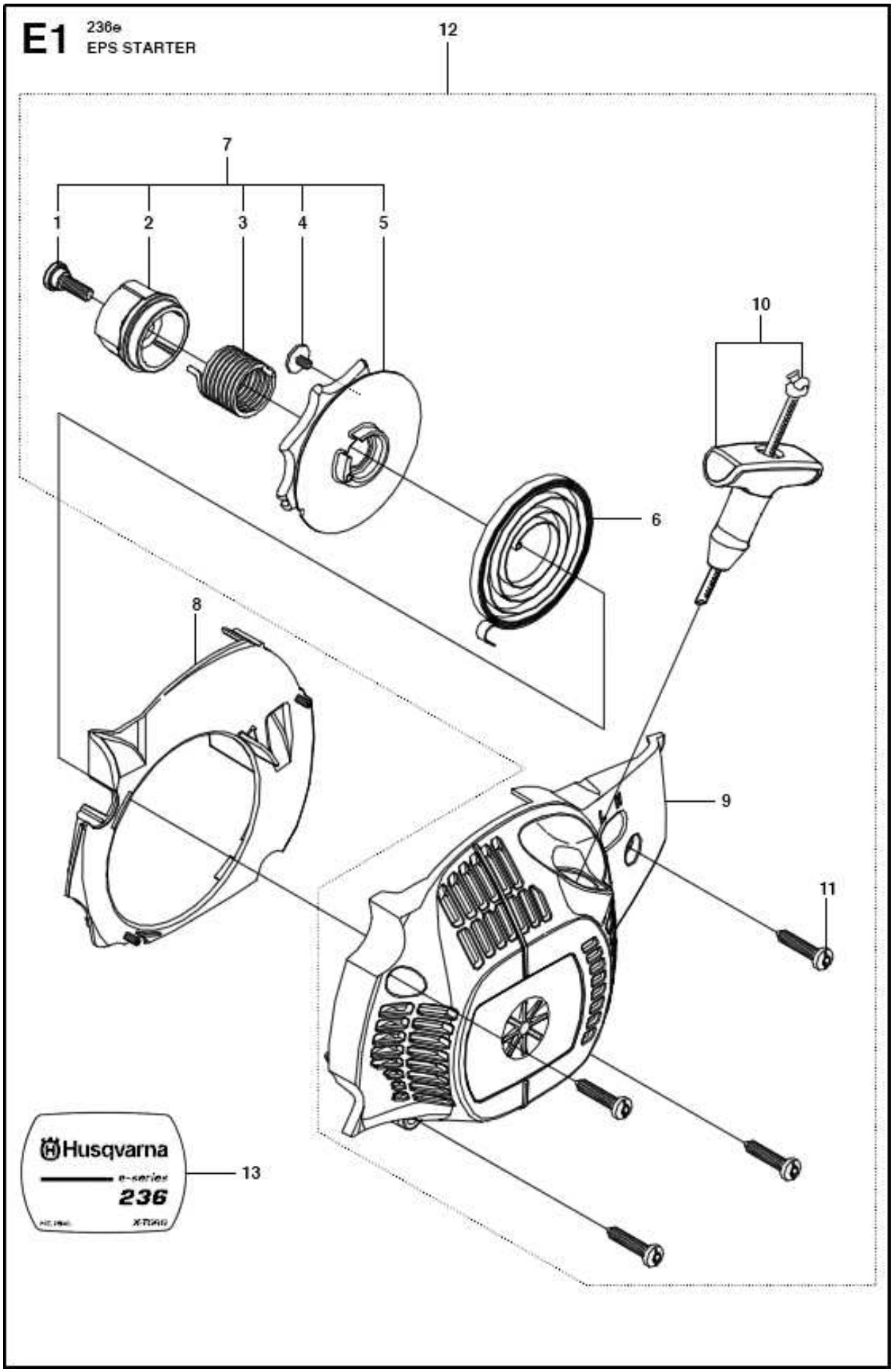
E1
236e
EPS STARTER
12
7
1
2
3
4
5
10
6
8
9
11
Husqvarna
e-series
236
13

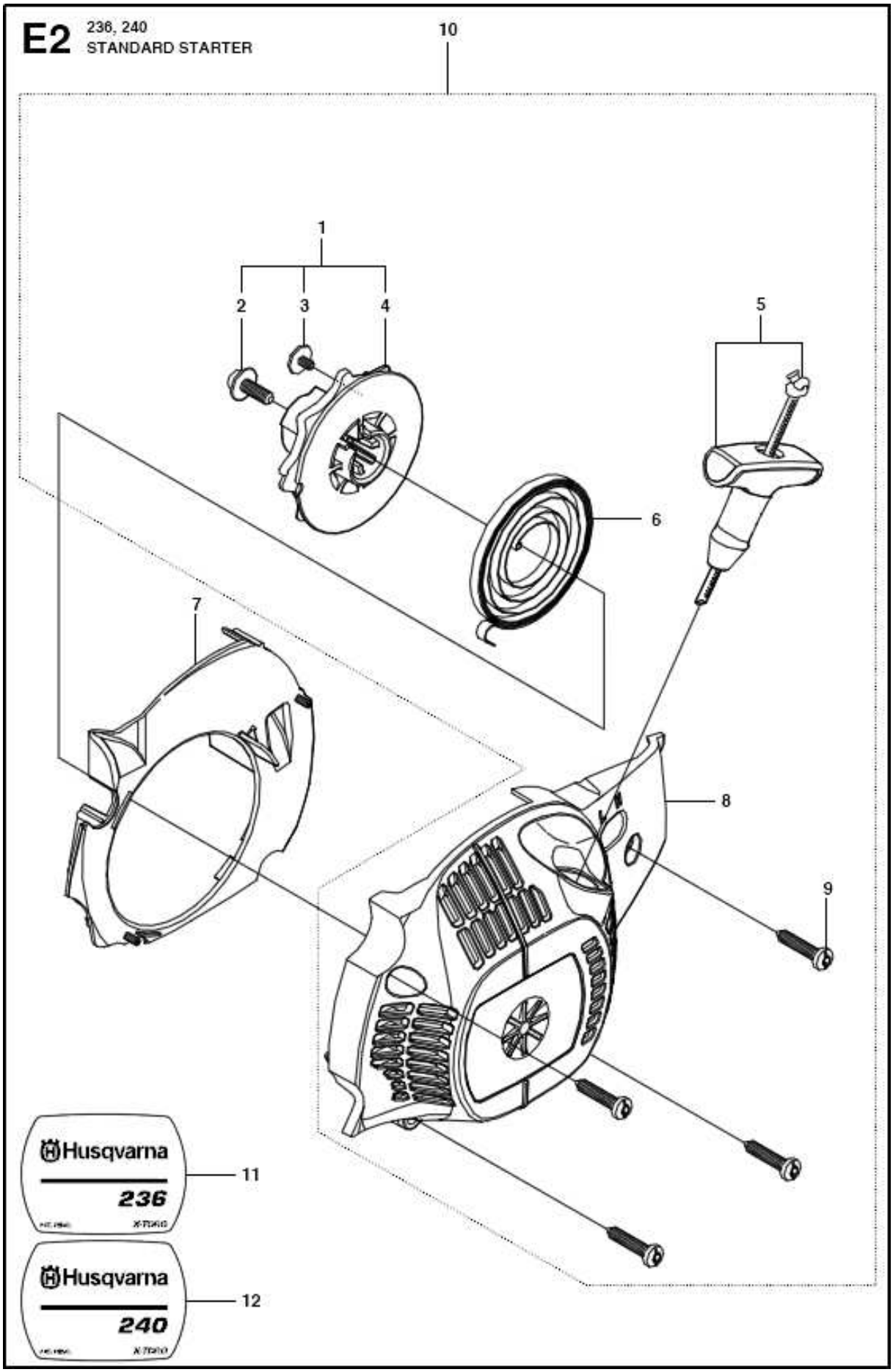
E2
236, 240
STANDARD STARTER
10
1
2
3
4
5
6
7
8
9
Husqvarna
236
11
Husqvarna
240
12