Husqvarna

235 R (1997-02)

Rozkres je dokumentace výrobce (© příslušný výrobce) a slouží k identifikaci dílů. Pro výběr dílu se vždy řiďte katalogovým číslem.

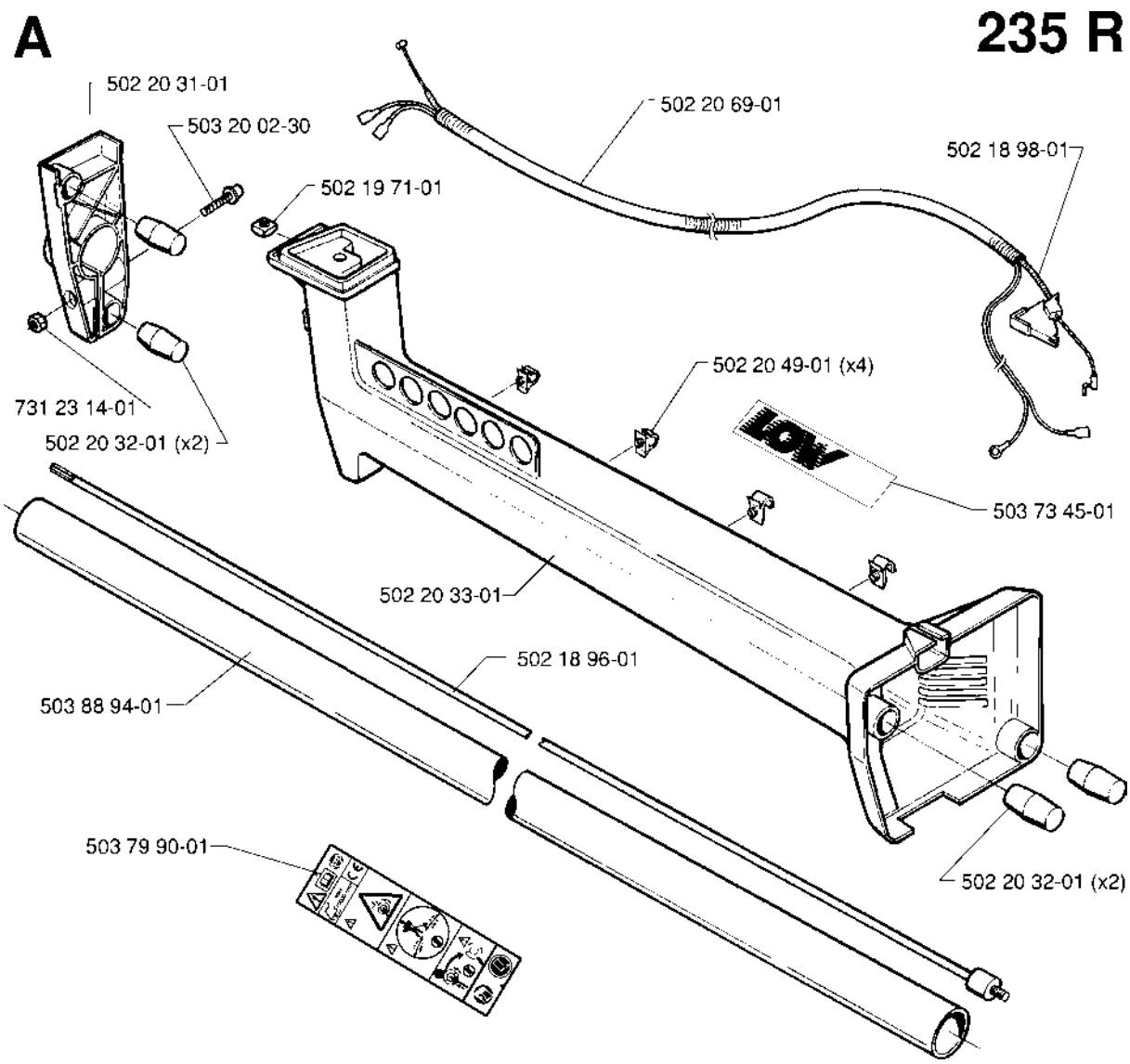
A
235 R
502 20 31-01
503 20 02-30
502 19 71-01
502 20 69-01
502 18 98-01
731 23 14-01
502 20 32-01 (x2)
502 20 49-01 (x4)
503 73 45-01
502 20 33-01
502 18 96-01
503 88 94-01
503 79 90-01
502 20 32-01 (x2)

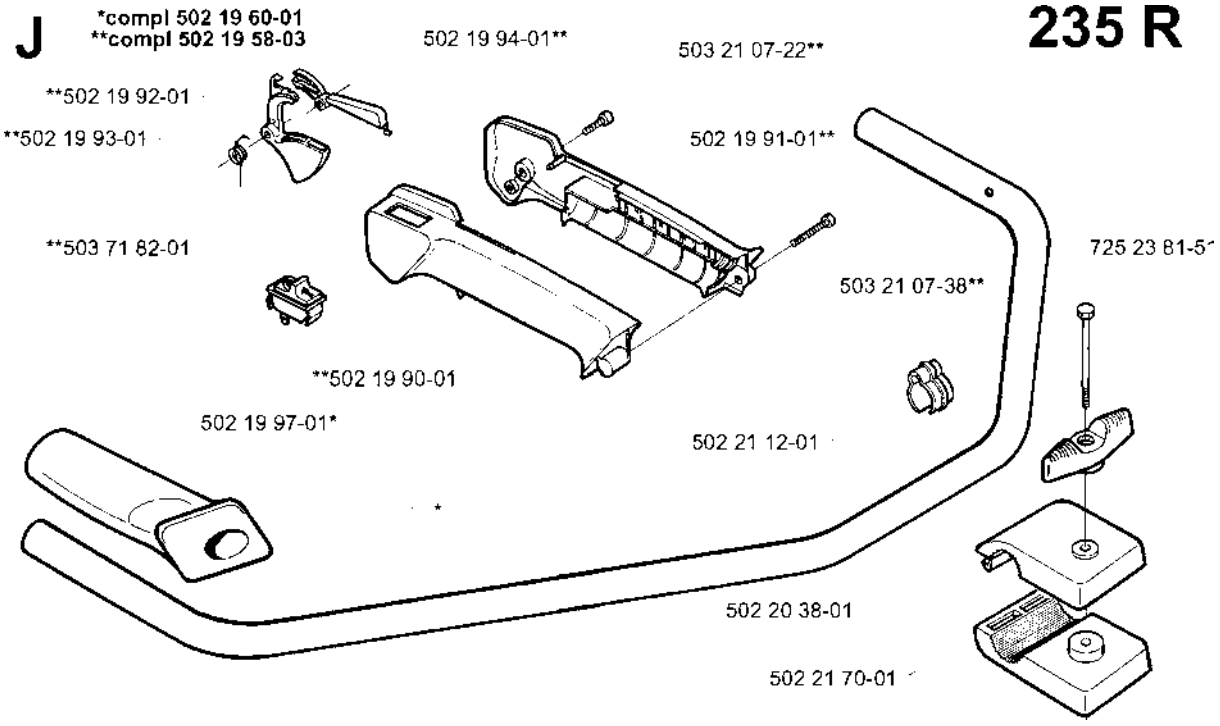
J
*compl 502 19 60-01
**compl 502 19 58-03
235 R
502 19 94-01**
503 21 07-22**
**502 19 92-01
**502 19 93-01
502 19 91-01**
**503 71 82-01
725 23 81-5
503 21 07-38**
**502 19 90-01
502 19 97-01*
502 21 12-01
502 20 38-01
502 21 70-01

C

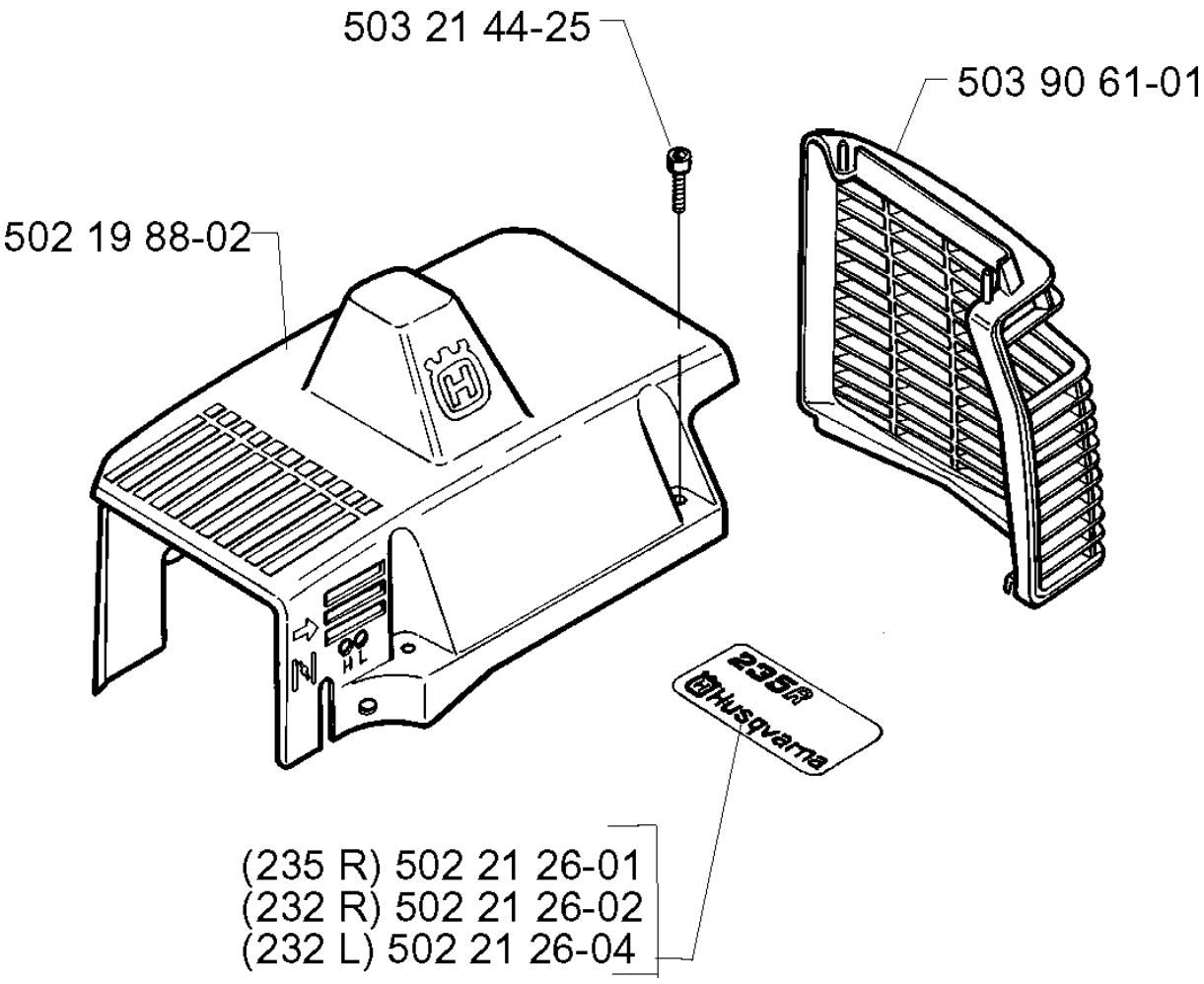
503 21 44-25
503 90 61-01
502 19 88-02
235R
Husqvarna
(235 R) 502 21 26-01
(232 R) 502 21 26-02
(232 L) 502 21 26-04

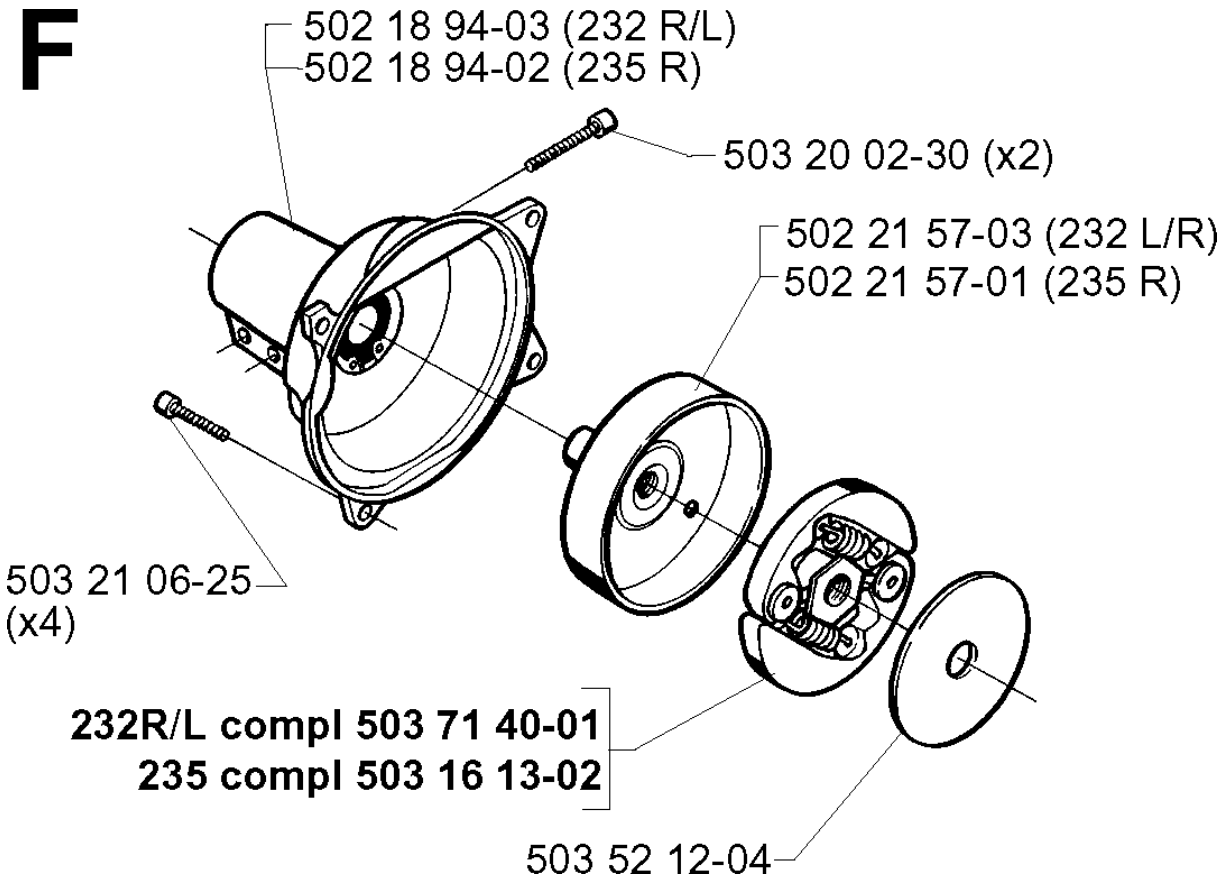
F
502 18 94-03 (232 R/L)
502 18 94-02 (235 R)
503 20 02-30 (x2)
502 21 57-03 (232 L/R)
502 21 57-01 (235 R)
503 21 06-25
(x4)
232R/L compl 503 71 40-01
235 compl 503 16 13-02
503 52 12-04

K

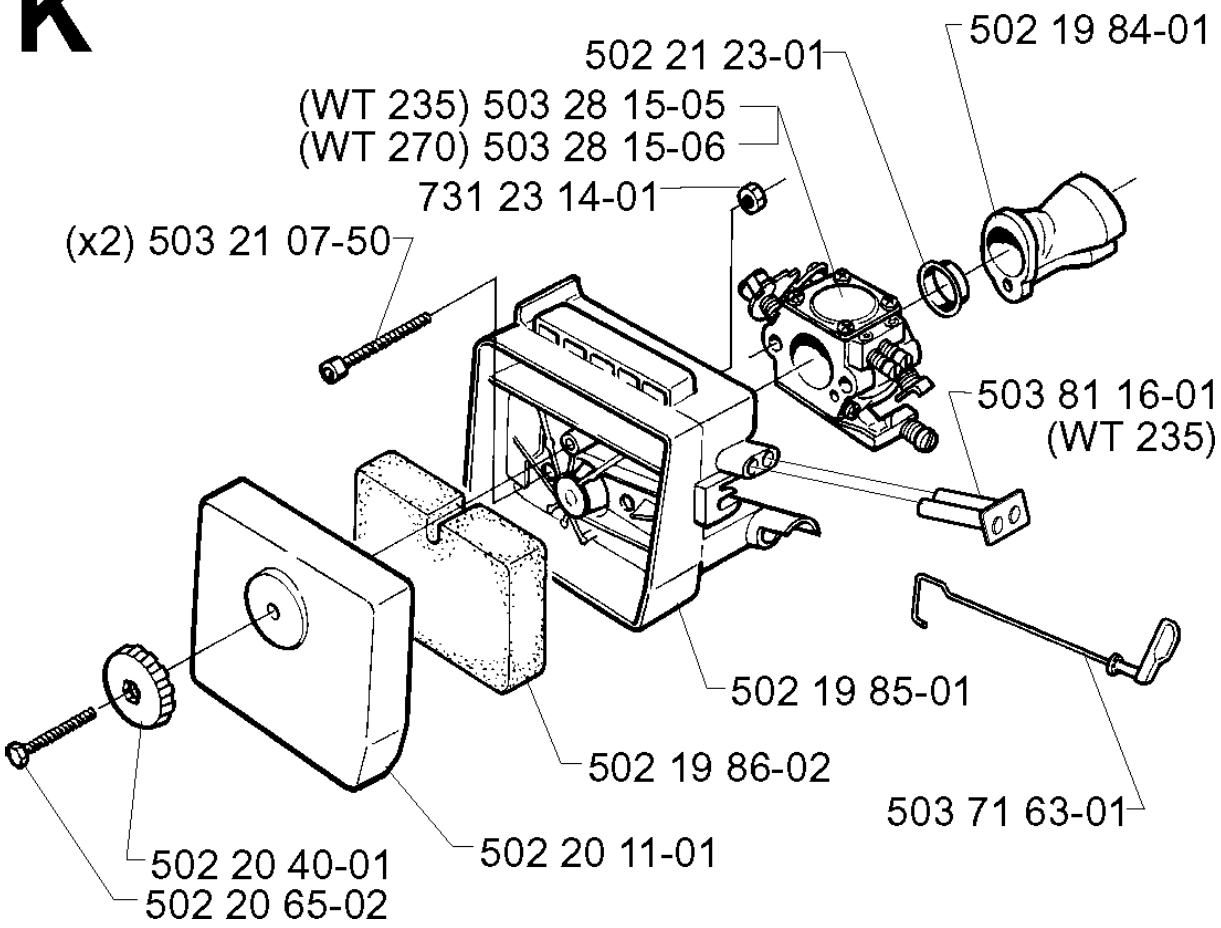
502 19 84-01
502 21 23-01
(WT 235) 503 28 15-05
(WT 270) 503 28 15-06
731 23 14-01
(x2) 503 21 07-50
503 81 16-01
(WT 235)
502 19 85-01
502 19 86-02
503 71 63-01
502 20 11-01
502 20 40-01
502 20 65-02

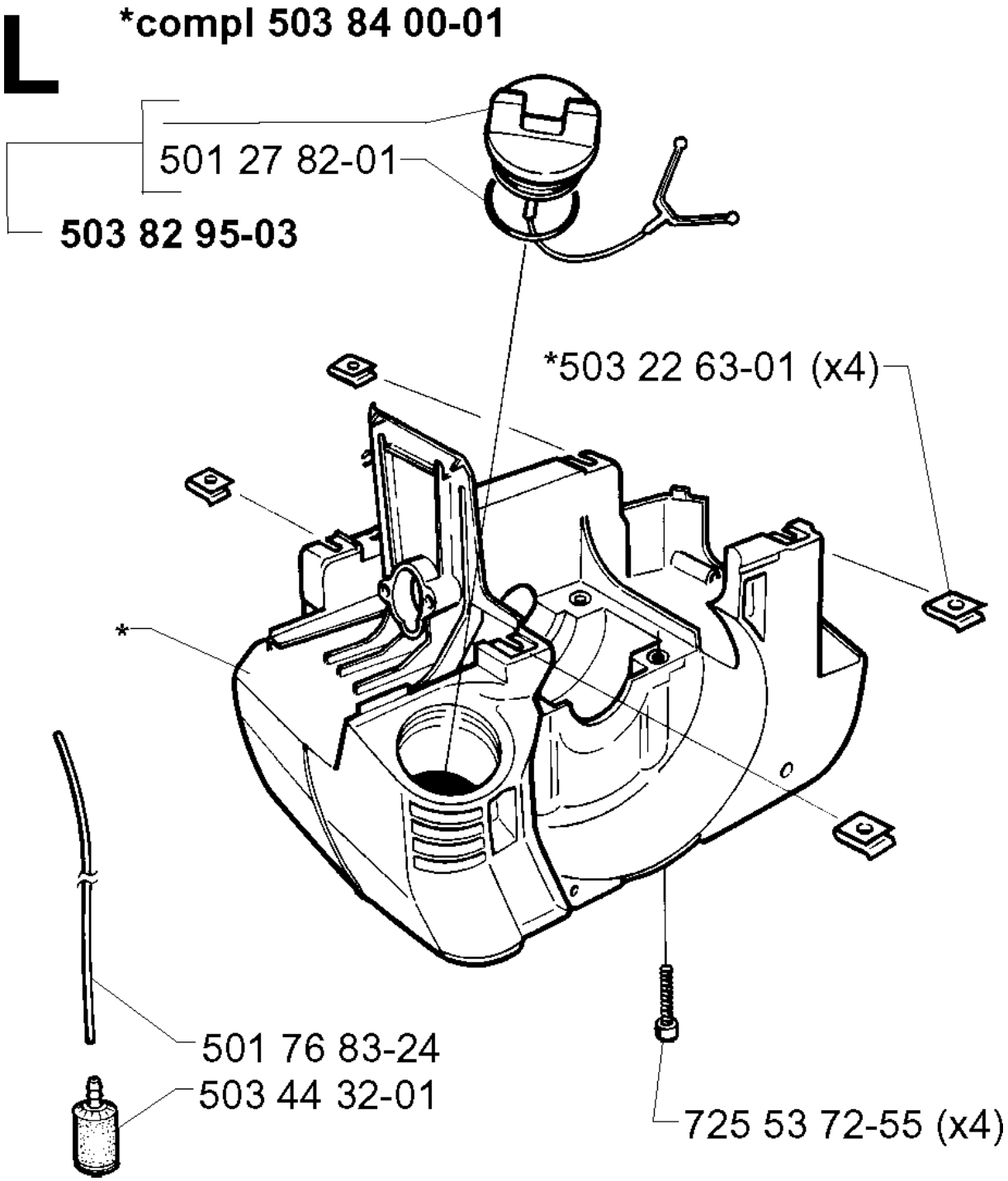
L
*compl 503 84 00-01
501 27 82-01
503 82 95-03
*503 22 63-01 (x4)
*
501 76 83-24
503 44 32-01
725 53 72-55 (x4)

G *compl 502 21 28-03

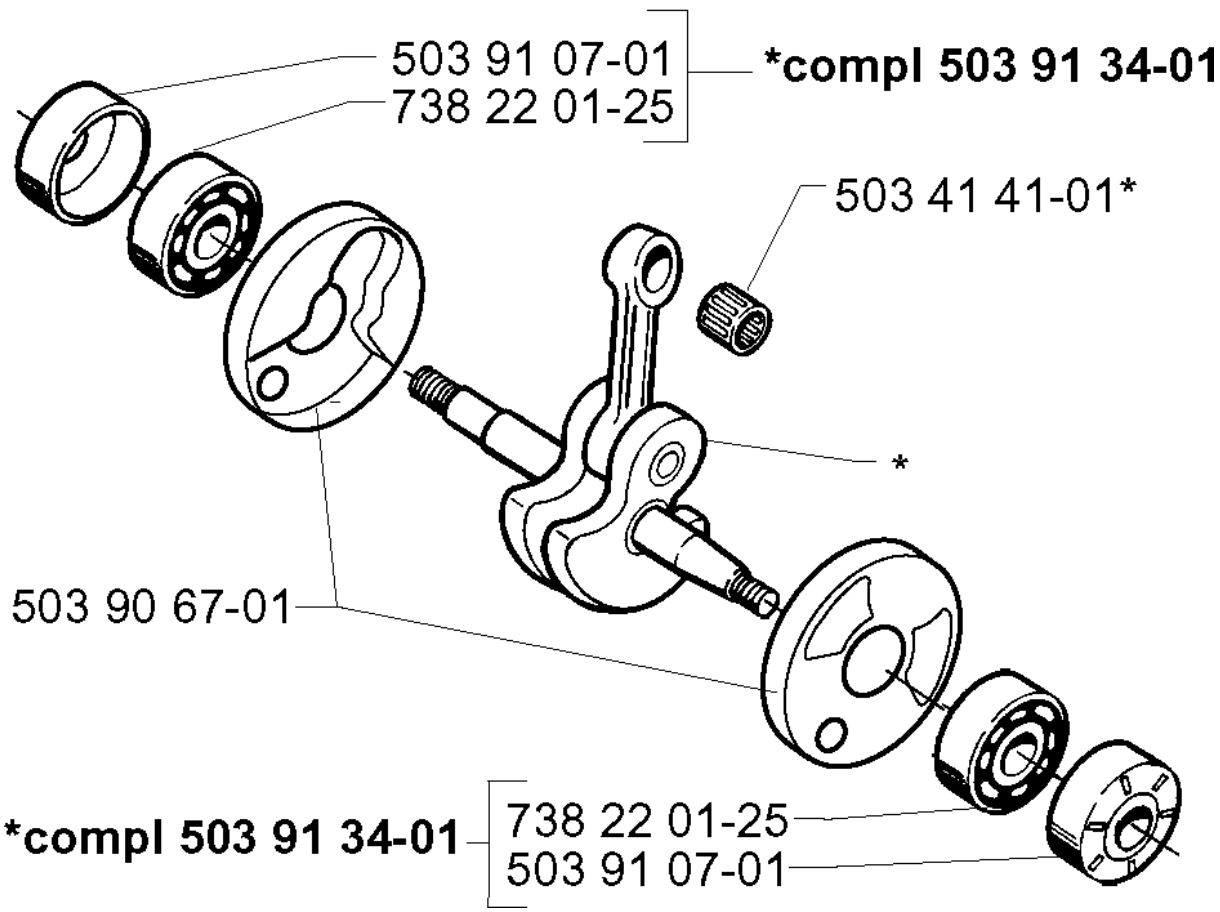

D

***compl 503 72 80-01 (232 L/R)**
***compl 503 69 46-01 (235 R)**

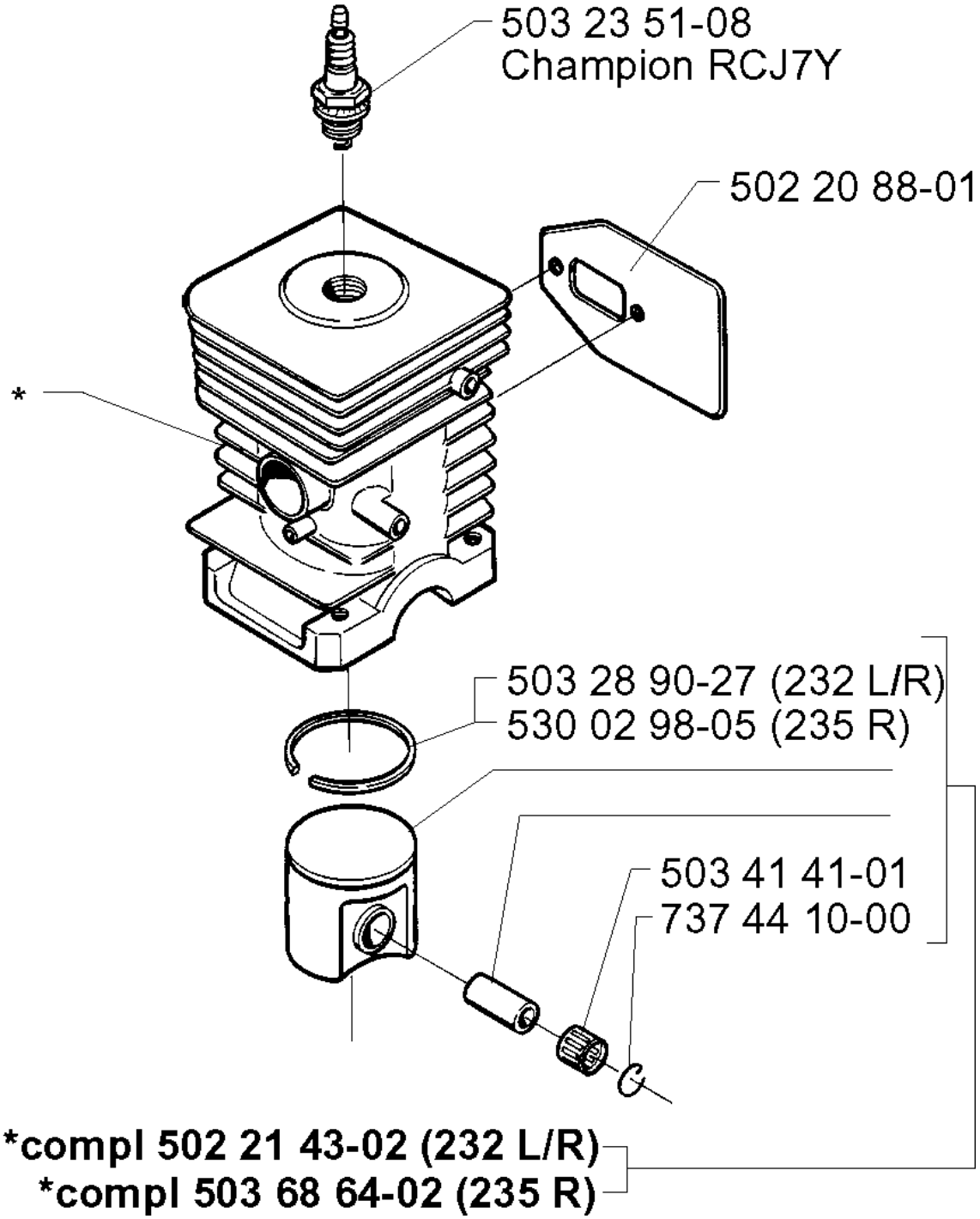

E *compl 503 90 47-01

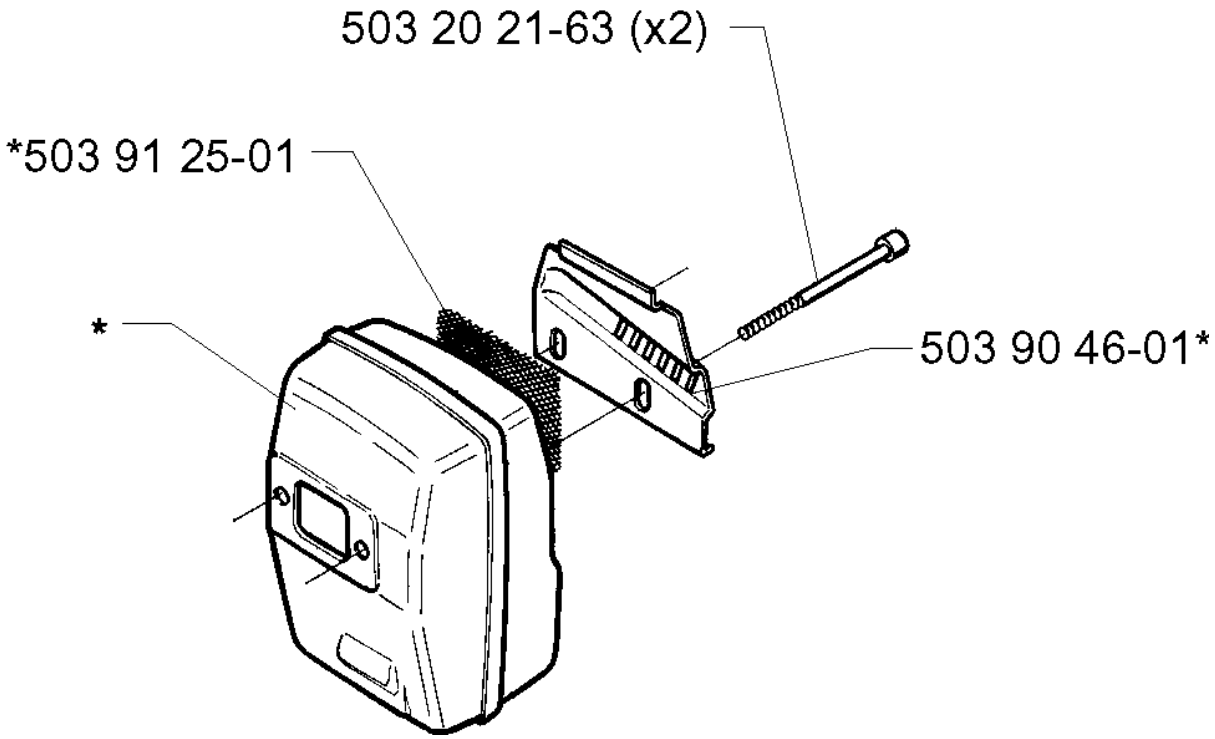

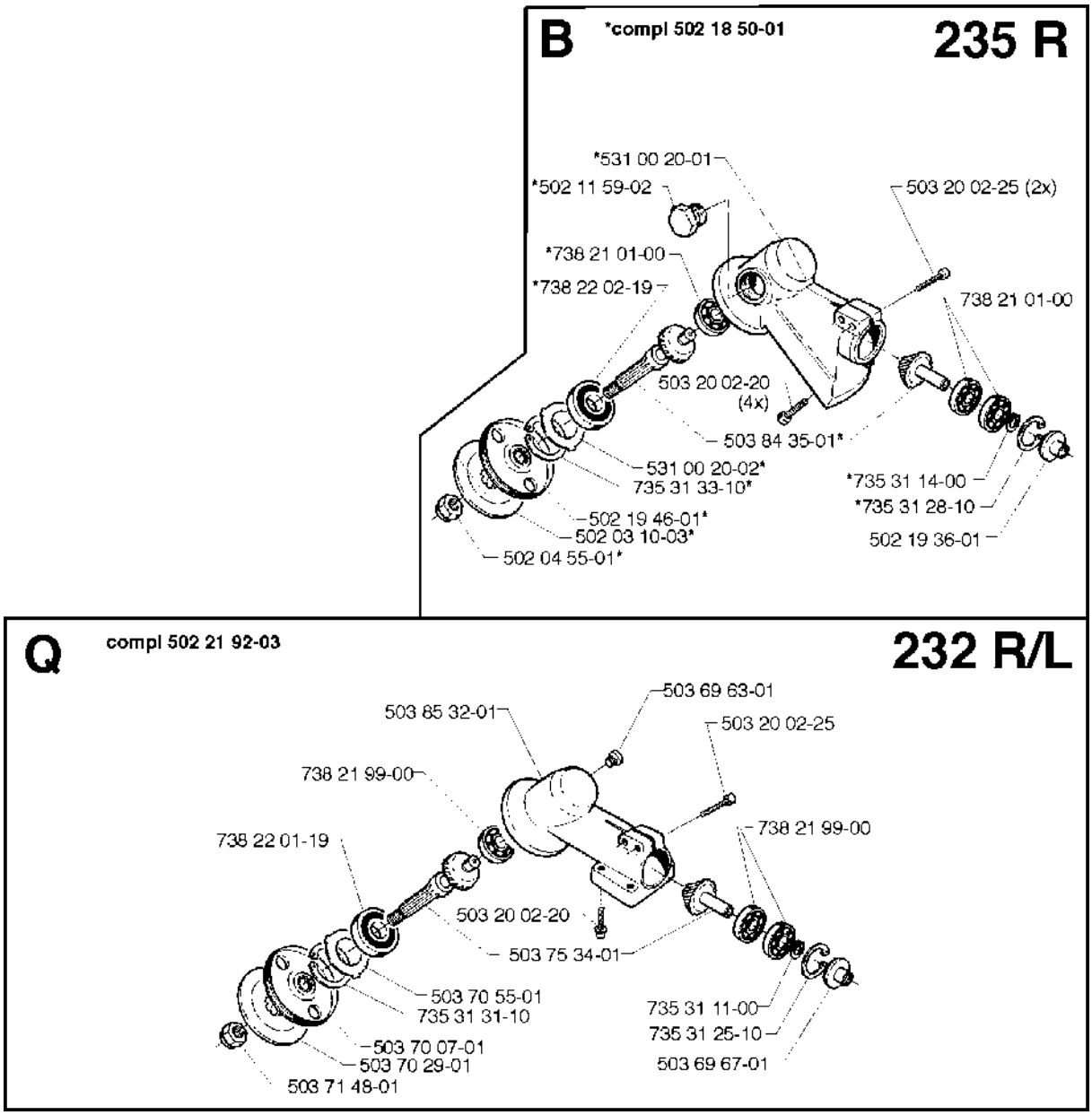
B
*compl 502 18 50-01
235 R
*531 00 20-01
*502 11 59-02
503 20 02-25 (2x)
*738 21 01-00
*738 22 02-19
738 21 01-00
503 20 02-20
(4x)
503 84 35-01*
531 00 20-02*
735 31 33-10*
*735 31 14-00
*735 31 28-10
502 19 46-01*
502 03 10-03*
502 19 36-01
502 04 55-01*
Q
compl 502 21 92-03
232 R/L
503 69 63-01
503 85 32-01
503 20 02-25
738 21 99-00
738 21 99-00
738 22 01-19
503 20 02-20
503 75 34-01
503 70 55-01
735 31 31-10
735 31 11-00
735 31 25-10
503 70 07-01
503 70 29-01
503 69 67-01
503 71 48-01

H *compl 503 79 06-01

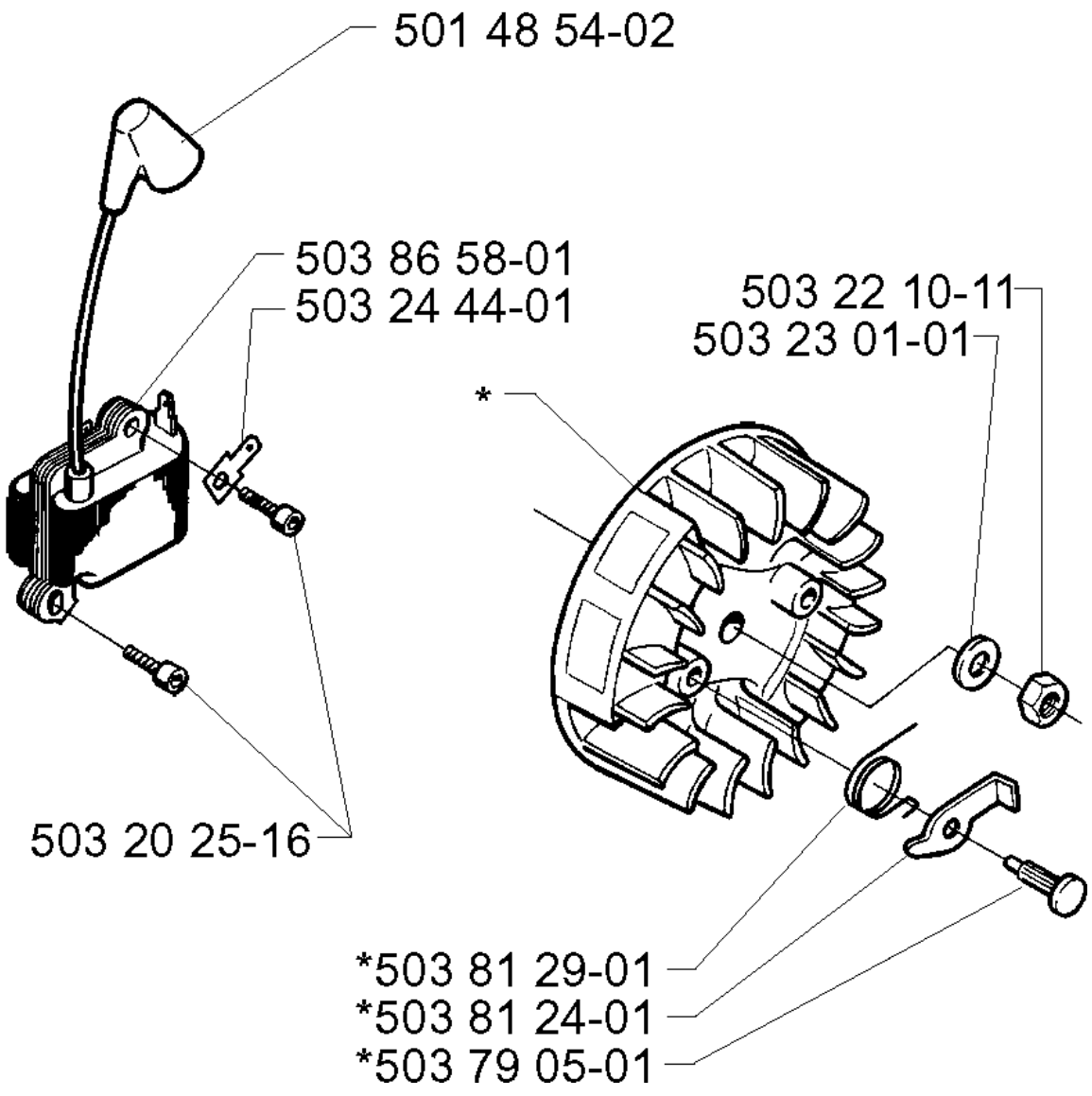

M *compl 502 18 95-01

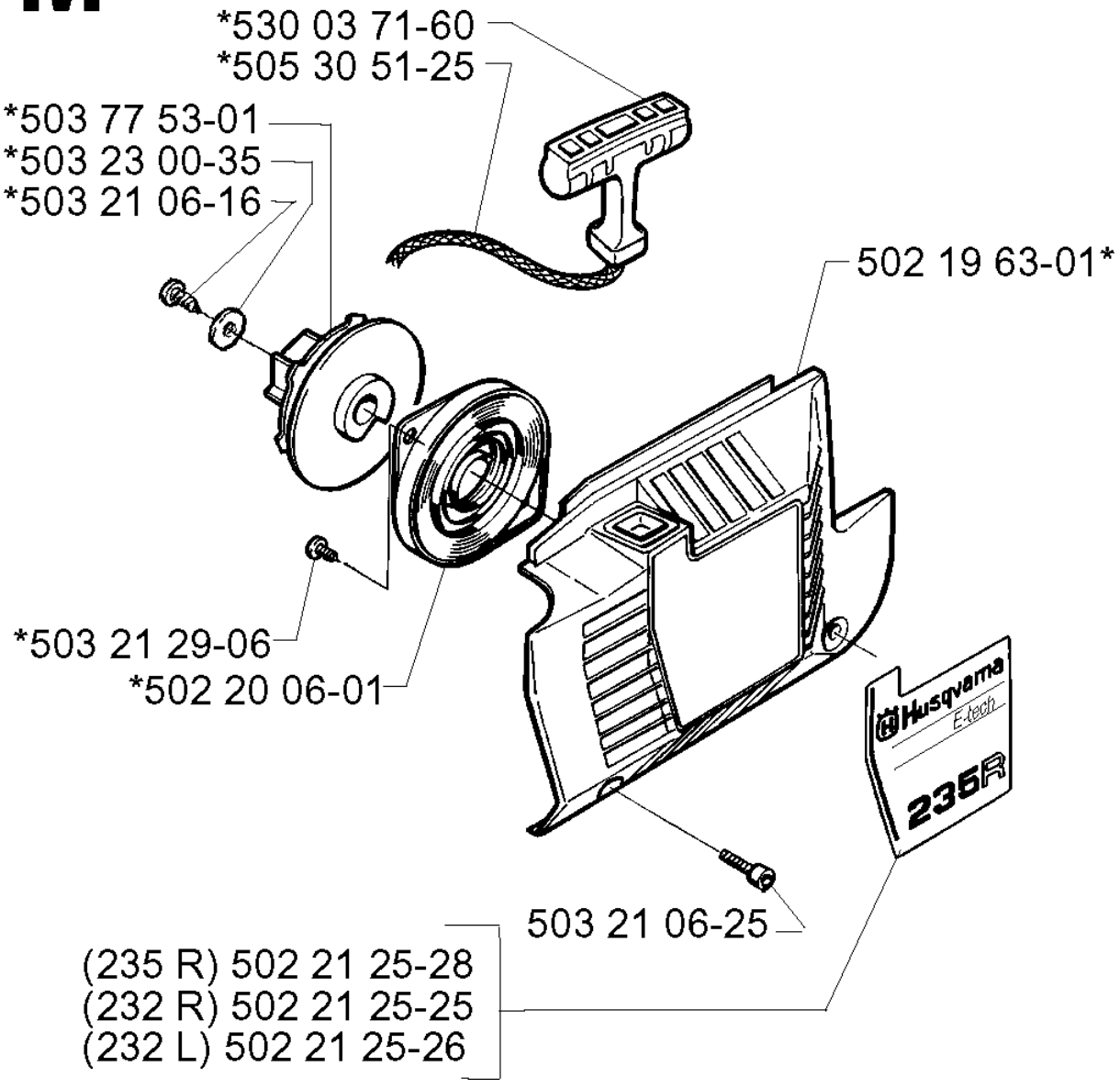

N

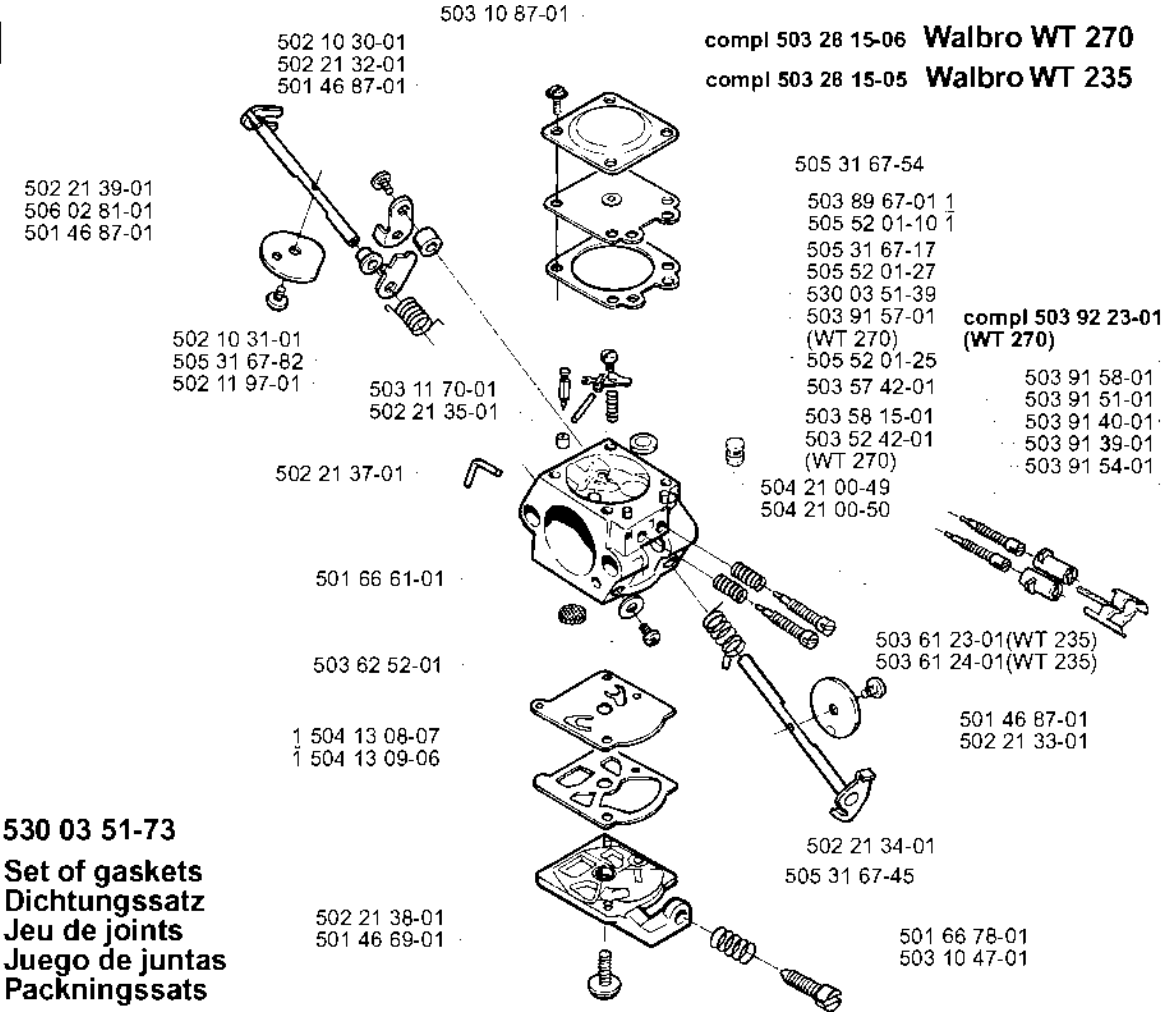

1 **530 03 51-73**
Set of gaskets
Dichtungssatz
Jeu de joints
Juego de juntas
Packningssats

P **Accessories**
Zubehhöre
Accessoires
Acessorios
Tillbehör

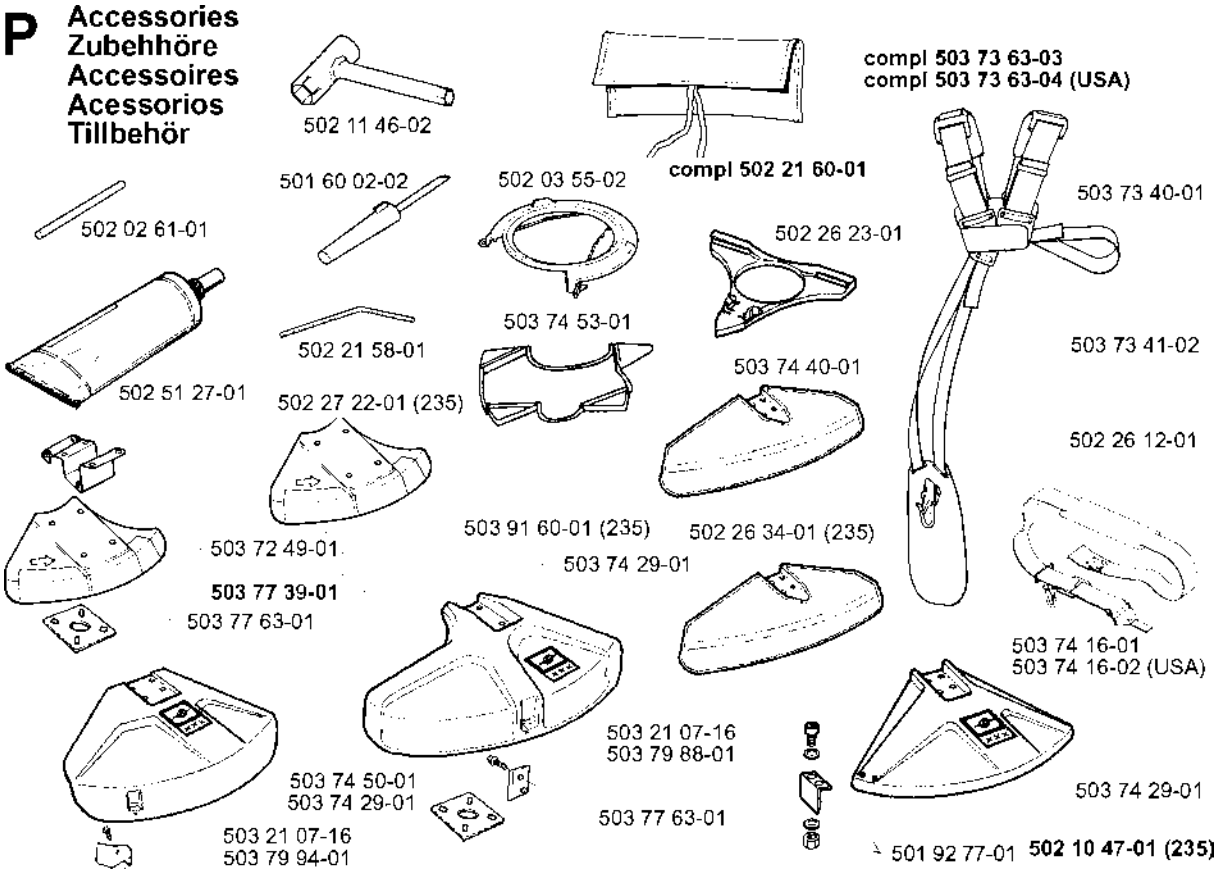

E1301 クラッチ・電装・カバー

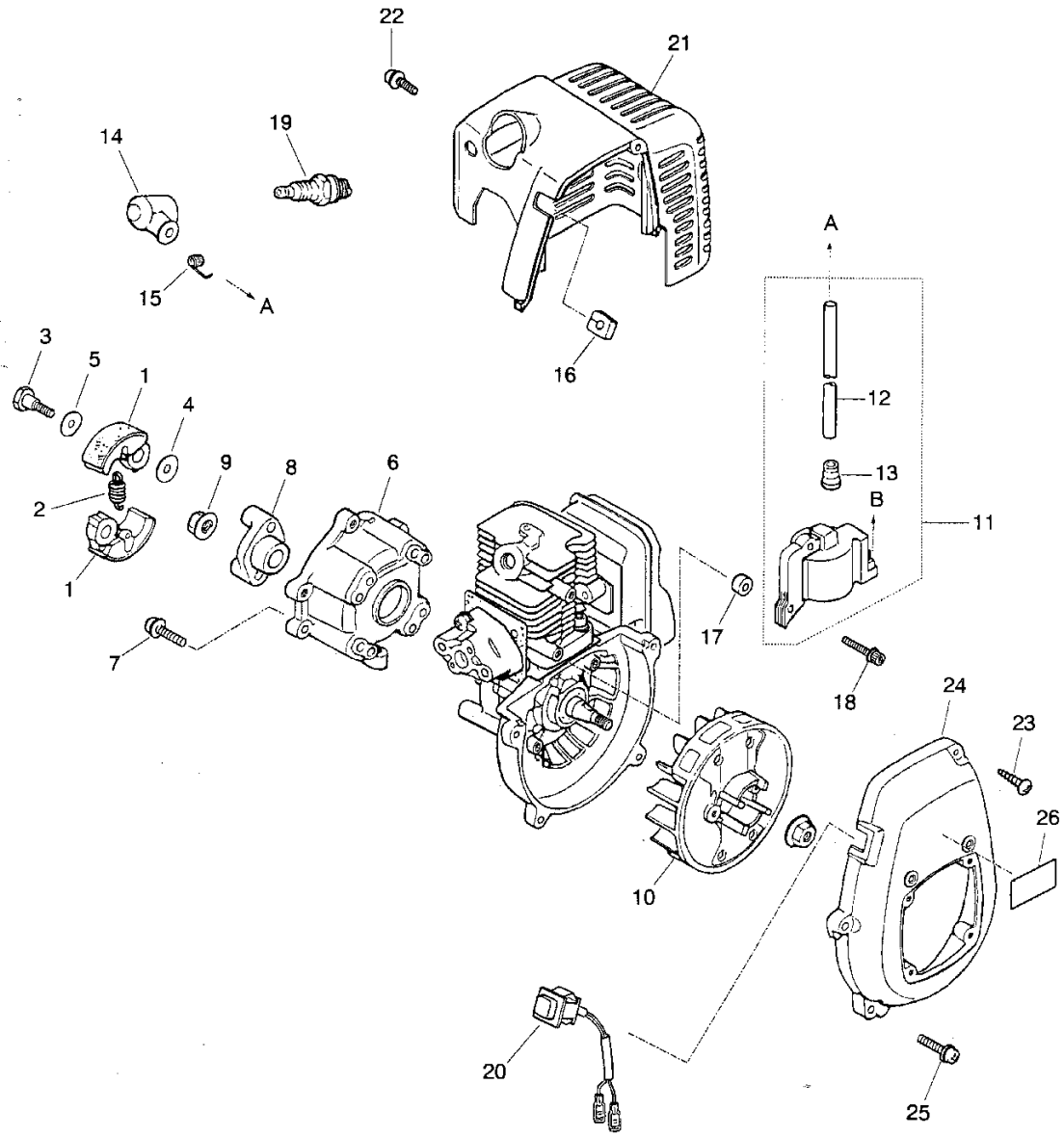

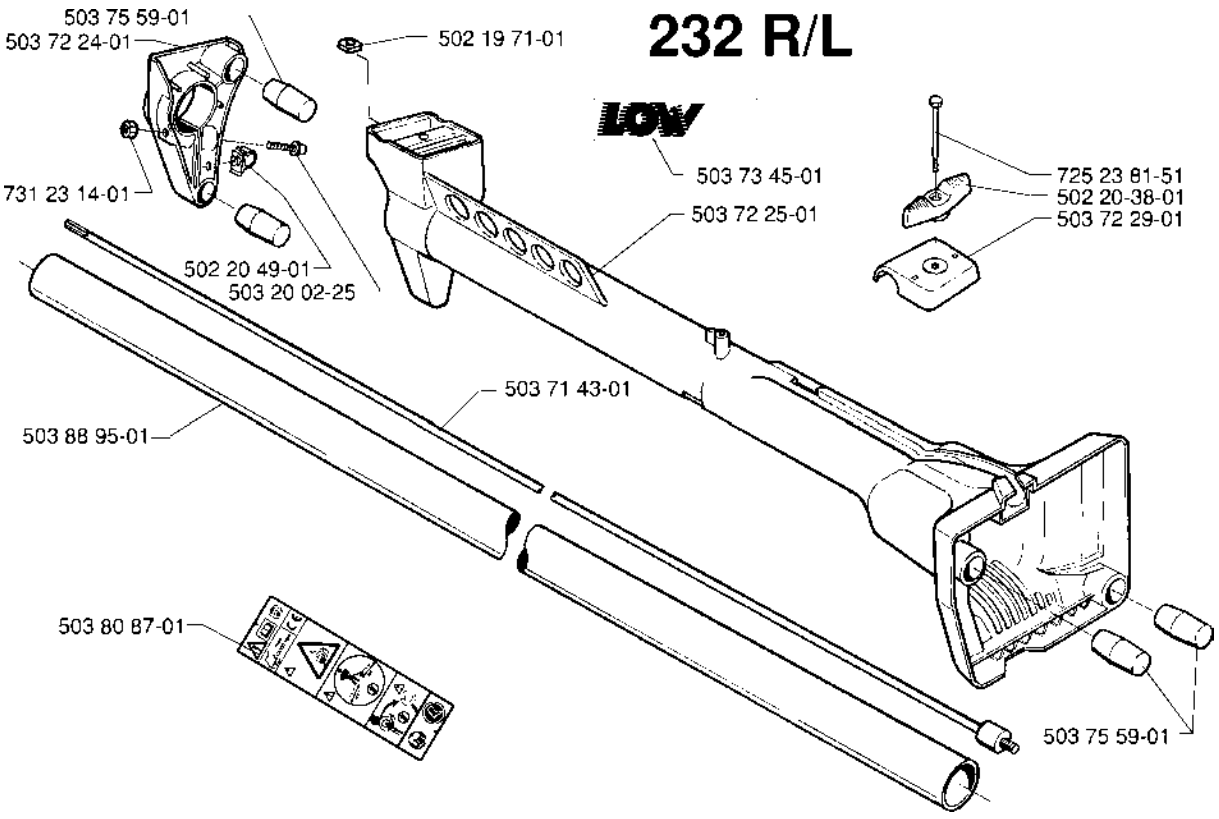
232 R/L
503 75 59-01
503 72 24-01
502 19 71-01
731 23 14-01
503 73 45-01
503 72 25-01
725 23 81-51
502 20-38-01
503 72 29-01
502 20 49-01
503 20 02-25
503 71 43-01
503 88 95-01
503 80 87-01
503 75 59-01