Husqvarna

235 R (1994-02)

Rozkres je dokumentace výrobce (© příslušný výrobce) a slouží k identifikaci dílů. Pro výběr dílu se vždy řiďte katalogovým číslem.

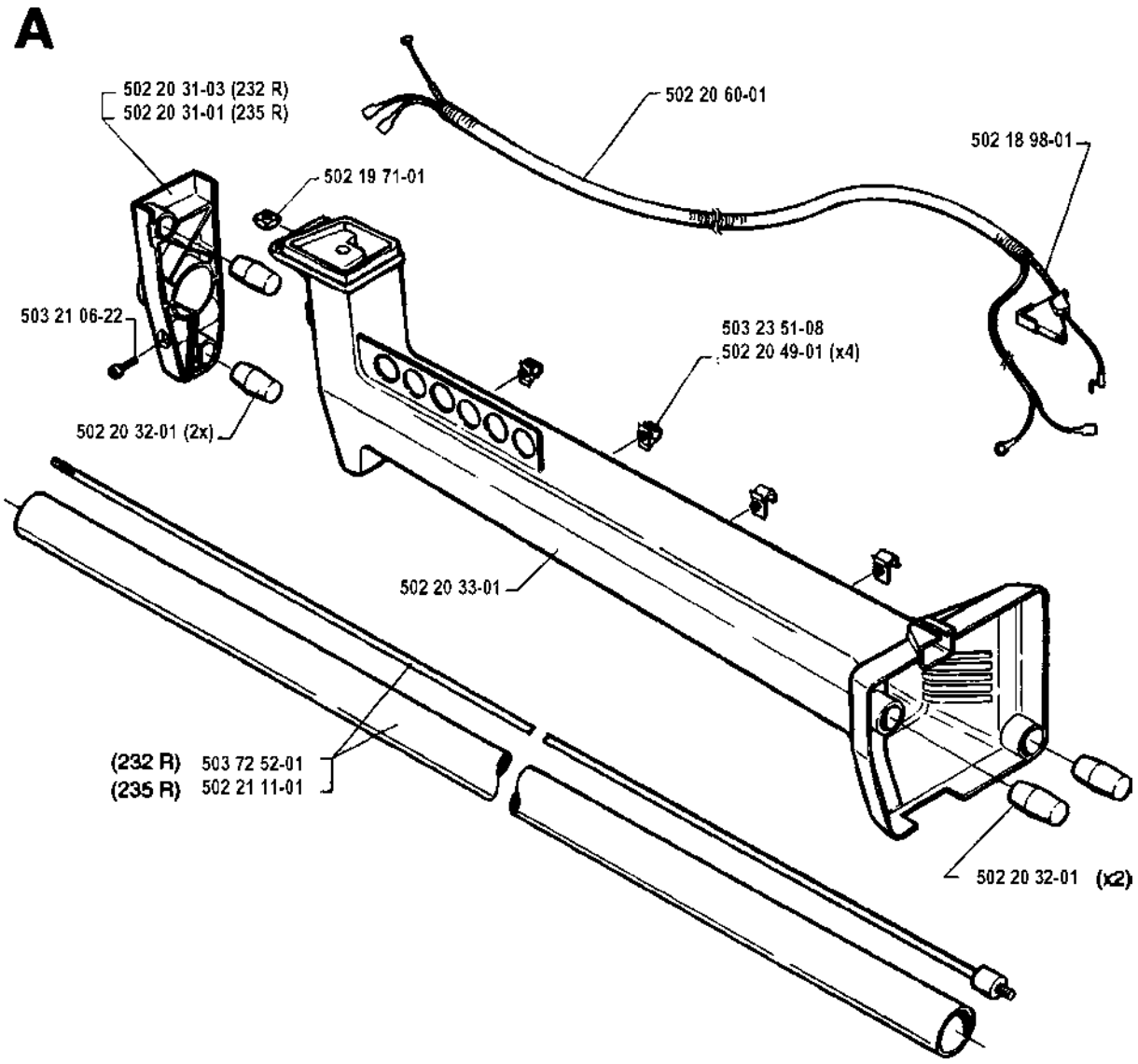
A
502 20 31-03 (232 R)
502 20 31-01 (235 R)
502 20 60-01
502 18 98-01
502 19 71-01
503 21 06-22
503 23 51-08
502 20 49-01 (x4)
502 20 32-01 (2x)
502 20 33-01
(232 R) 503 72 52-01
(235 R) 502 21 11-01
502 20 32-01 (x2)

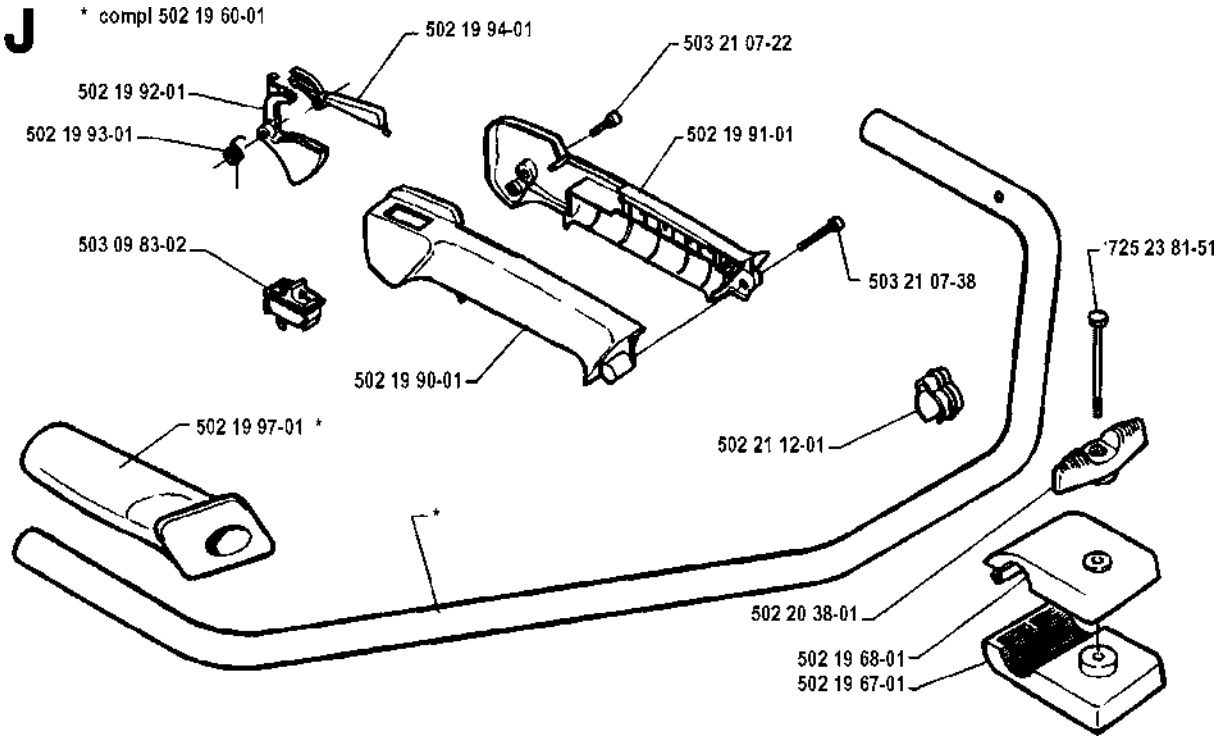
J
* compl 502 19 60-01
502 19 94-01
503 21 07-22
502 19 92-01
502 19 93-01
502 19 91-01
503 09 83-02
503 21 07-38
725 23 81-51
502 19 90-01
502 19 97-01 *
502 21 12-01
*
502 20 38-01
502 19 68-01
502 19 67-01

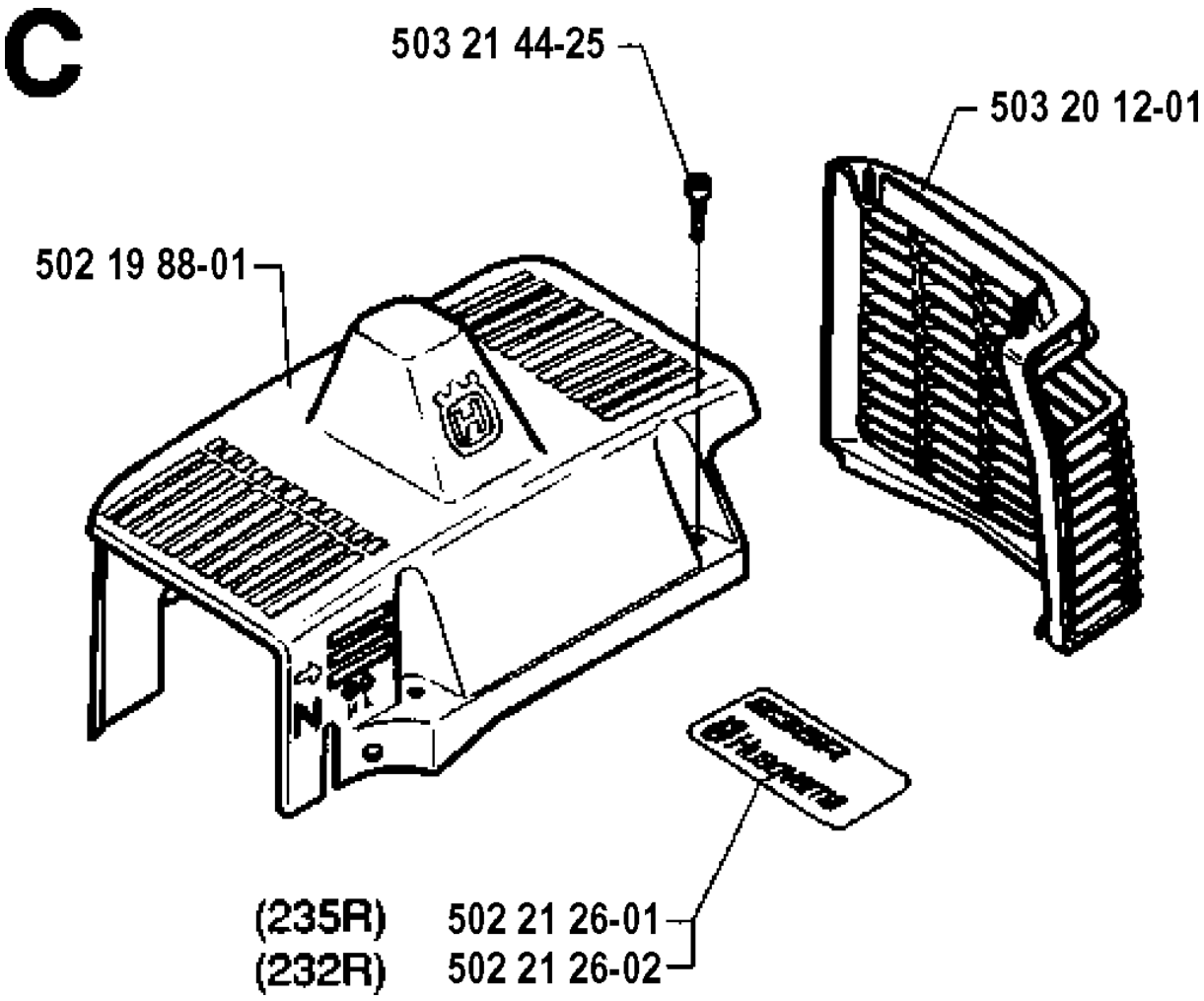
C
503 21 44-25
503 20 12-01
502 19 88-01
(235R) 502 21 26-01
(232R) 502 21 26-02

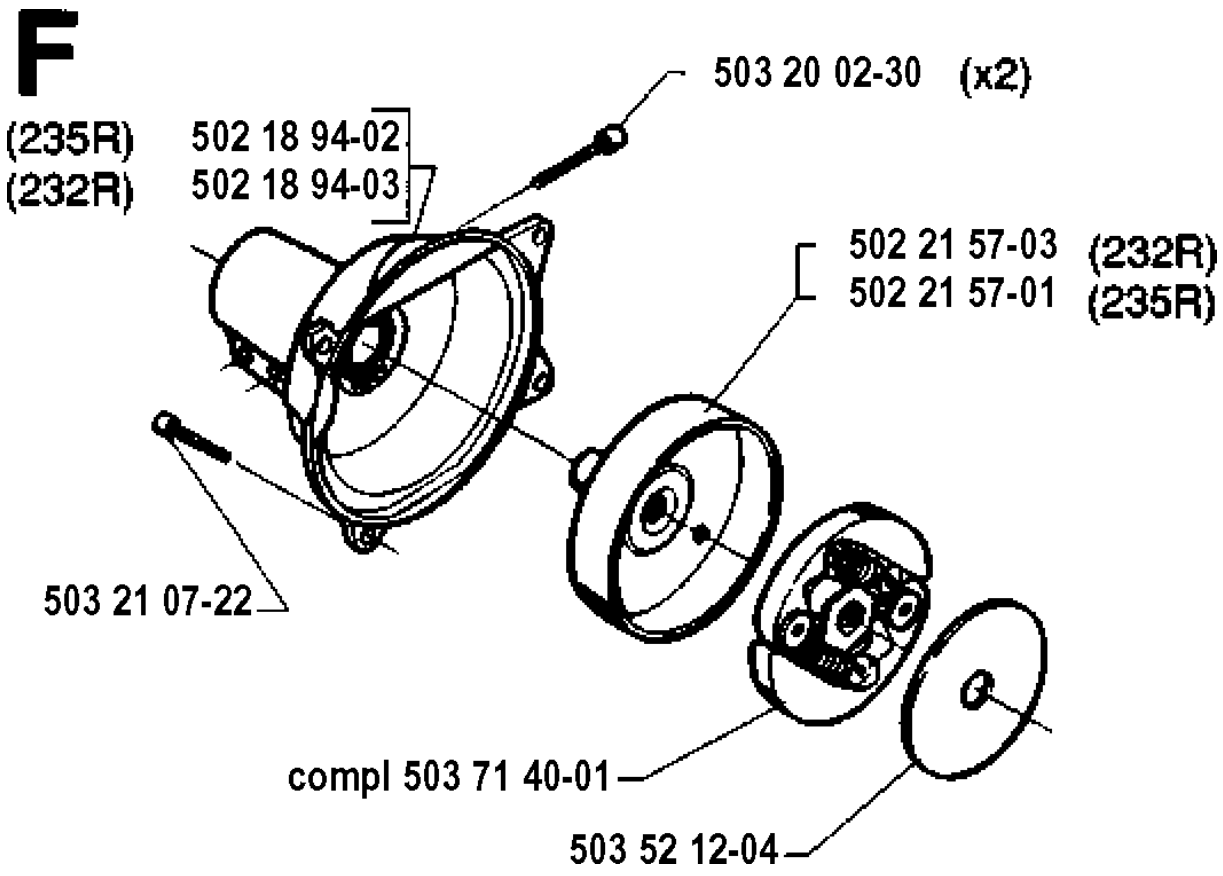
F
(235R)
(232R)
502 18 94-02
502 18 94-03
503 20 02-30 (x2)
502 21 57-03 (232R)
502 21 57-01 (235R)
503 21 07-22
compl 503 71 40-01
503 52 12-04

D

* compl 503 72 80-01 **(232R)**
* compl 503 69 46-01 **(235R)**

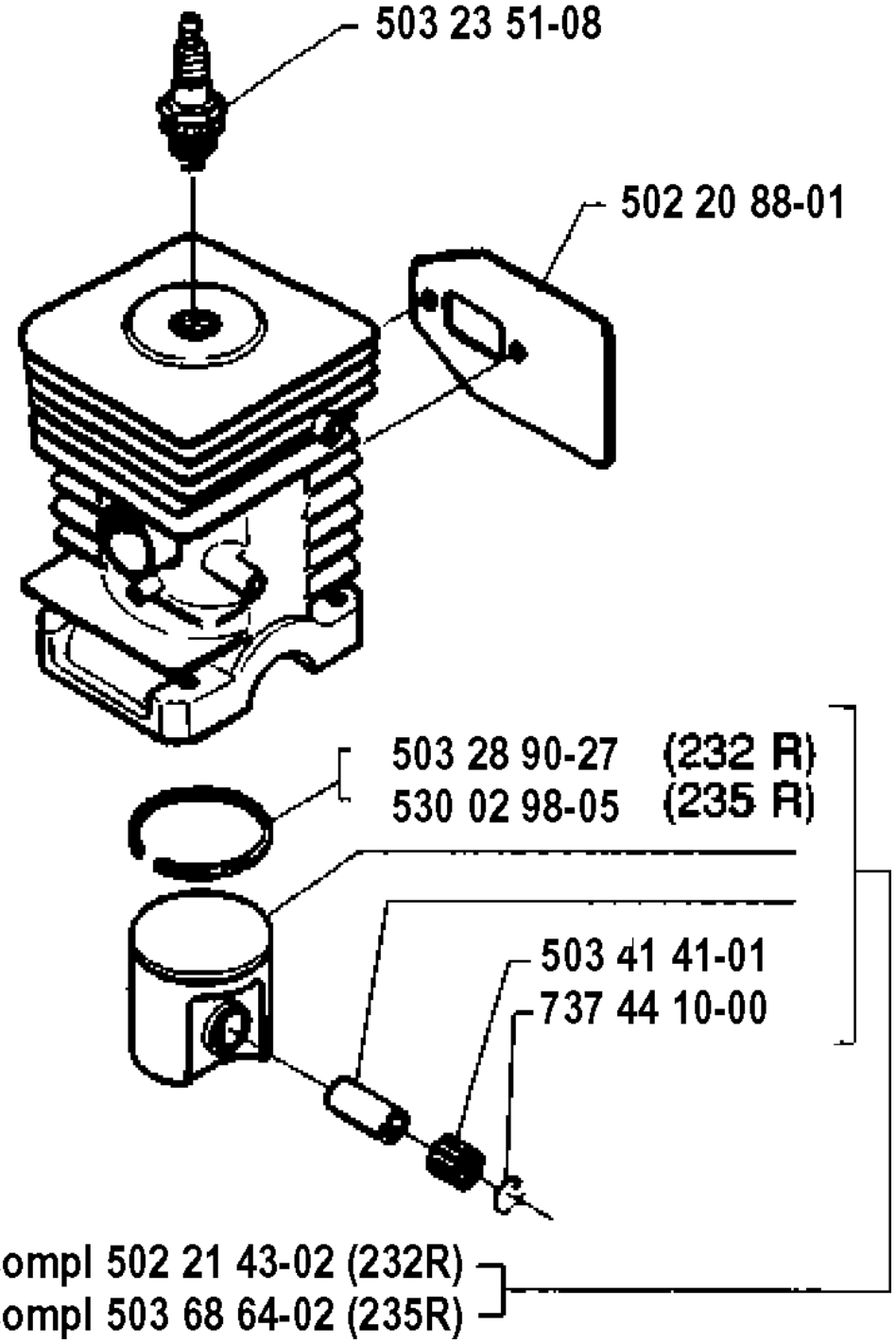

* compl 502 21 43-02 (232R)
* compl 503 68 64-02 (235R)

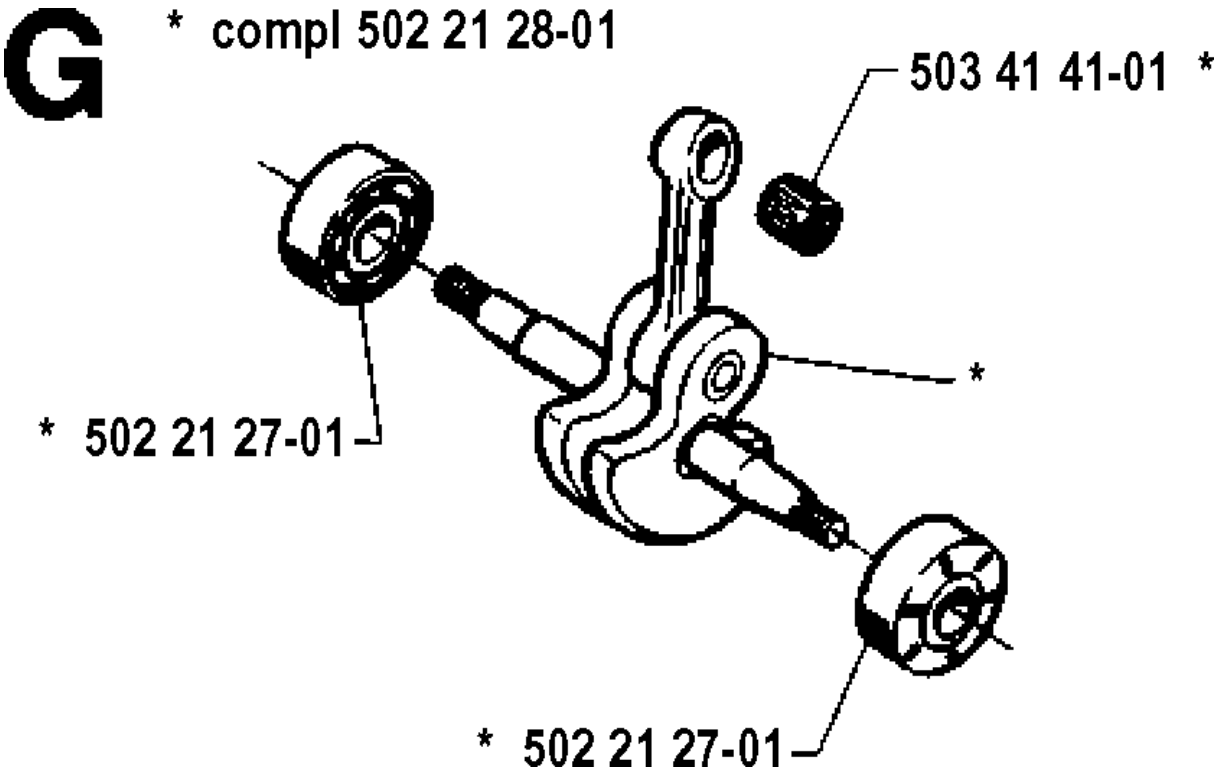
G
* compl 502 21 28-01
503 41 41-01 *
*
* 502 21 27-01
* 502 21 27-01

E

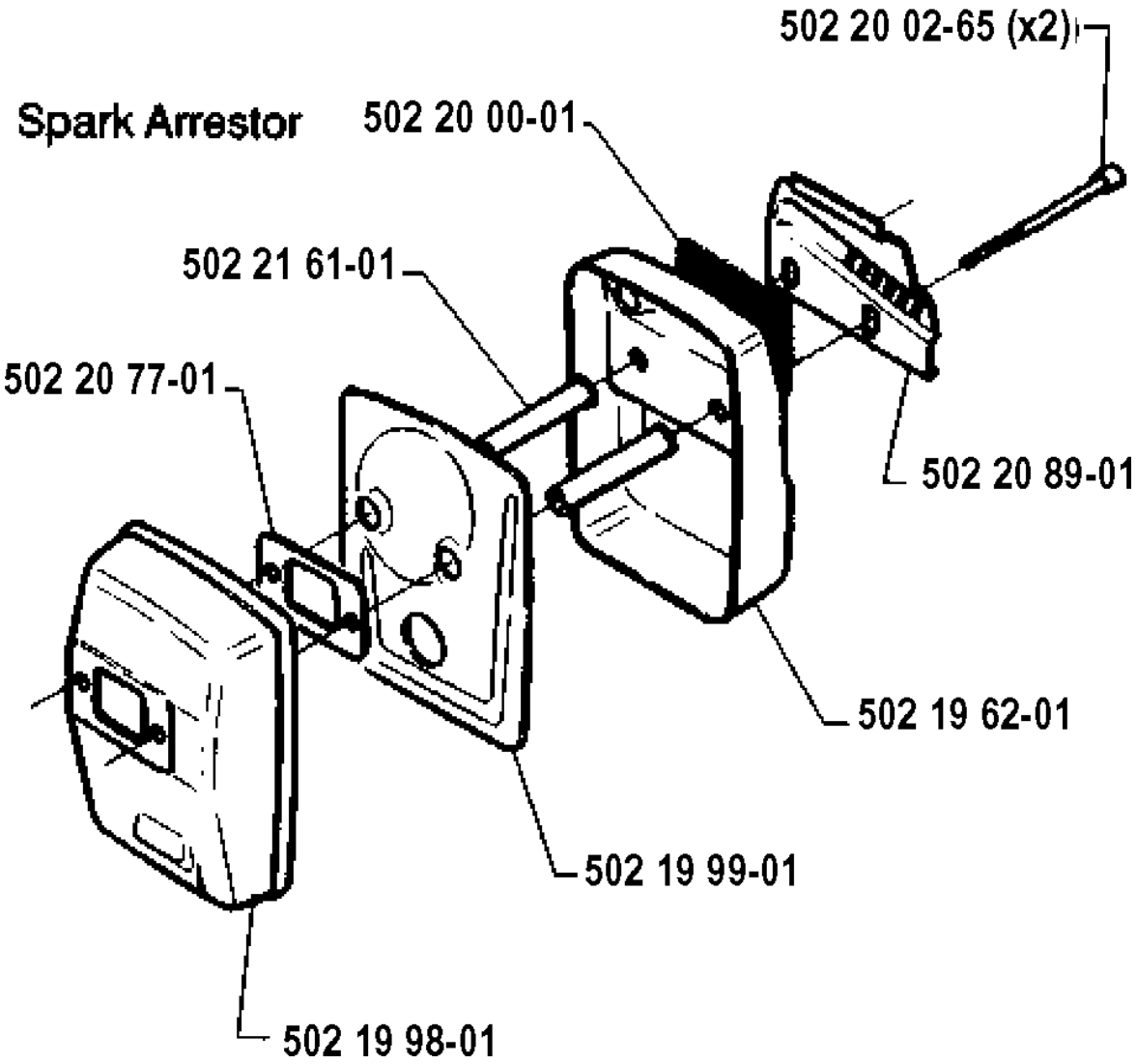
502 20 02-65 (x2)
Spark Arrestor
502 20 00-01
502 21 61-01
502 20 77-01
502 20 89-01
502 19 62-01
502 19 99-01
502 19 98-01

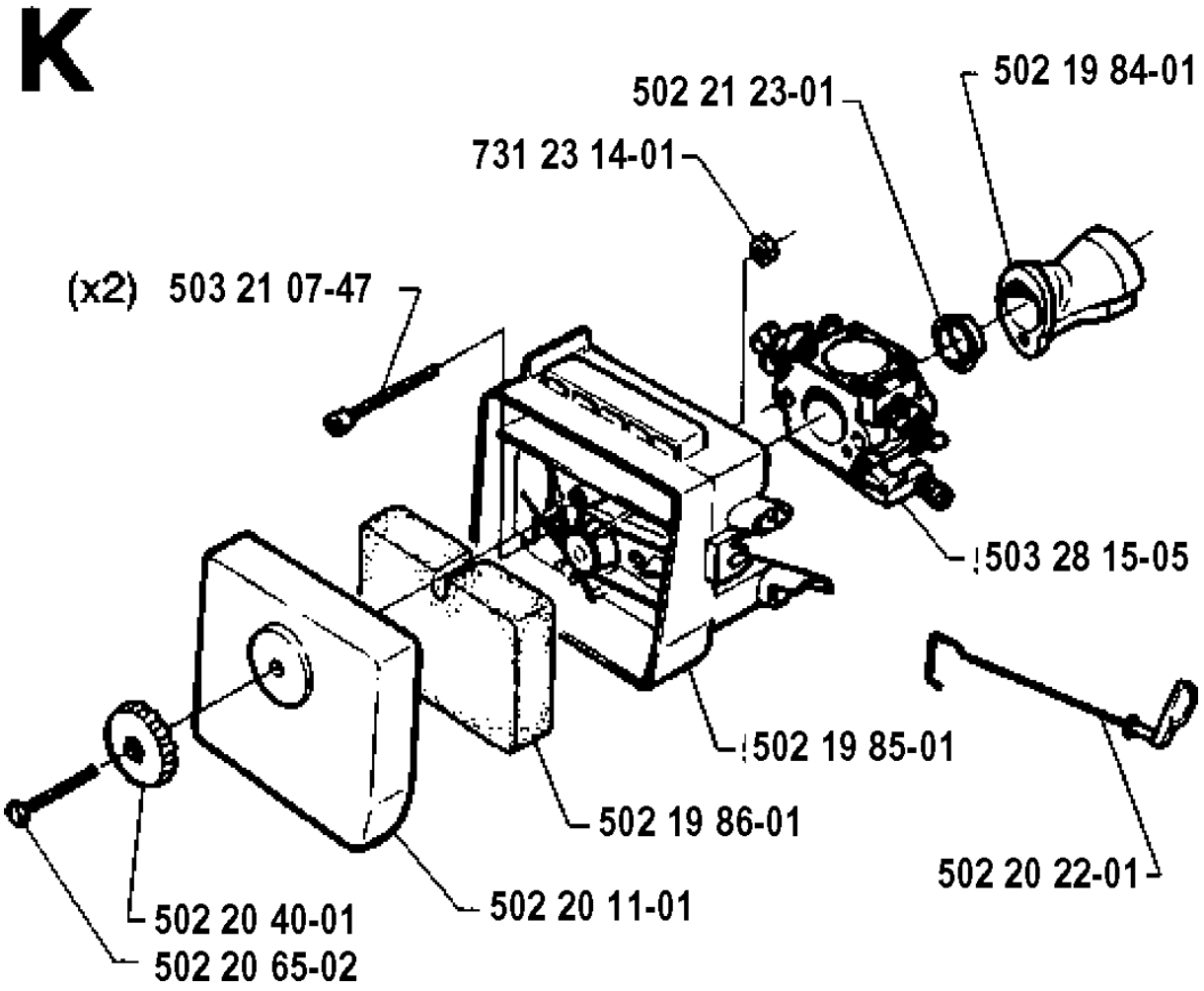
K
502 21 23-01
502 19 84-01
731 23 14-01
(x2) 503 21 07-47
503 28 15-05
502 19 85-01
502 19 86-01
502 20 22-01
502 20 11-01
502 20 40-01
502 20 65-02

B

* compl 502 18 50-01

235R

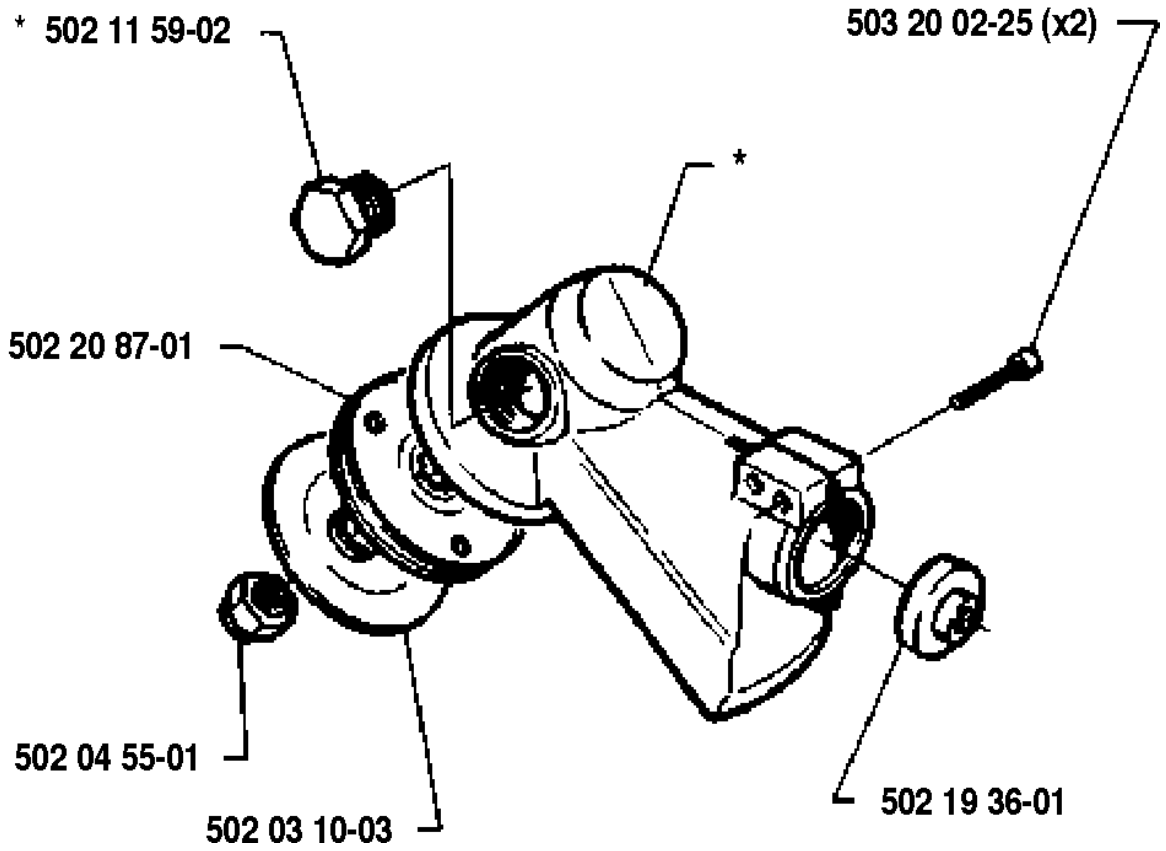

H

* compl 502 19 59-01

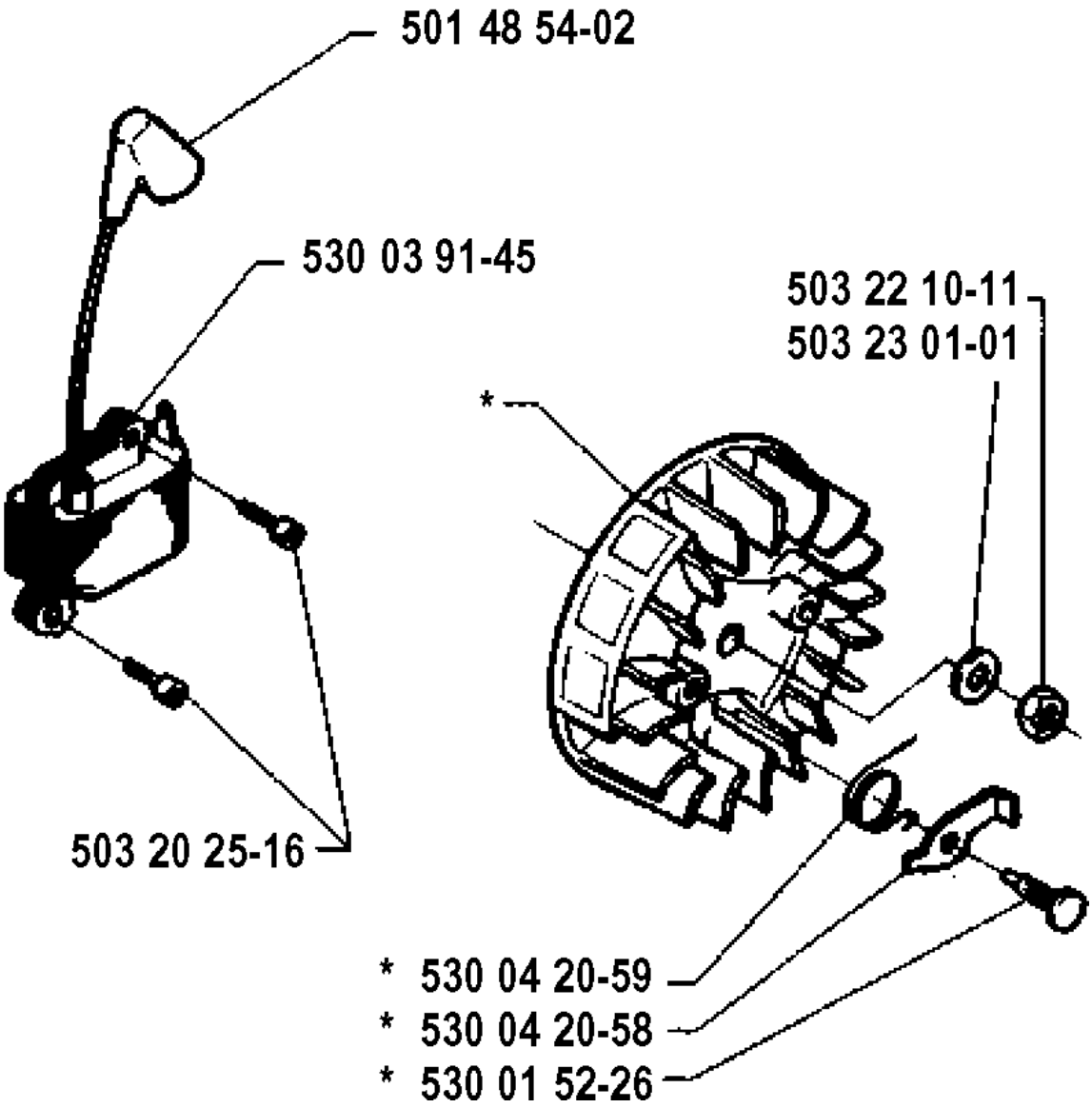

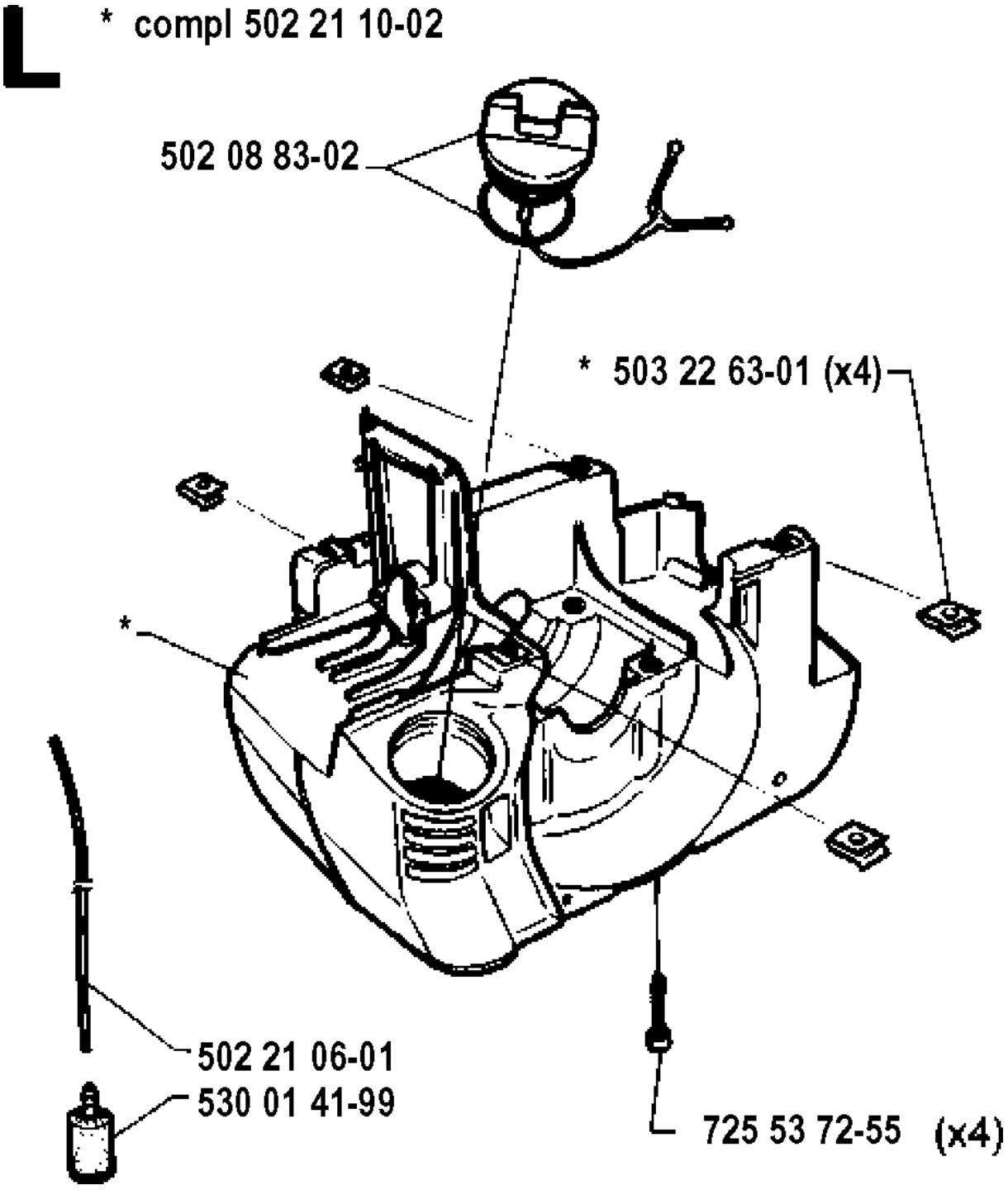
L
* compl 502 21 10-02
502 08 83-02
* 503 22 63-01 (x4)
*
502 21 06-01
530 01 41-99
725 53 72-55 (x4)

M * compl 502 18 95-01

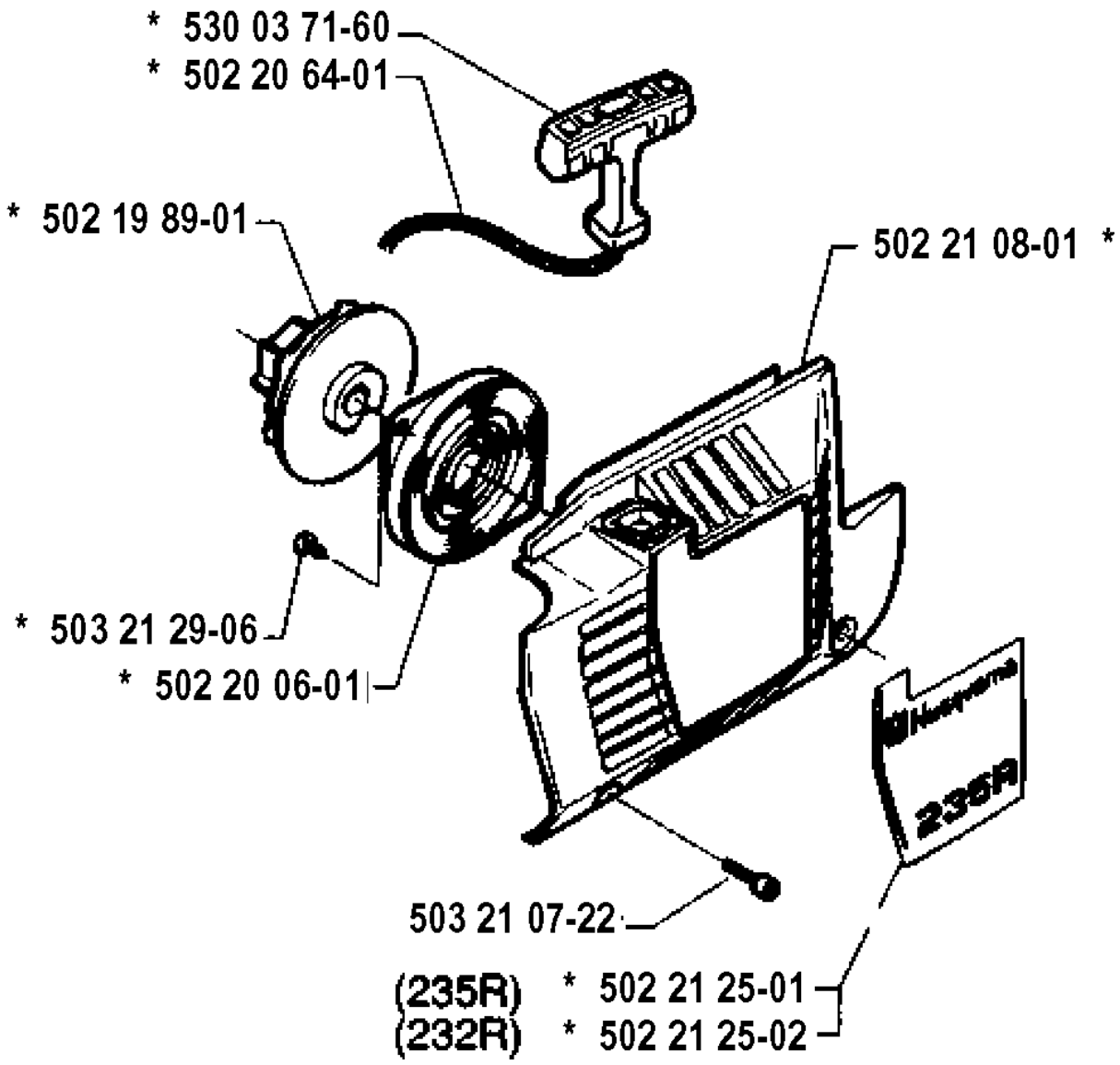

P

Accessories
Zubehöre
Accessoires
Acessorios
Tillbehör



502 11 46-02

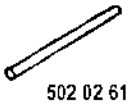

502 02 61-01

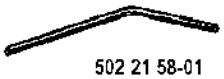

502 21 58-01

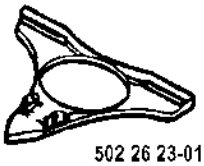

502 26 23-01



. 502 51 27-01

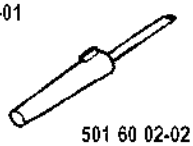

501 60 02-02

compl 503 73 63-03
compl 503 73 63-04 **(USA)**

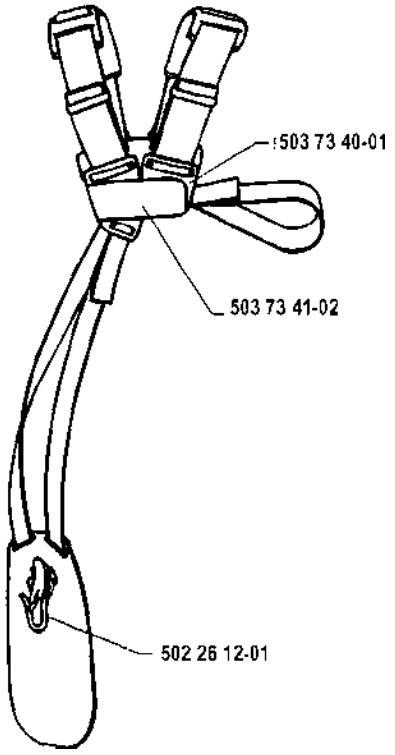

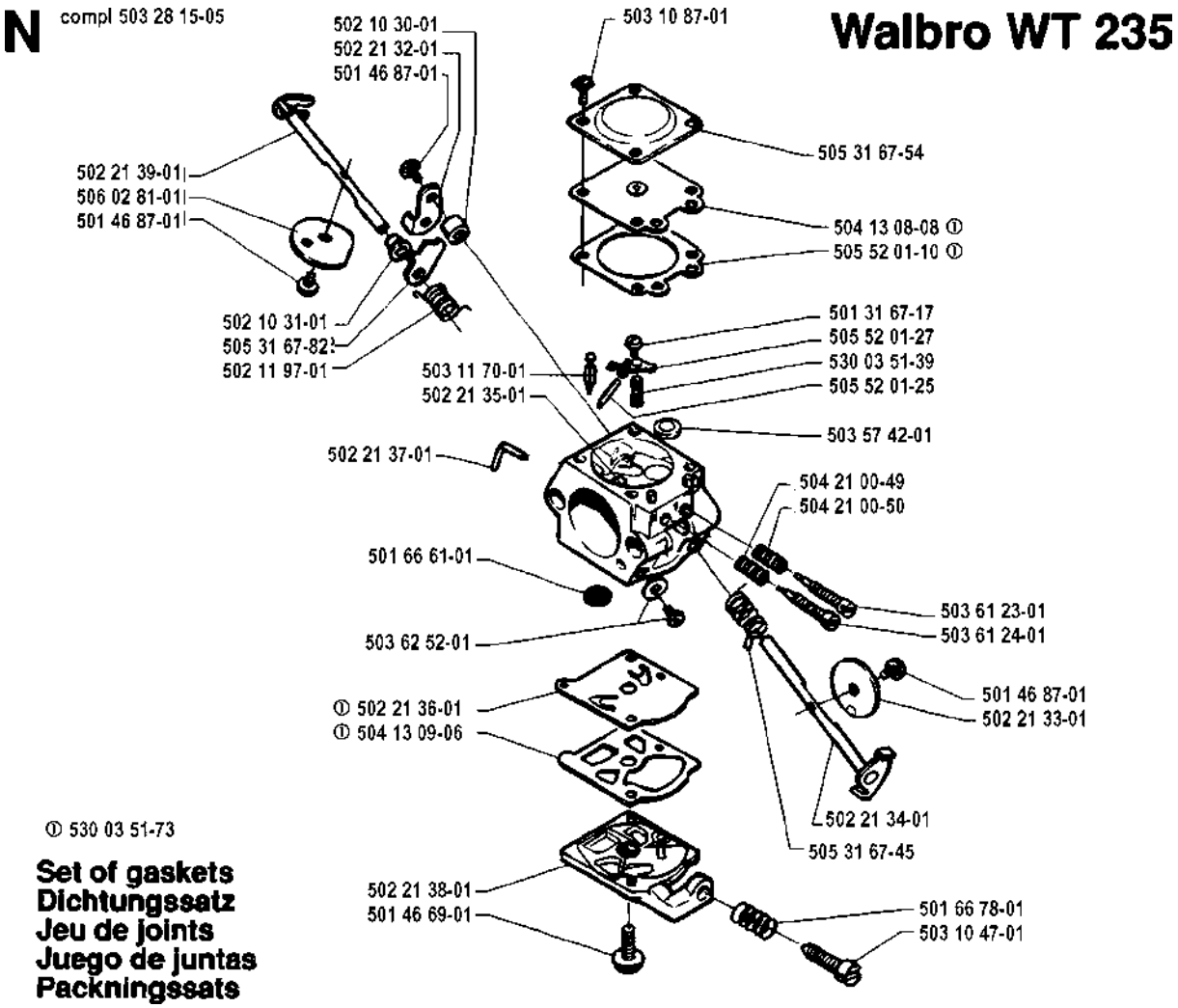
N
compl 503 28 15-05
Walbro WT 235
502 10 30-01
502 21 32-01
501 46 87-01
503 10 87-01
505 31 67-54
502 21 39-01
506 02 81-01
501 46 87-01
504 13 08-08 ①
505 52 01-10 ①
502 10 31-01
505 31 67-82
502 11 97-01
501 31 67-17
505 52 01-27
530 03 51-39
505 52 01-25
503 11 70-01
502 21 35-01
503 57 42-01
502 21 37-01
504 21 00-49
504 21 00-50
501 66 61-01
503 61 23-01
503 61 24-01
503 62 52-01
501 46 87-01
502 21 33-01
① 502 21 36-01
① 504 13 09-06
502 21 34-01
505 31 67-45
① 530 03 51-73
Set of gaskets
Dichtungssatz
Jeu de joints
Juego de juntas
Packningssats
502 21 38-01
501 46 69-01
501 66 78-01
503 10 47-01

Q compl 502 21 92-03

232R

