Husqvarna

235 R (1991-12)

Rozkres je dokumentace výrobce (© příslušný výrobce) a slouží k identifikaci dílů. Pro výběr dílu se vždy řiďte katalogovým číslem.

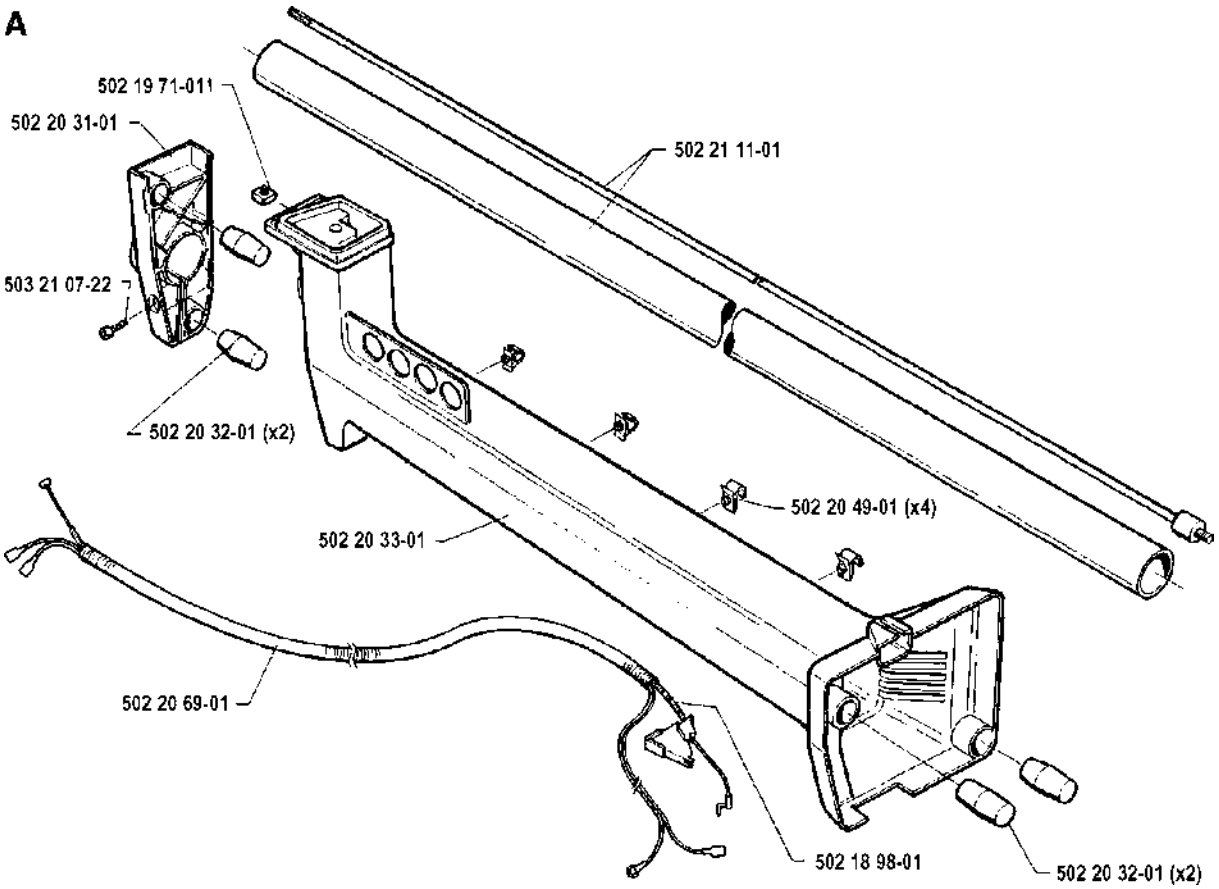
A
502 19 71-011
502 20 31-01
502 21 11-01
503 21 07-22
502 20 32-01 (x2)
502 20 49-01 (x4)
502 20 33-01
502 20 69-01
502 18 98-01
502 20 32-01 (x2)

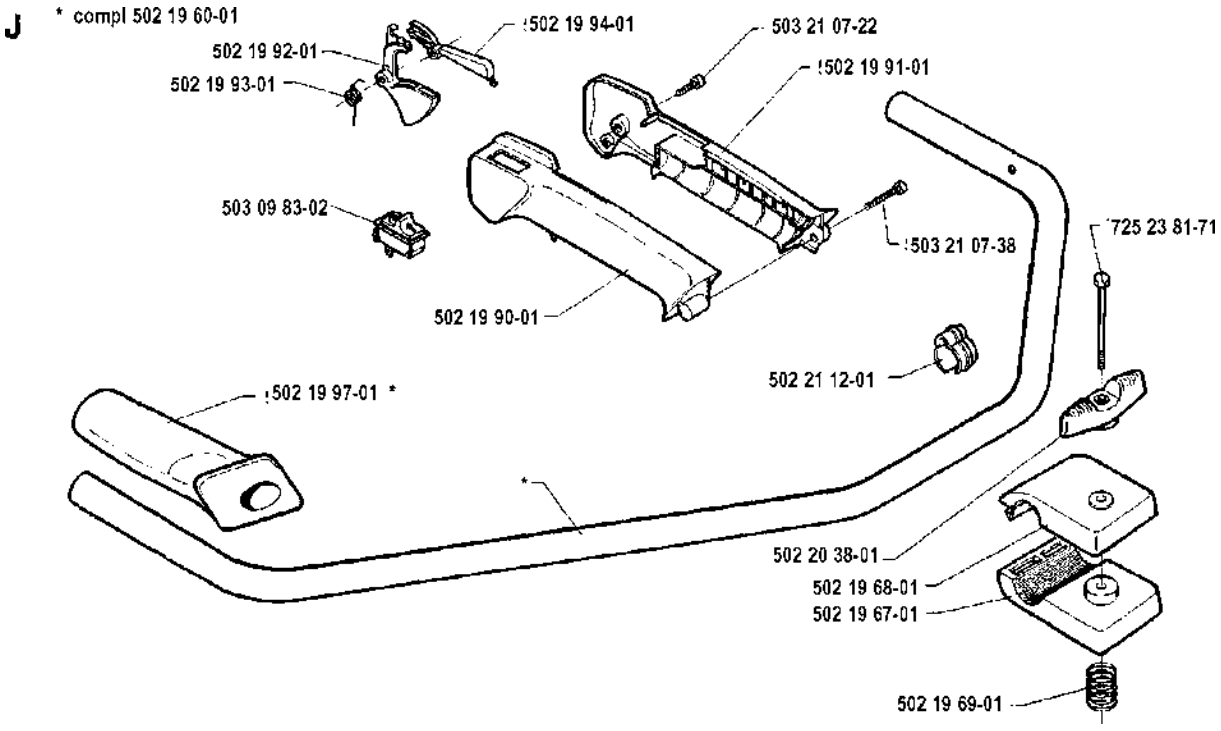
J
* compl 502 19 60-01
502 19 92-01
502 19 93-01
!502 19 94-01
503 21 07-22
!502 19 91-01
503 09 83-02
!503 21 07-38
!725 23 81-71
502 19 90-01
502 21 12-01
!502 19 97-01 *
*
502 20 38-01
502 19 68-01
502 19 67-01
502 19 69-01

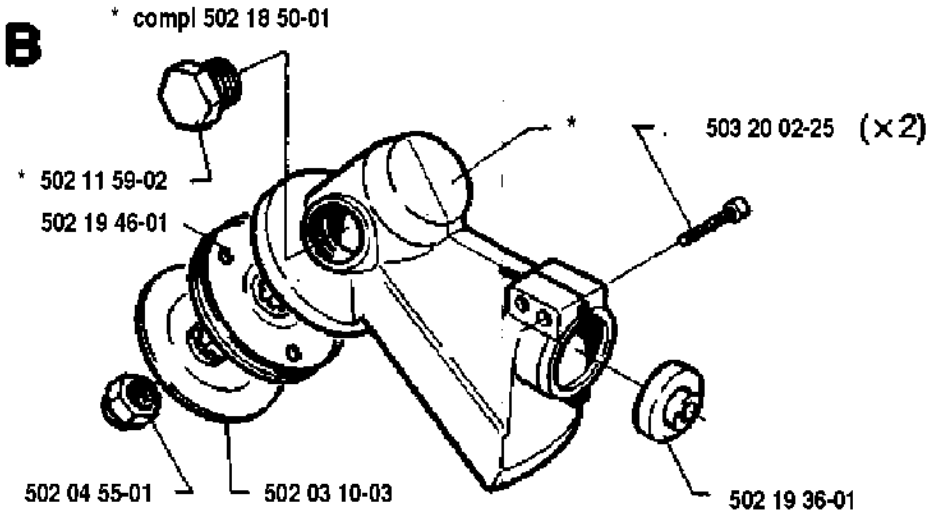
B
* compl 502 18 50-01
* 503 20 02-25 (×2)
* 502 11 59-02
502 19 46-01
502 04 55-01
502 03 10-03
502 19 36-01

G * compl 502 21 28-01

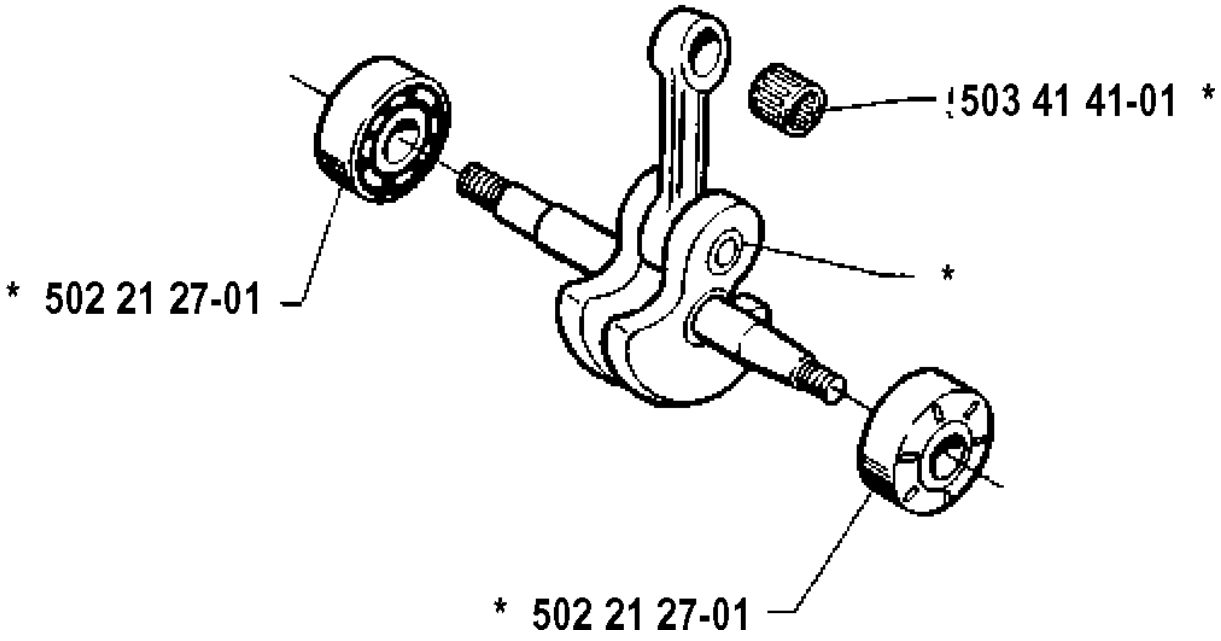

C

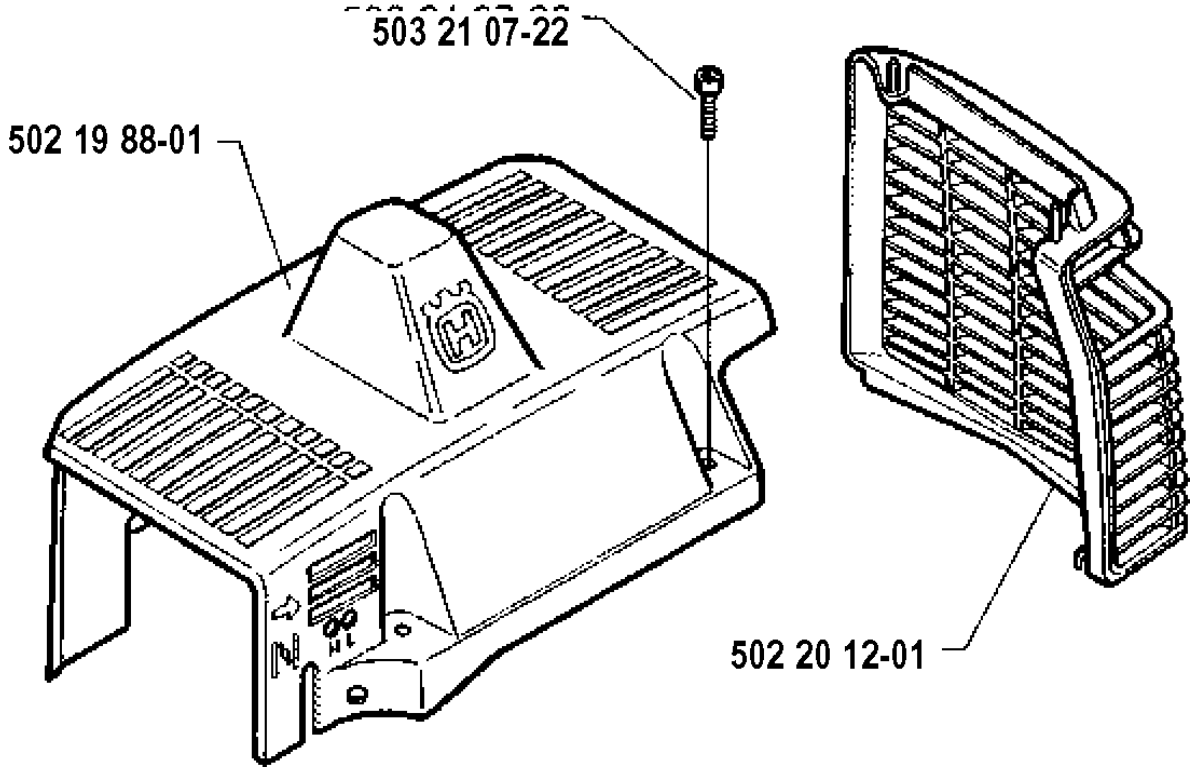

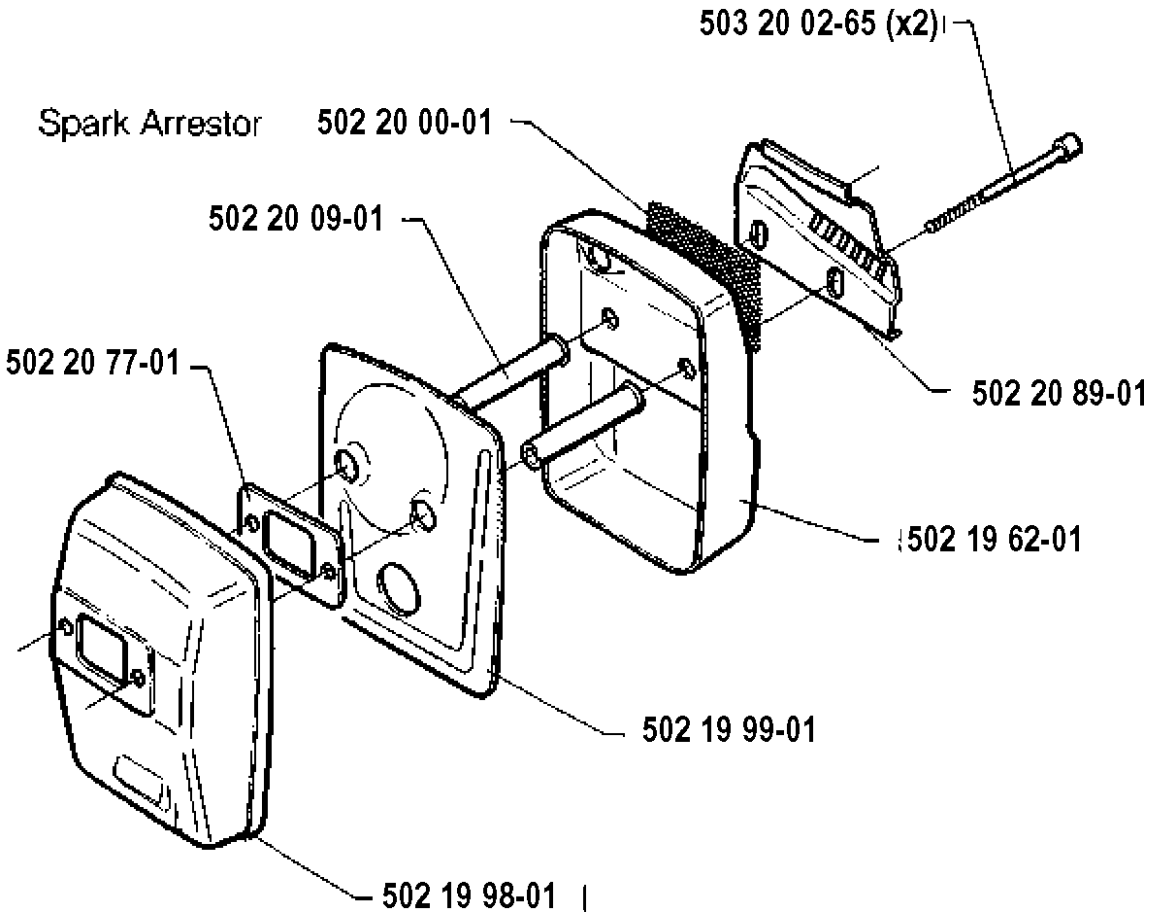
503 20 02-65 (x2)
Spark Arrestor
502 20 00-01
502 20 09-01
502 20 77-01
502 20 89-01
502 19 62-01
502 19 99-01
502 19 98-01

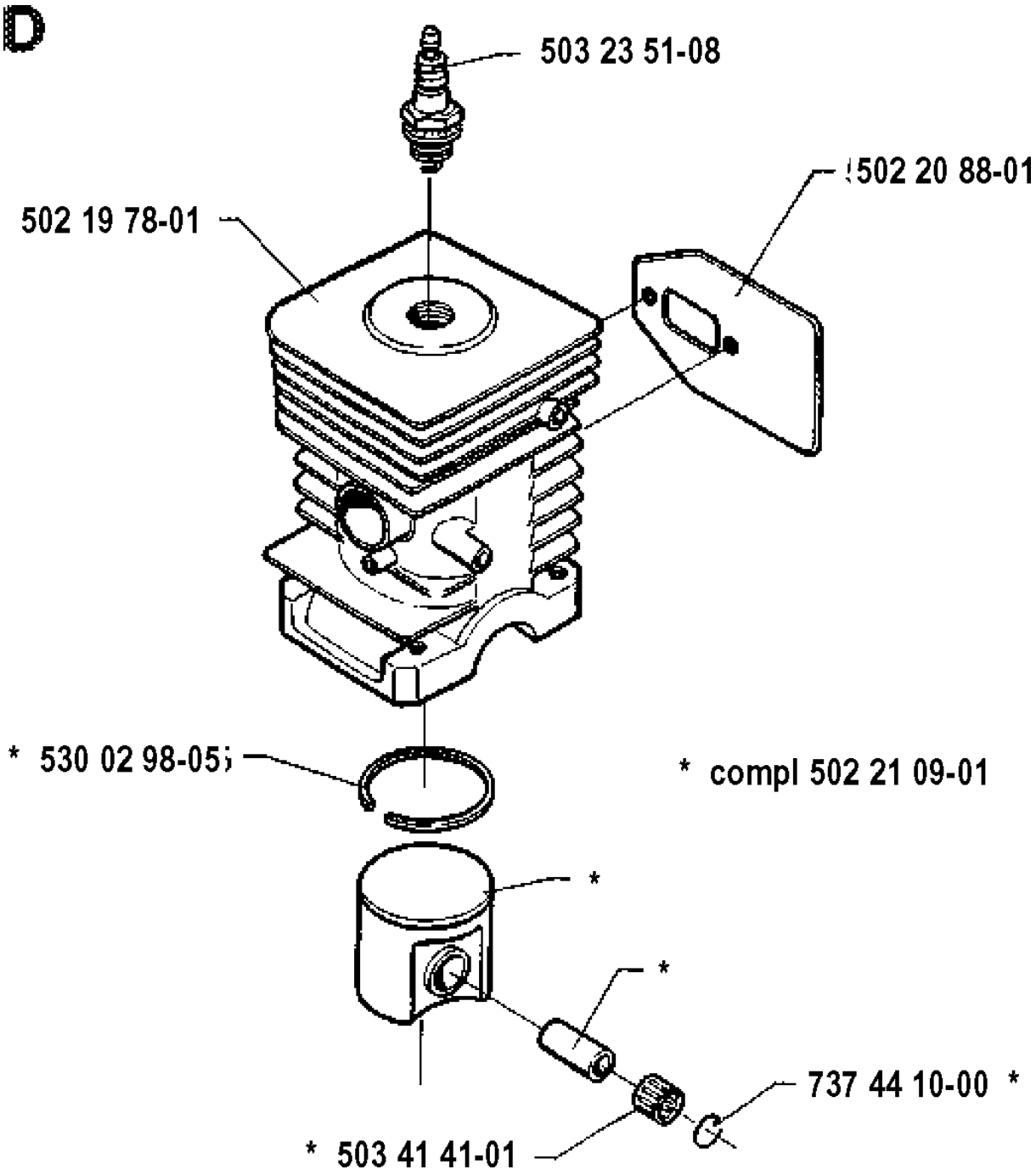
D
503 23 51-08
502 20 88-01
502 19 78-01
* 530 02 98-05
* compl 502 21 09-01
*
*
737 44 10-00 *
* 503 41 41-01

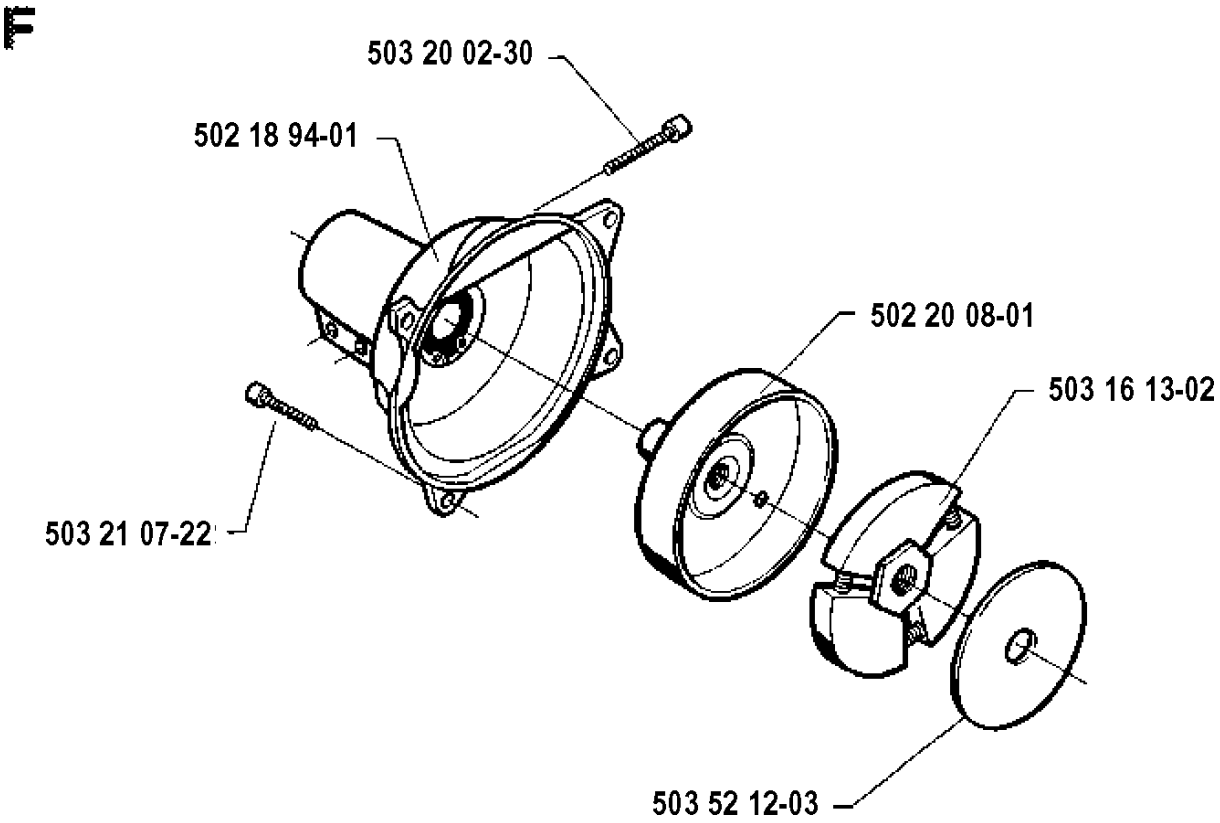
503 20 02-30
502 18 94-01
502 20 08-01
503 16 13-02
503 21 07-22
503 52 12-03

H * compl 502 19 59-01

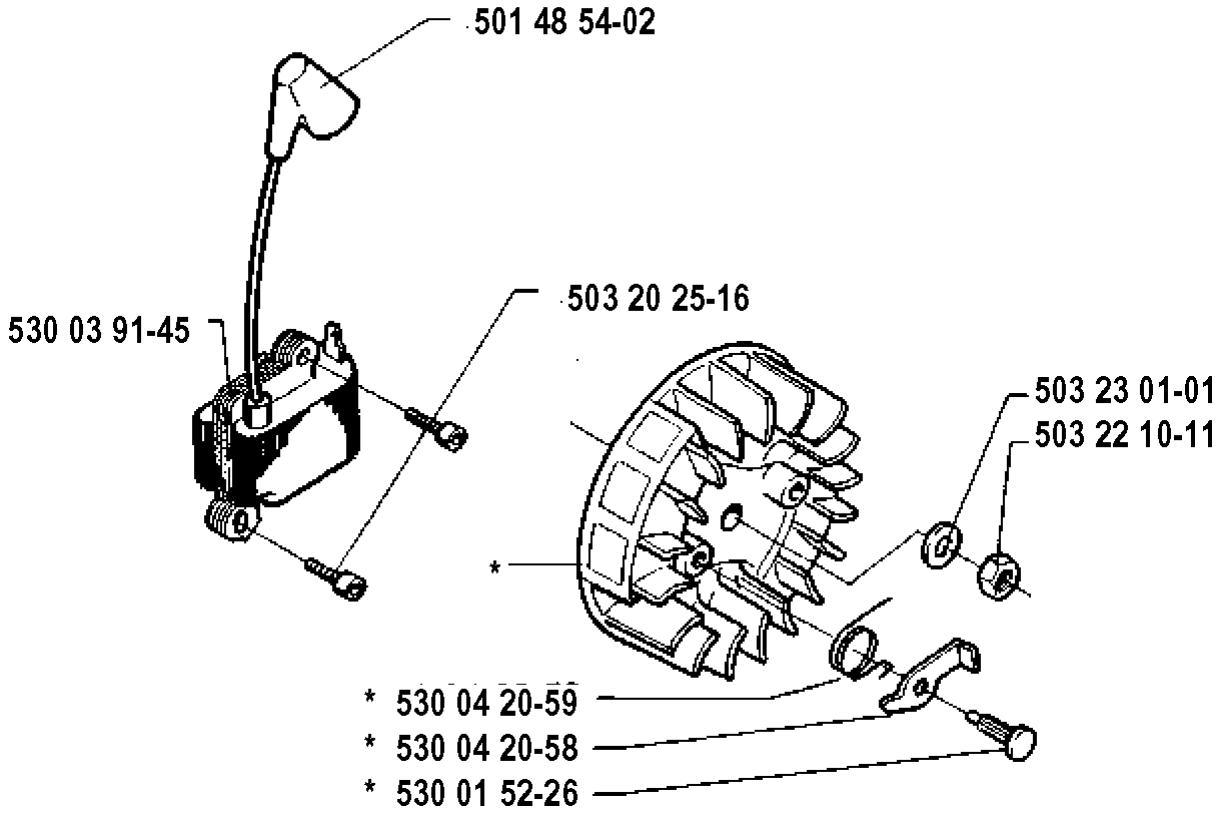

K

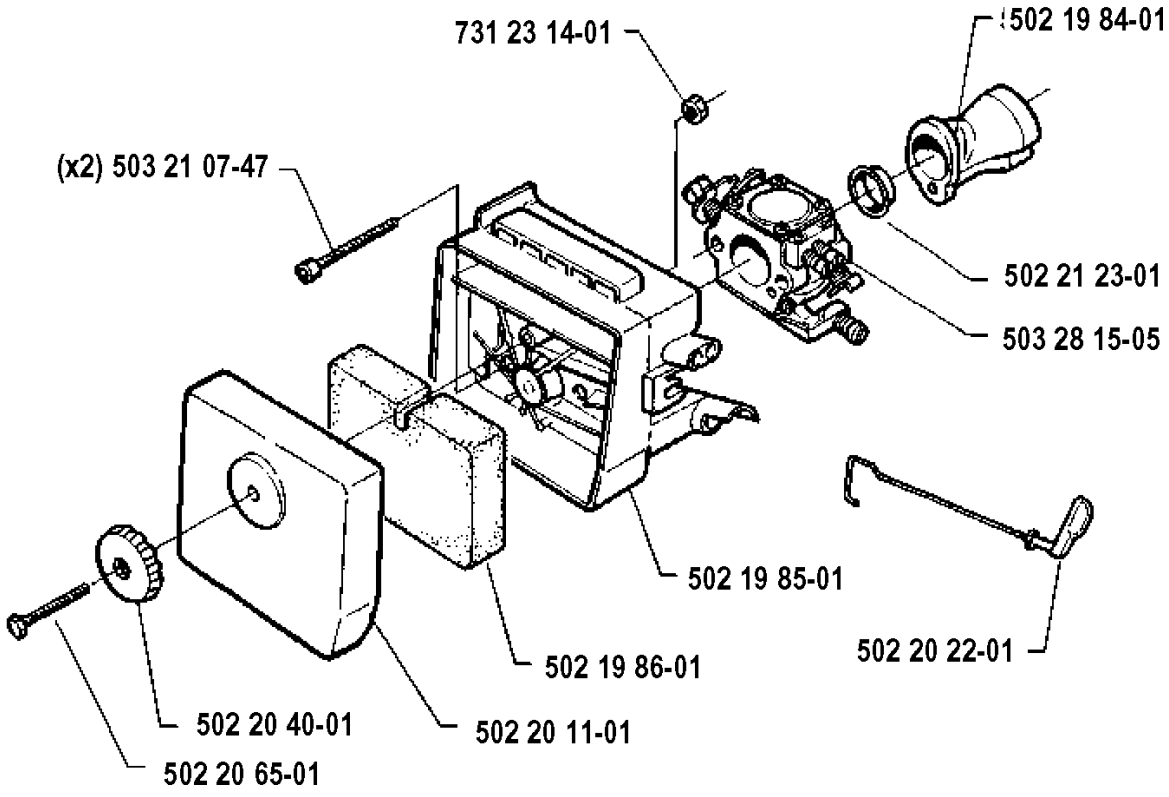
731 23 14-01
502 19 84-01
(x2) 503 21 07-47
502 21 23-01
503 28 15-05
502 19 85-01
502 20 22-01
502 19 86-01
502 20 40-01
502 20 11-01
502 20 65-01

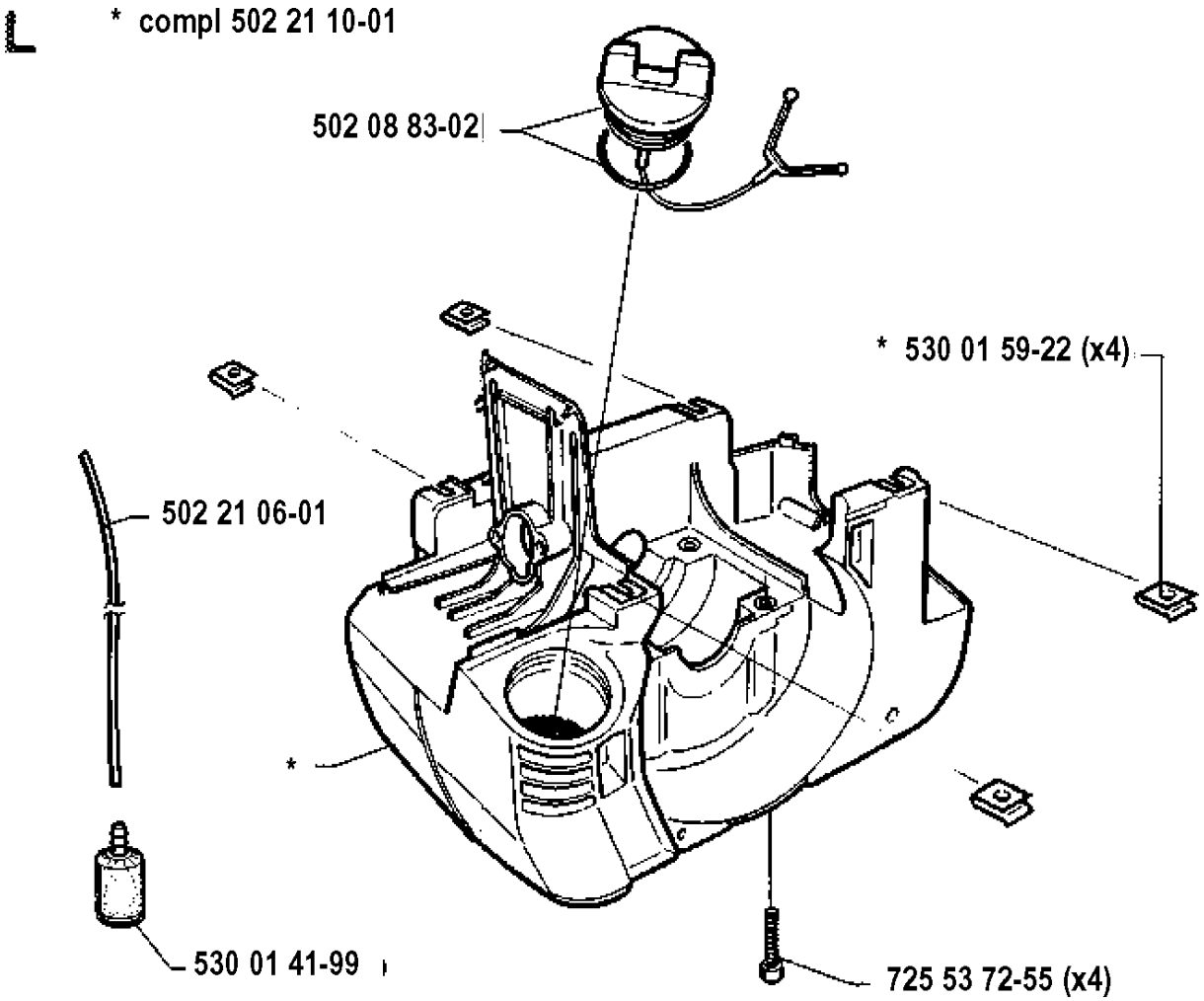
* compl 502 21 10-01
502 08 83-02
* 530 01 59-22 (x4)
502 21 06-01
*
530 01 41-99
725 53 72-55 (x4)

M * compl 502 18 95-01

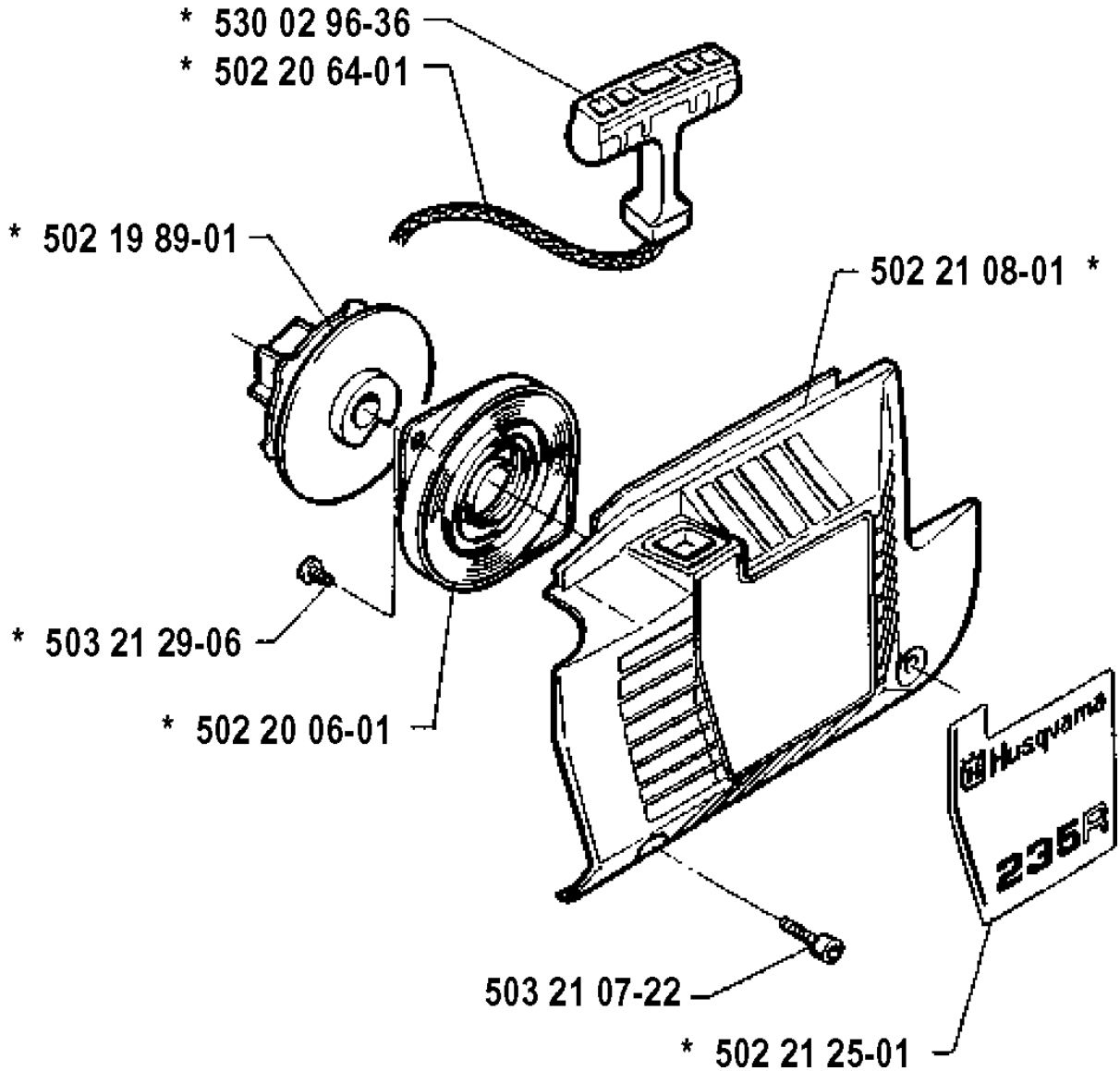

P

Accessories
Zubehöre
Accessoires
Acessorios
Tillbehör



502 11 46-02



502 02 61-02



502 21 58-01

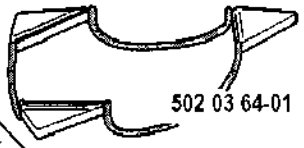

502 03 64-01



502 51 27-01

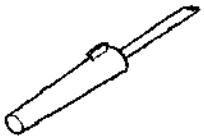

501 60 02-02

compl 502 21 17-01
compl 502 21 17-02 (USA)

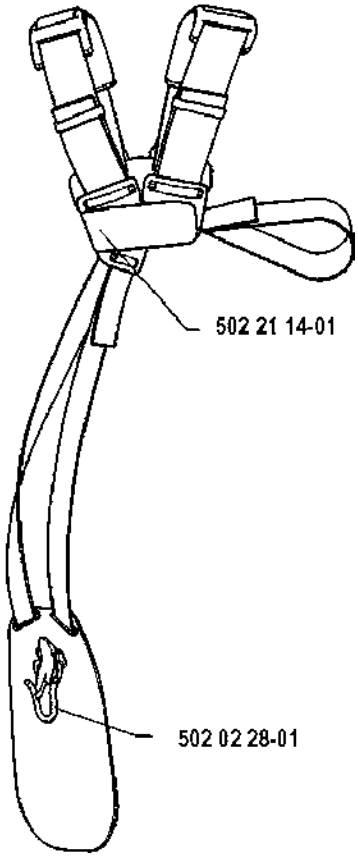

502 21 14-01

502 02 28-01

N compl 503 28 15-05

Walbro WT 235

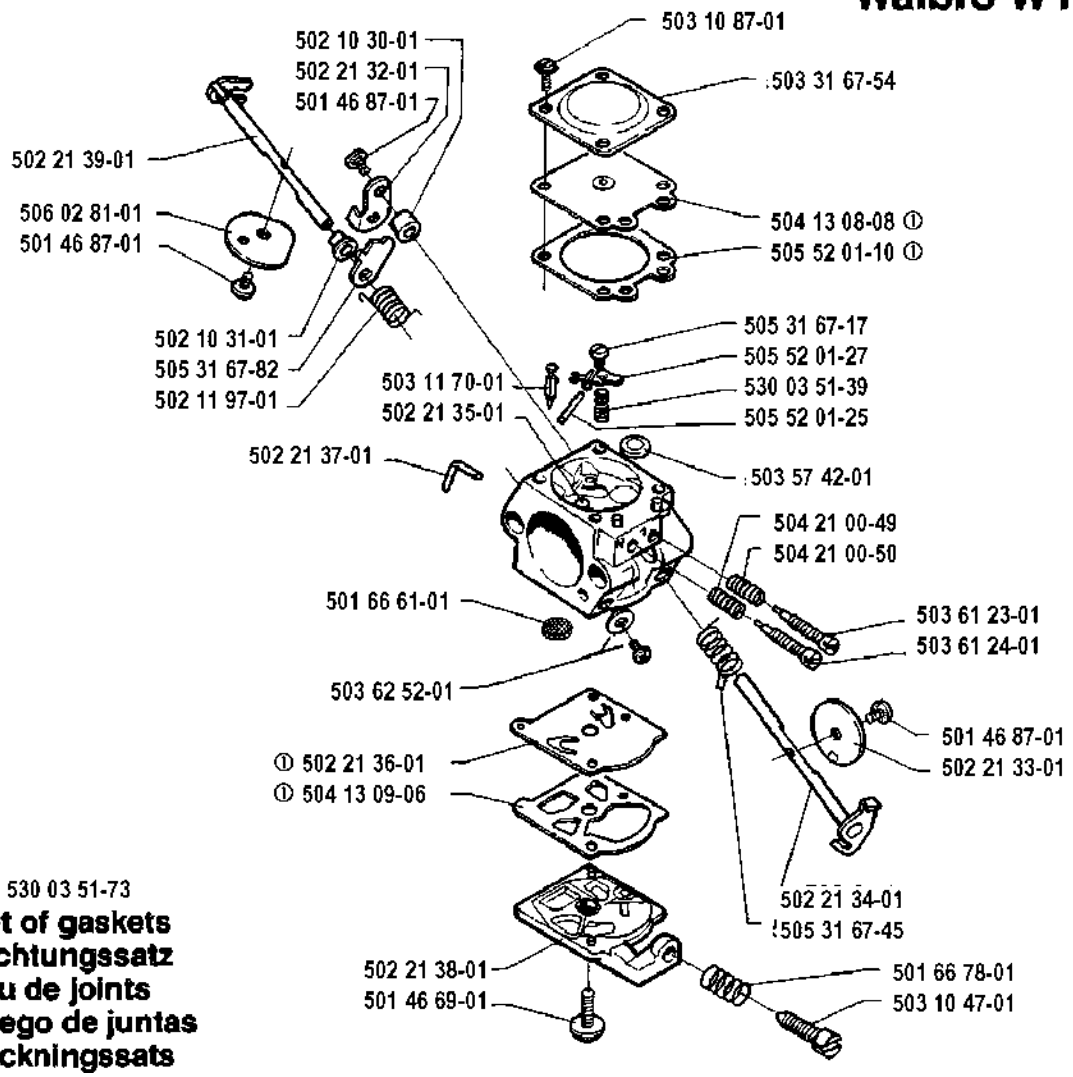

① 530 03 51-73

Set of gaskets
Dichtungssatz
Jeu de joints
Juego de juntas
Packningssats