Husqvarna
225 R (1997-02)

Rozkres je dokumentace výrobce (© příslušný výrobce) a slouží k identifikaci dílů. Pro výběr dílu se vždy řiďte katalogovým číslem.

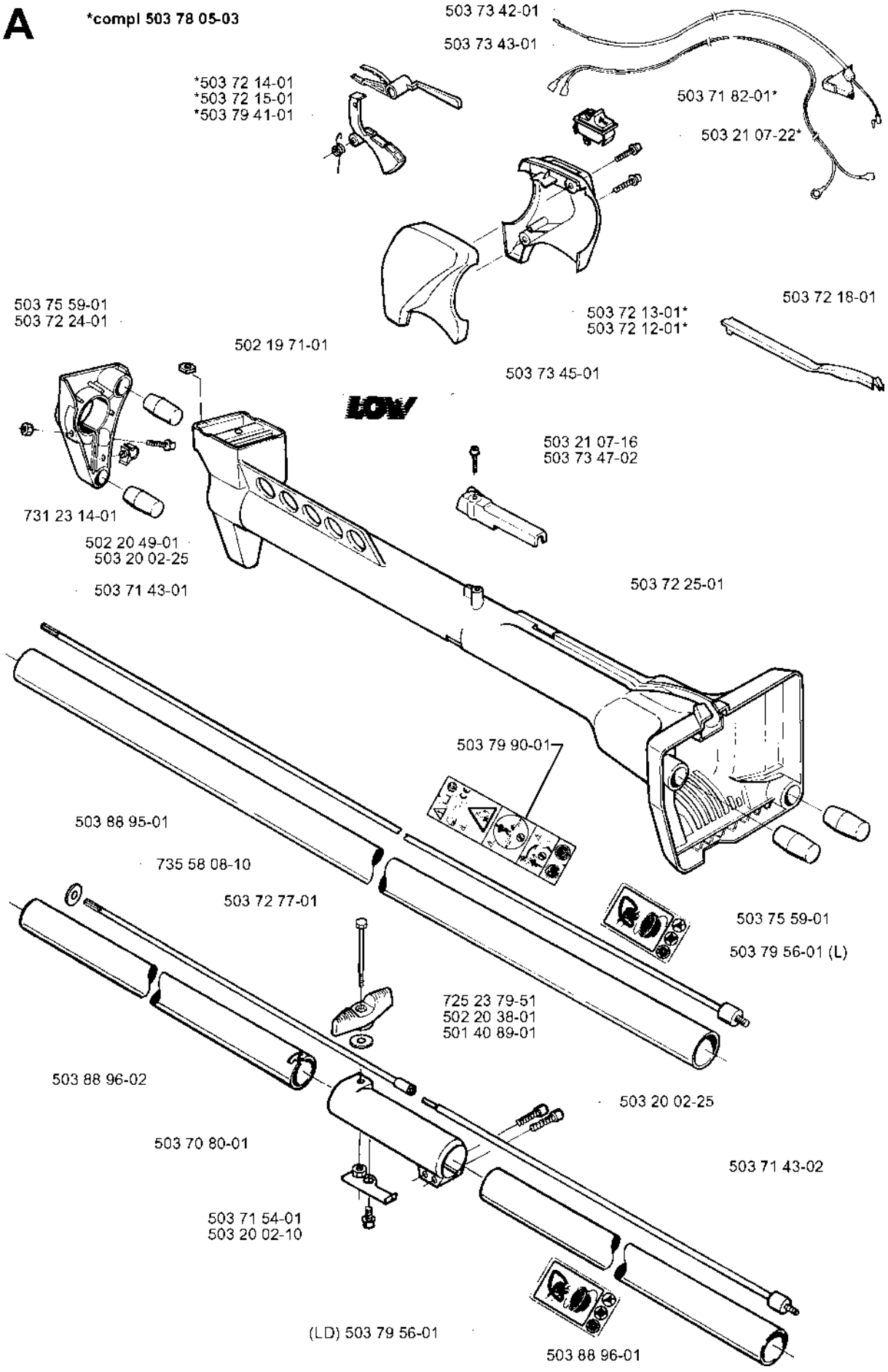
A
*compl 503 78 05-03
503 73 42-01
503 73 43-01
*503 72 14-01
*503 72 15-01
*503 79 41-01
503 71 82-01*
503 21 07-22*
503 75 59-01
503 72 24-01
503 72 13-01*
503 72 12-01*
503 72 18-01
502 19 71-01
503 73 45-01
503 21 07-16
503 73 47-02
731 23 14-01
502 20 49-01
503 20 02-25
503 71 43-01
503 72 25-01
503 79 90-01
503 88 95-01
735 58 08-10
503 72 77-01
503 75 59-01
503 79 56-01 (L)
725 23 79-51
502 20 38-01
501 40 89-01
503 88 96-02
503 20 02-25
503 70 80-01
503 71 43-02
503 71 54-01
503 20 02-10
(LD) 503 79 56-01
503 88 96-01

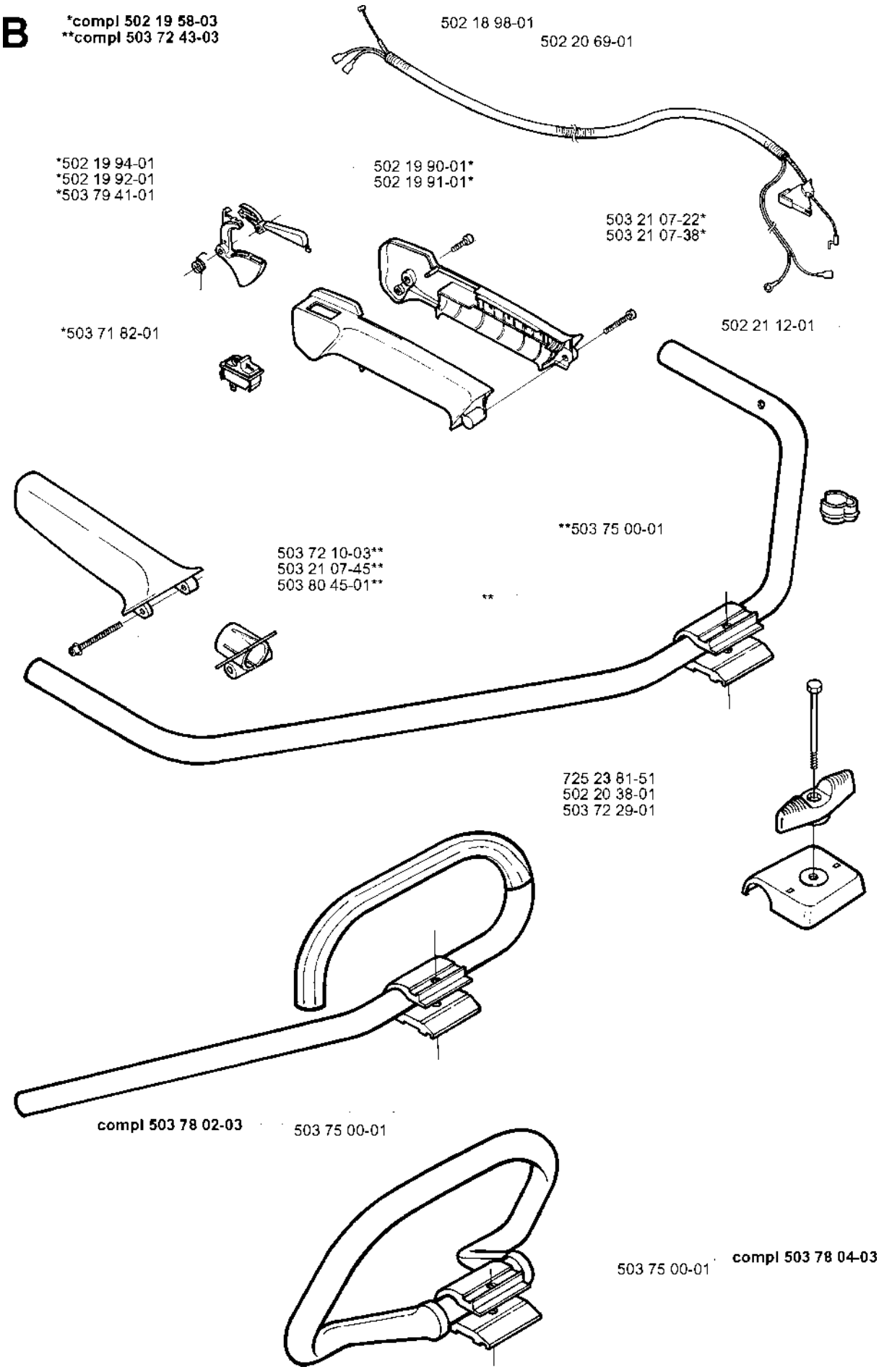
B
*compl 502 19 58-03
**compl 503 72 43-03
502 18 98-01
502 20 69-01
*502 19 94-01
*502 19 92-01
*503 79 41-01
502 19 90-01*
502 19 91-01*
503 21 07-22*
503 21 07-38*
*503 71 82-01
502 21 12-01
**503 75 00-01
503 72 10-03**
503 21 07-45**
503 80 45-01**
**
725 23 81-51
502 20 38-01
503 72 29-01
compl 503 78 02-03
503 75 00-01
503 75 00-01
compl 503 78 04-03

C

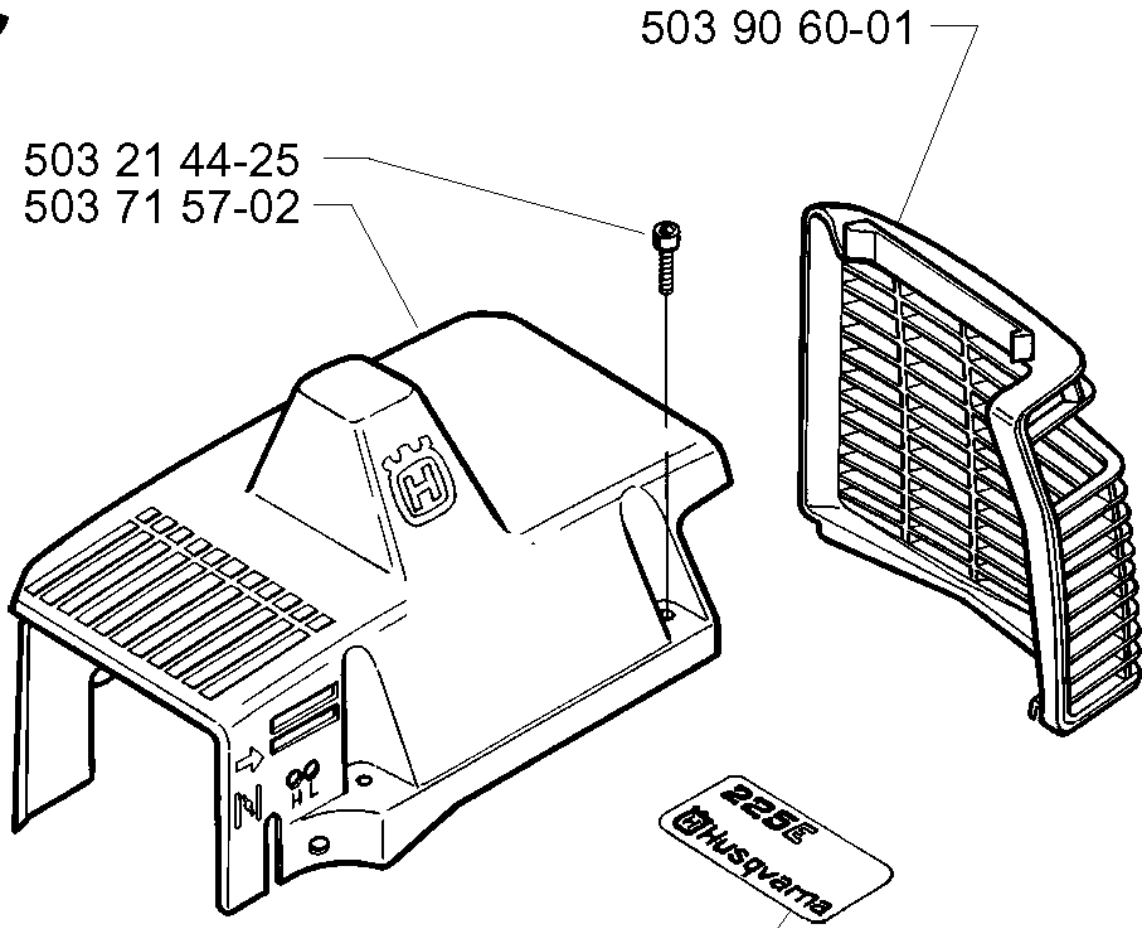

502 21 26-06 (R)
502 21 26-07 (RD)
502 21 26-08 (L)
502 21 26-09 (LD)
502 21 26-10 (RJ)

E

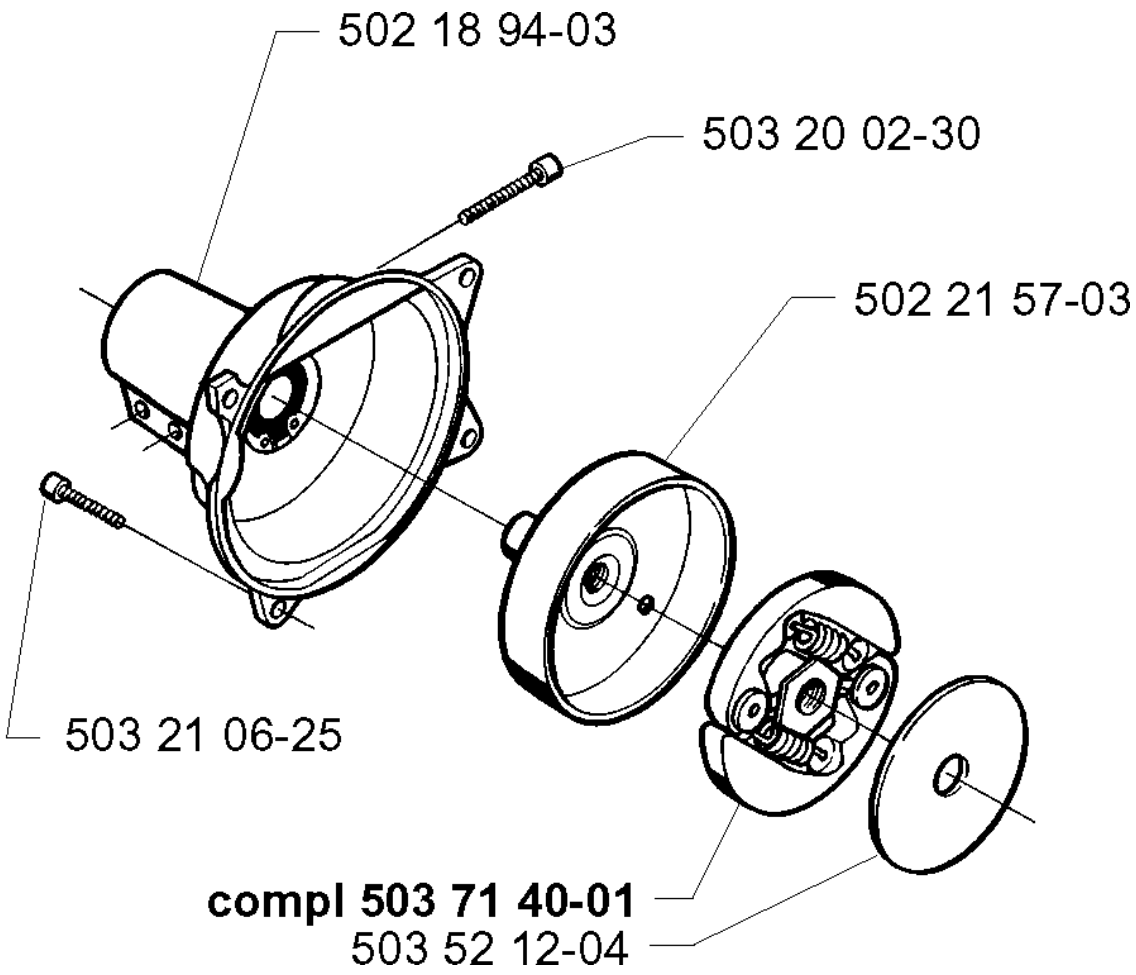
502 18 94-03
503 20 02-30
502 21 57-03
503 21 06-25
compl 503 71 40-01
503 52 12-04

G

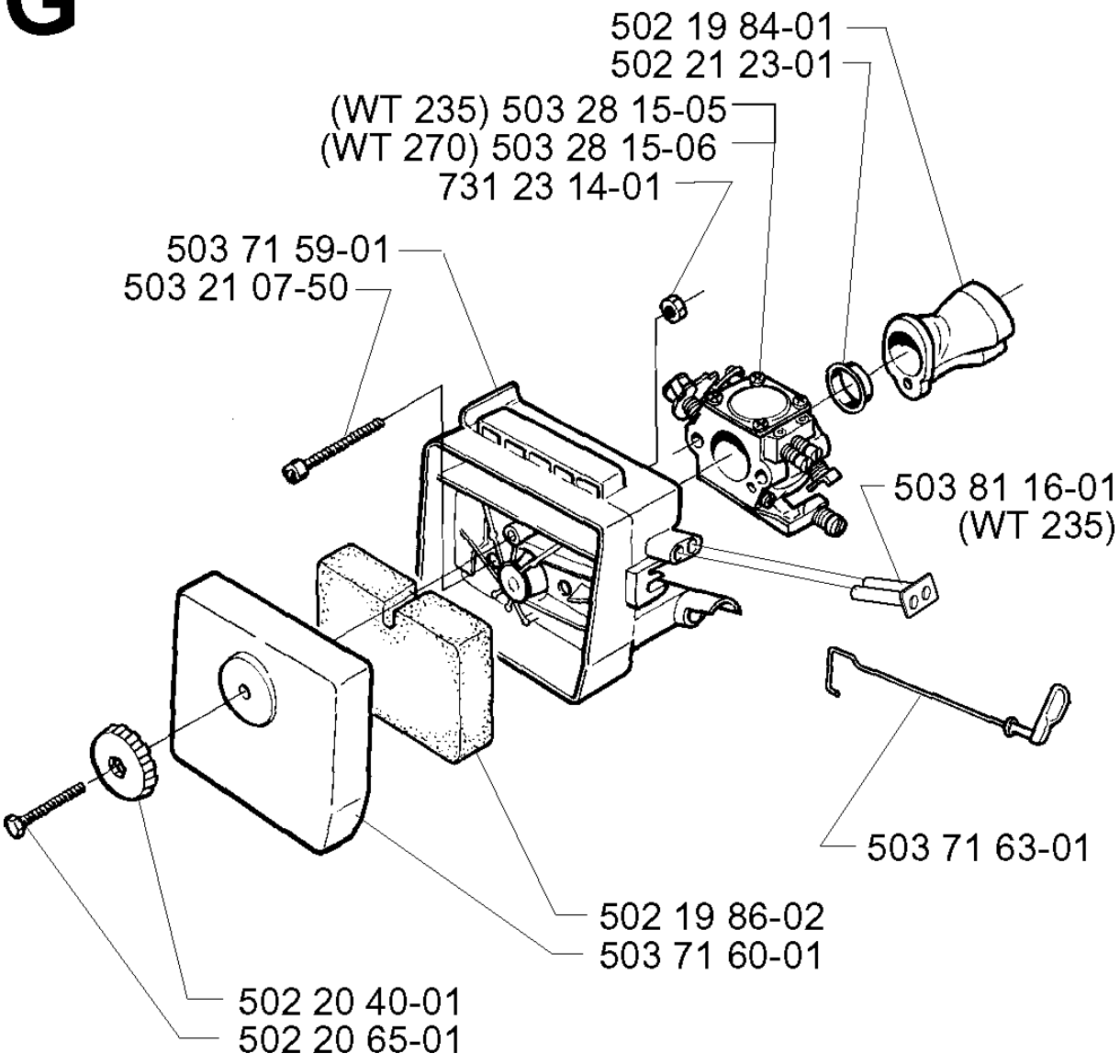
502 19 84-01
502 21 23-01
(WT 235) 503 28 15-05
(WT 270) 503 28 15-06
731 23 14-01
503 71 59-01
503 21 07-50
503 81 16-01
(WT 235)
503 71 63-01
502 19 86-02
503 71 60-01
502 20 40-01
502 20 65-01

D

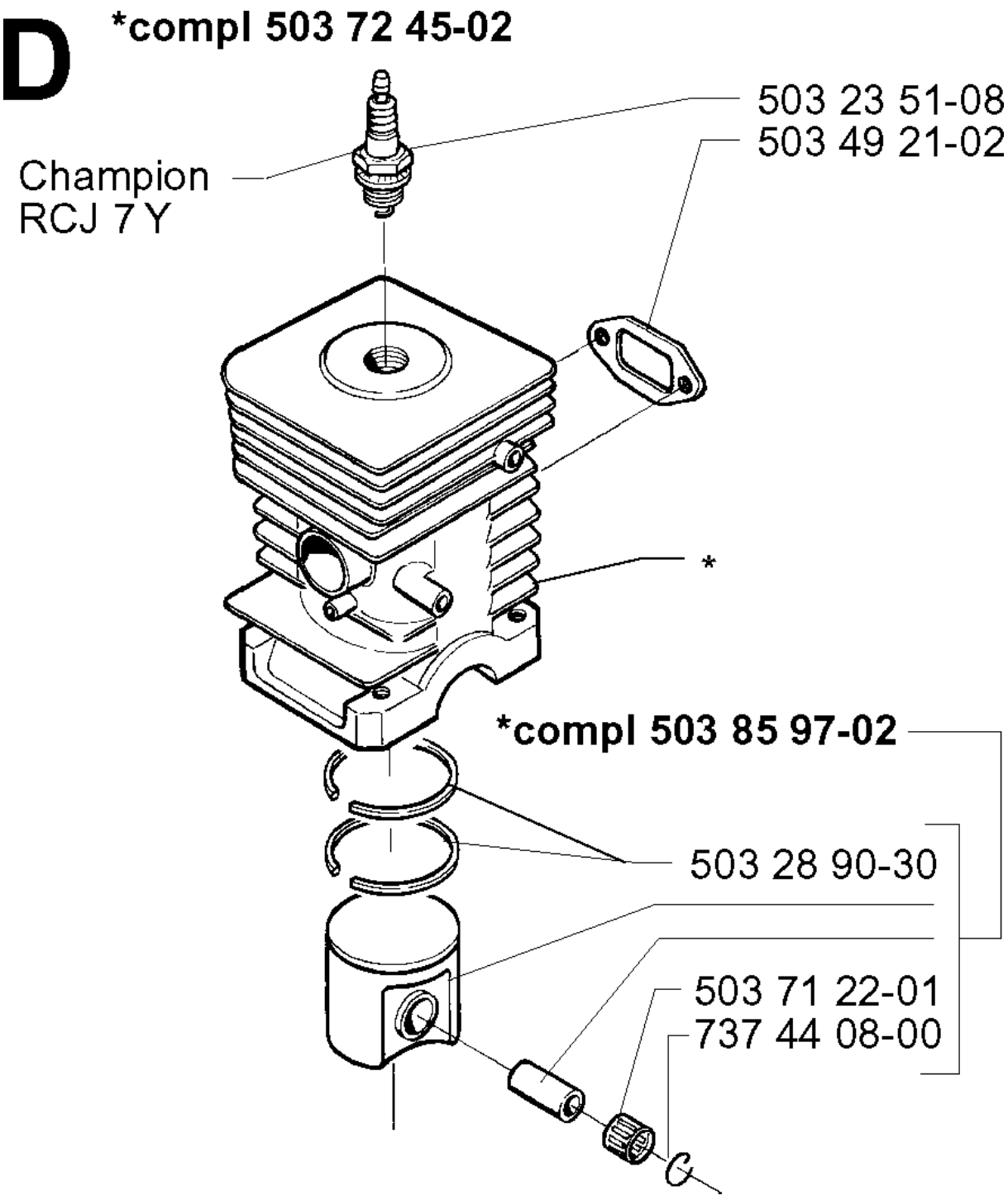
*compl 503 72 45-02
503 23 51-08
503 49 21-02
Champion
RCJ 7Y
*
*compl 503 85 97-02
503 28 90-30
503 71 22-01
737 44 08-00

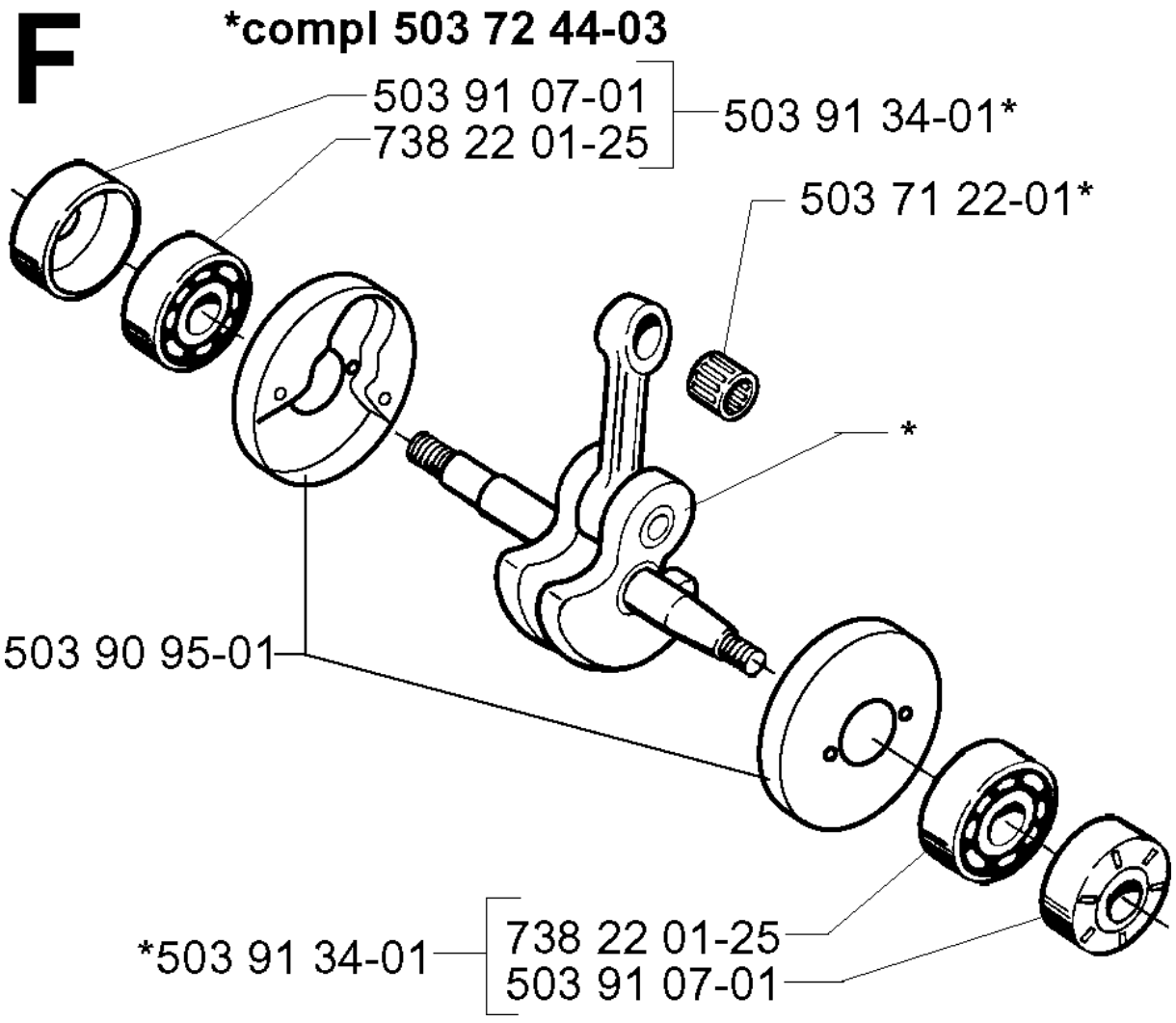
F
*compl 503 72 44-03
503 91 07-01
738 22 01-25
503 91 34-01*
503 71 22-01*
*
503 90 95-01
*503 91 34-01
738 22 01-25
503 91 07-01

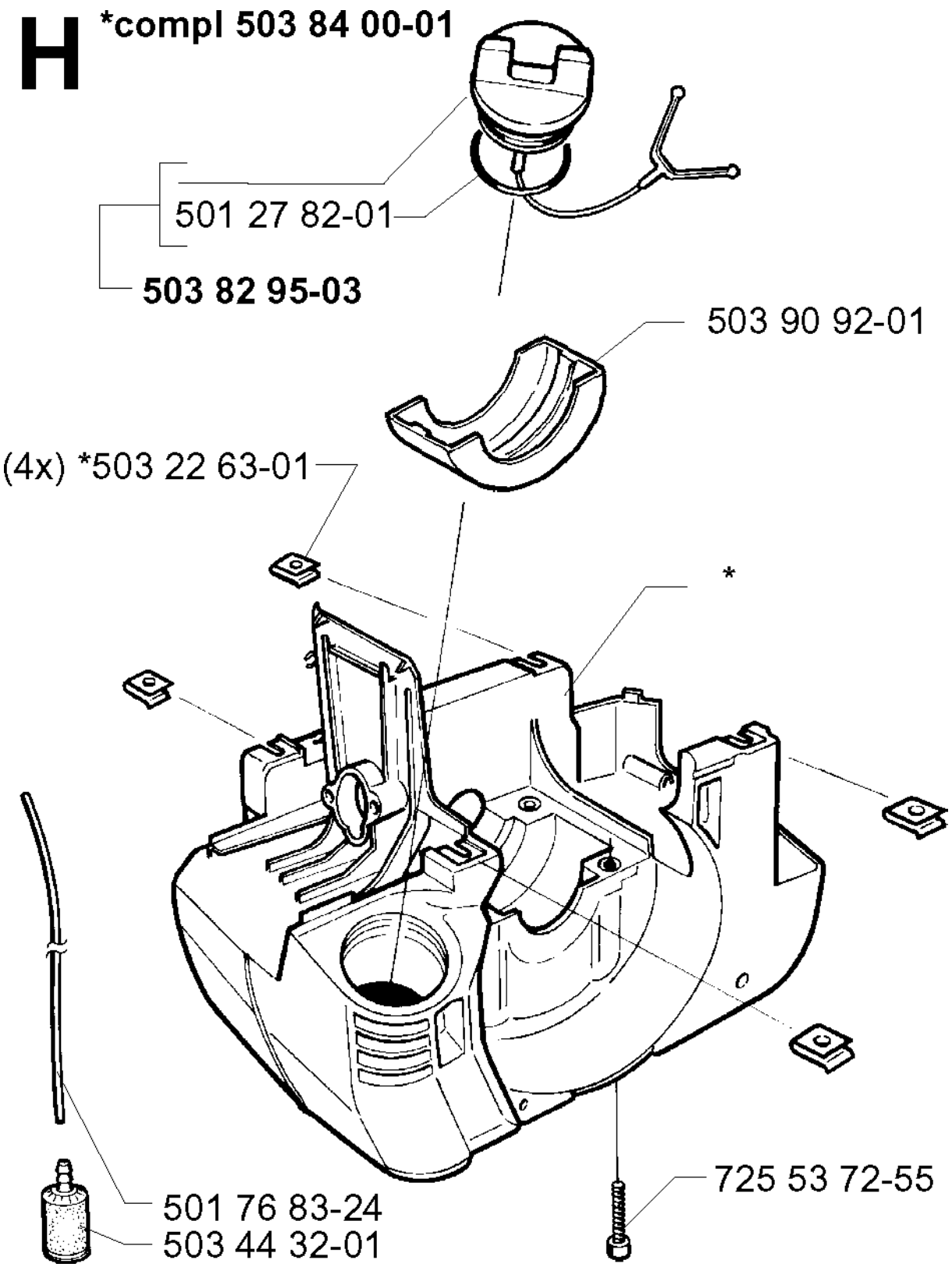
H
*compl 503 84 00-01
501 27 82-01
503 82 95-03
503 90 92-01
(4x) *503 22 63-01
*
501 76 83-24
503 44 32-01
725 53 72-55

J ***compl 503 90 40-01**

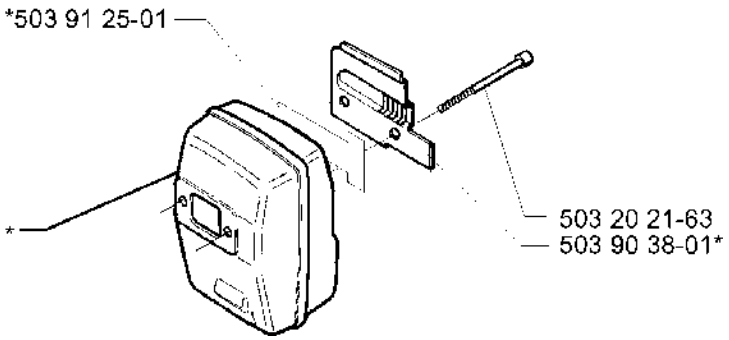

K **compl 502 21 92-03**

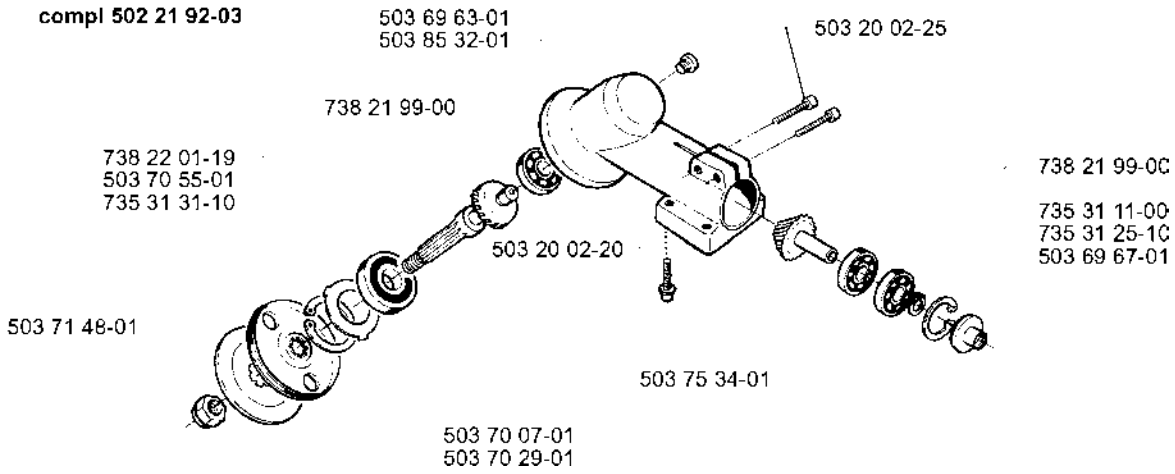

L

*compl 503 79 06-01

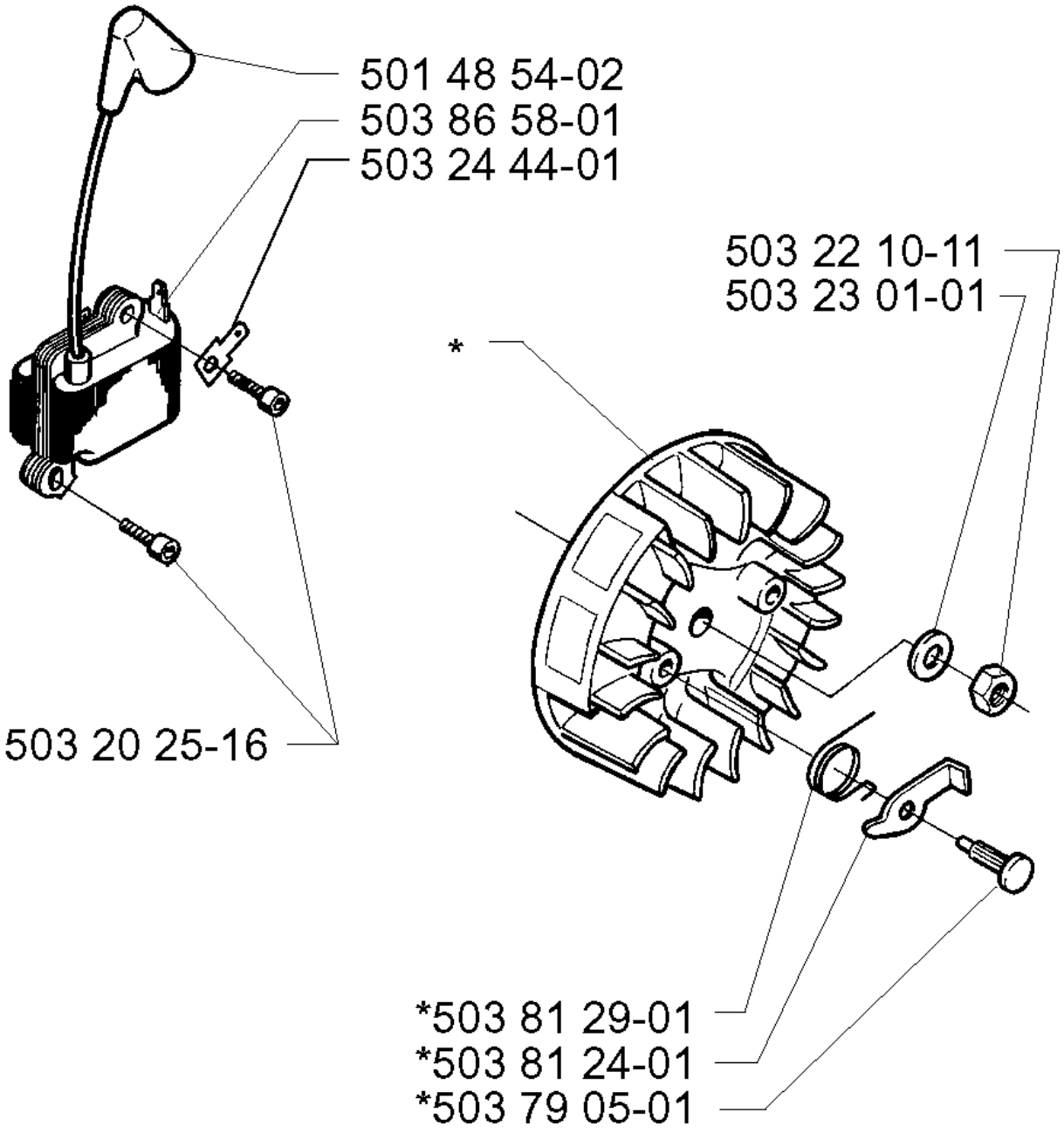

M *compl 502 18 95-01

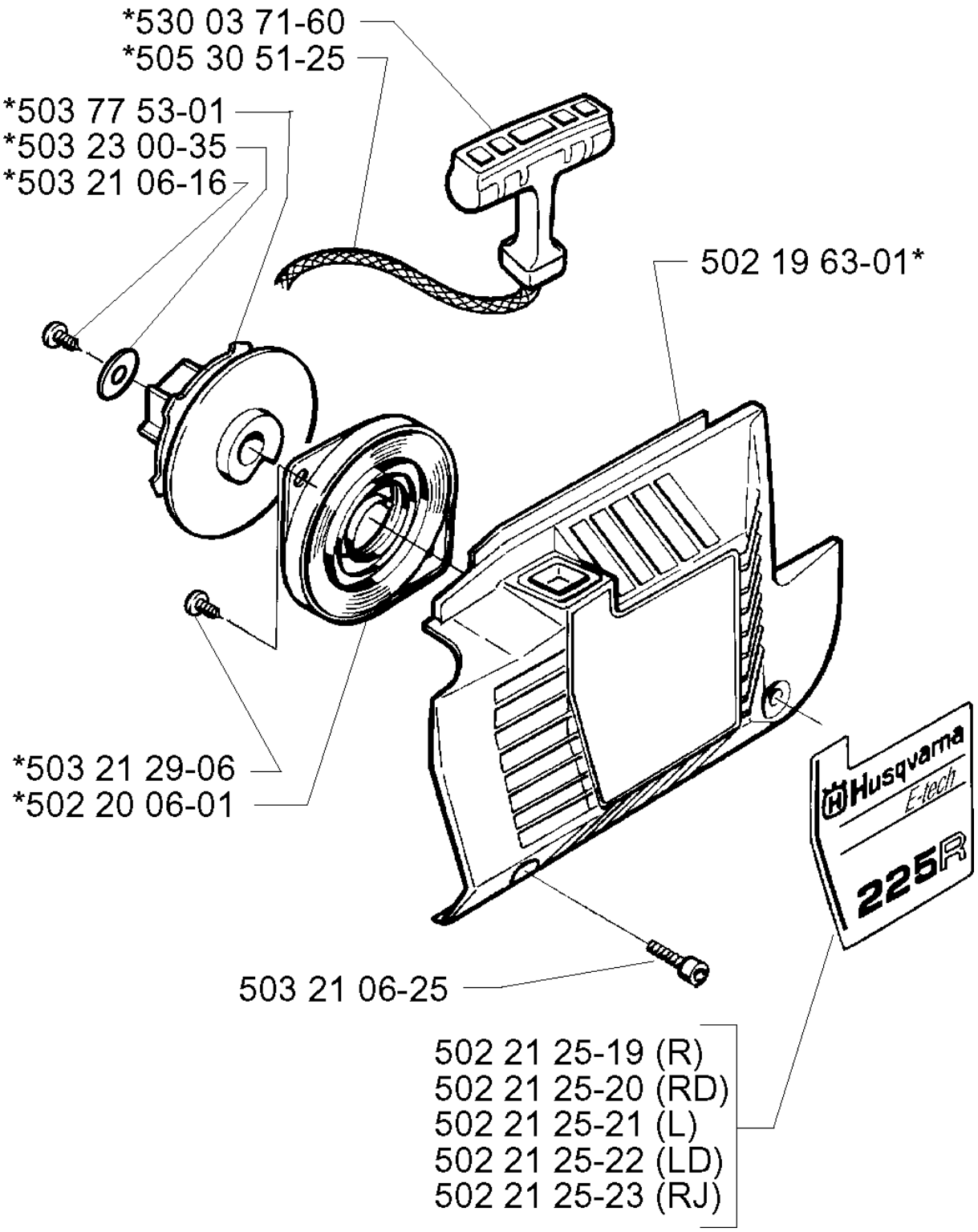

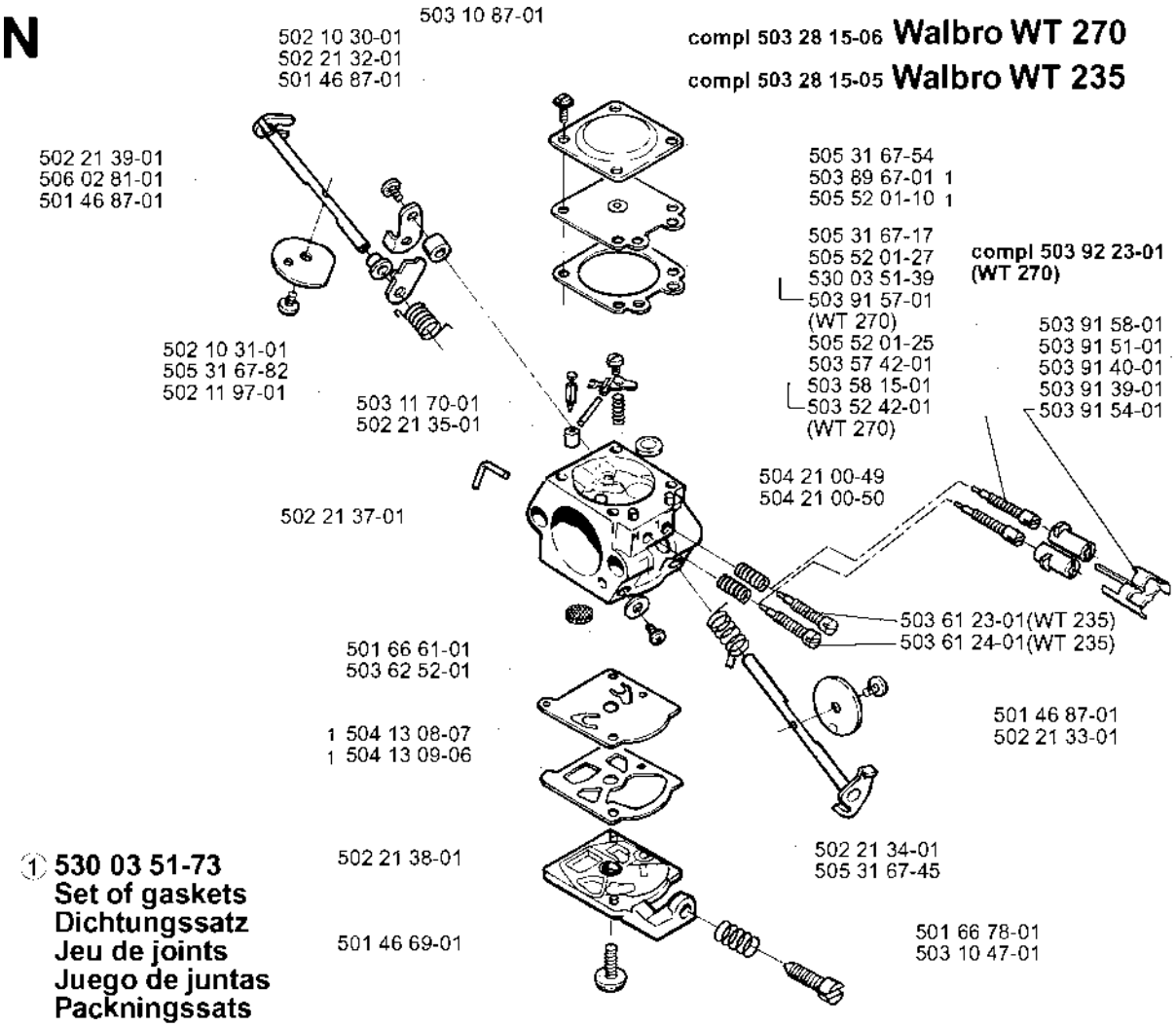
N
503 10 87-01
502 10 30-01
502 21 32-01
501 46 87-01
compl 503 28 15-06 Walbro WT 270
compl 503 28 15-05 Walbro WT 235
502 21 39-01
506 02 81-01
501 46 87-01
505 31 67-54
503 89 67-01 1
505 52 01-10 1
505 31 67-17
505 52 01-27
530 03 51-39
503 91 57-01
(WT 270)
505 52 01-25
503 57 42-01
503 58 15-01
503 52 42-01
(WT 270)
compl 503 92 23-01
(WT 270)
503 91 58-01
503 91 51-01
503 91 40-01
503 91 39-01
503 91 54-01
502 10 31-01
505 31 67-82
502 11 97-01
503 11 70-01
502 21 35-01
504 21 00-49
504 21 00-50
502 21 37-01
503 61 23-01(WT 235)
503 61 24-01(WT 235)
501 66 61-01
503 62 52-01
1 504 13 08-07
1 504 13 09-06
501 46 87-01
502 21 33-01
502 21 34-01
505 31 67-45
502 21 38-01
501 46 69-01
501 66 78-01
503 10 47-01
① 530 03 51-73
Set of gaskets
Dichtungssatz
Jeu de joints
Juego de juntas
Packningssats

P **Accessories**
Zubehöre
Accessoires
Acessorios
Tillbehör

