Husqvarna

130 (967108411) (2017-07)

Rozkres je dokumentace výrobce (© příslušný výrobce) a slouží k identifikaci dílů. Pro výběr dílu se vždy řiďte katalogovým číslem.

CARBURATEUR & FILTRE A AIR 130, 967108401, 967108402, 967108403, 967108404, 967108405, 967108406, 967108408, 967108409, 967108410, 967108411, 2017-07

716
CARBURETOR & AIR FILTER

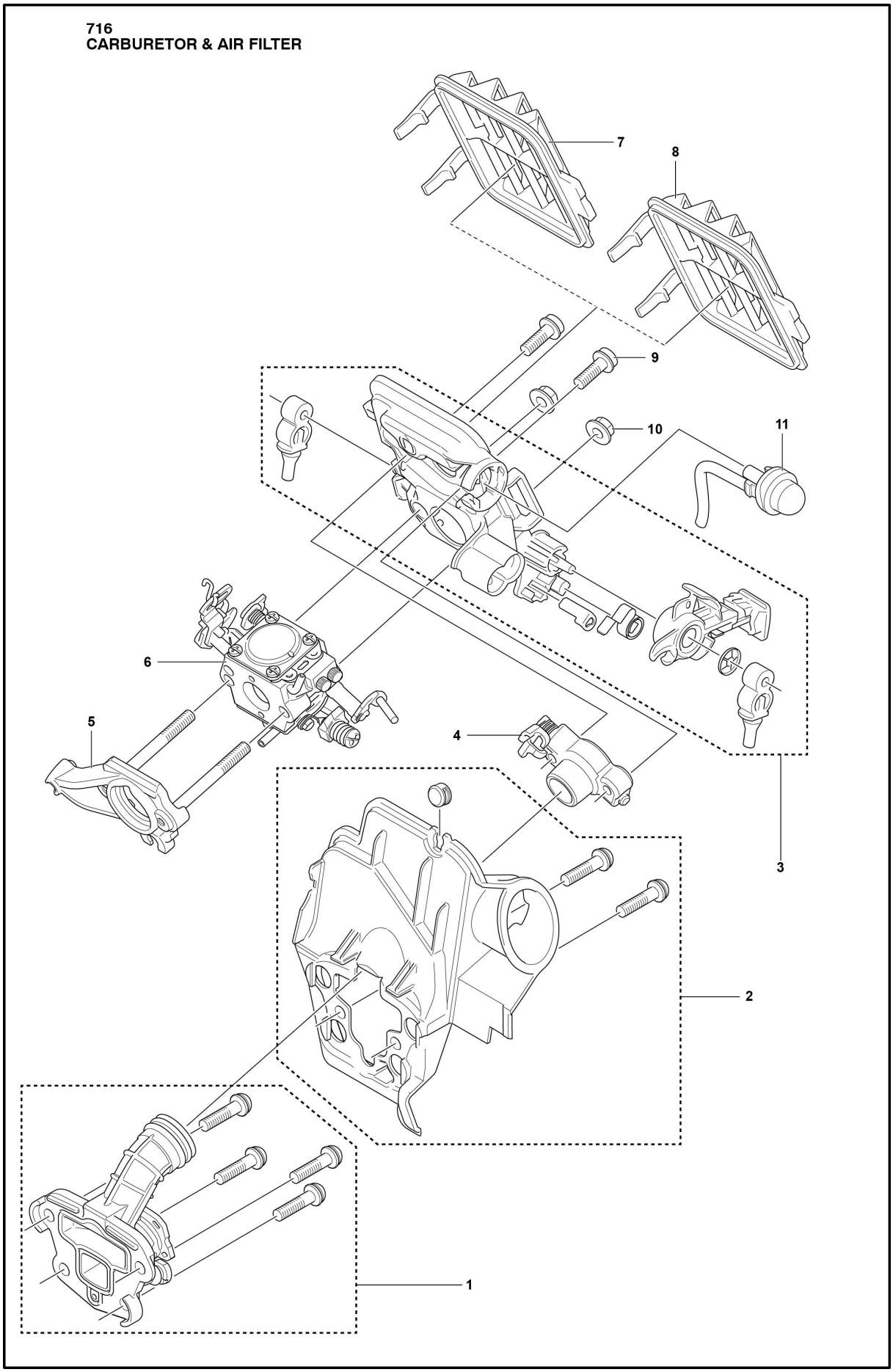

CARTER 130, 967108401, 967108402, 967108403, 967108404, 967108405, 967108406, 967108408, 967108409, 967108410, 967108411, 2017-07

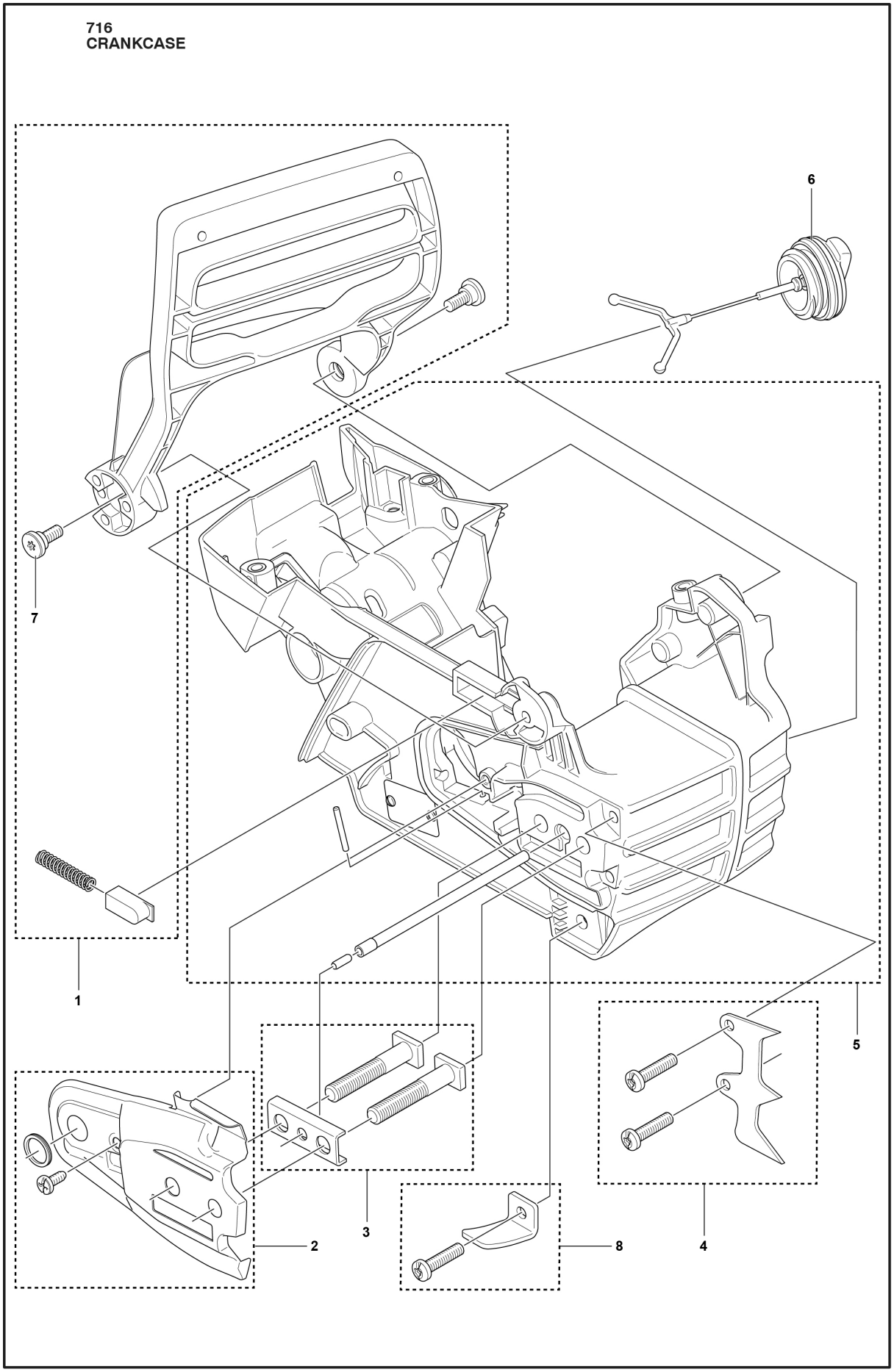

COUVERCLE DE CYLINDRE 130, 967108401, 967108402, 967108403, 967108404, 967108405, 967108406, 967108408, 967108409, 967108410, 967108411, 2017-07

716
CYLINDER COVER

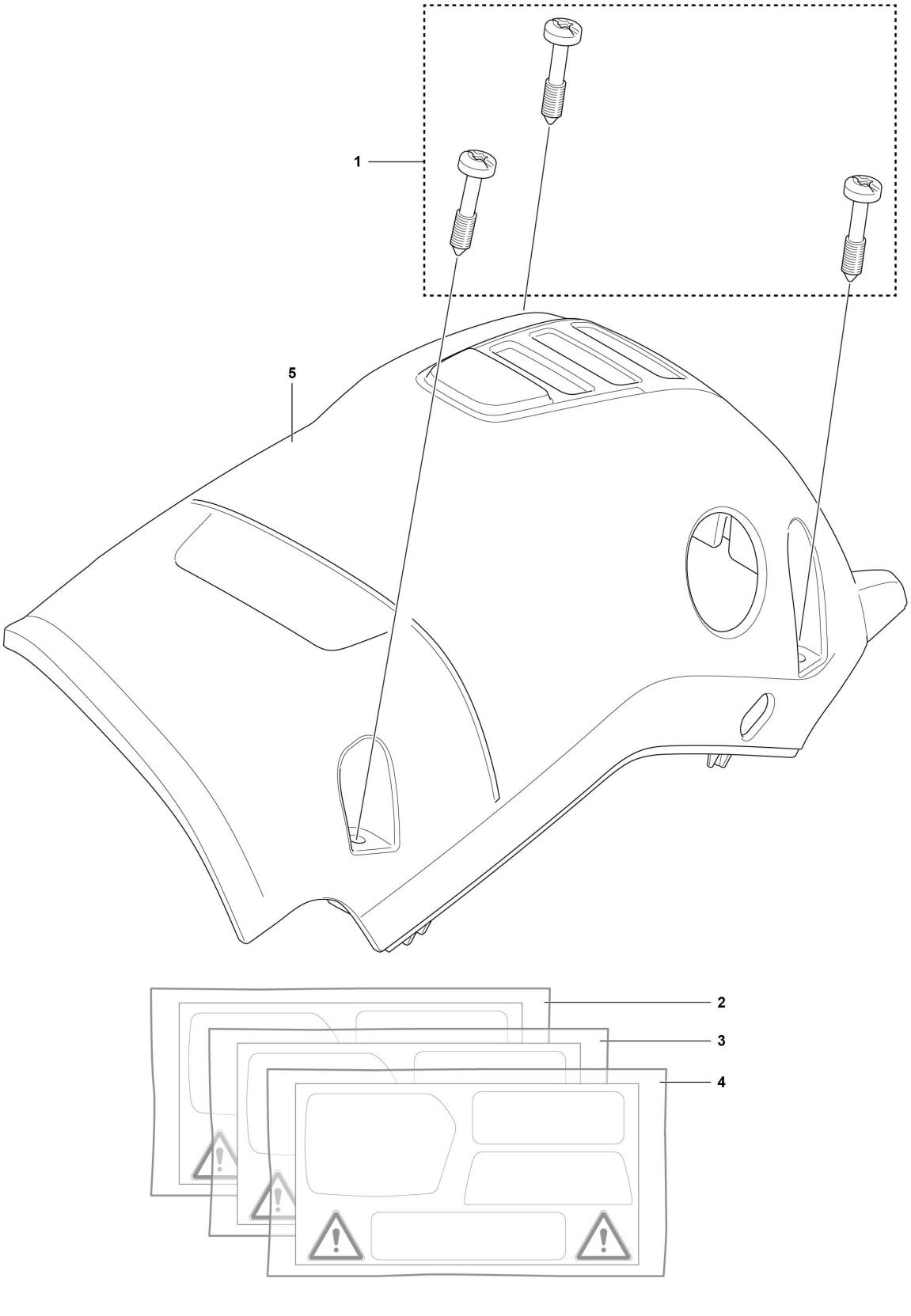

CYLINDRE PISTON 130, 967108401, 967108402, 967108403, 967108404, 967108405, 967108406, 967108408, 967108409, 967108410, 967108411, 2017-07

716
CYLINDER PISTON

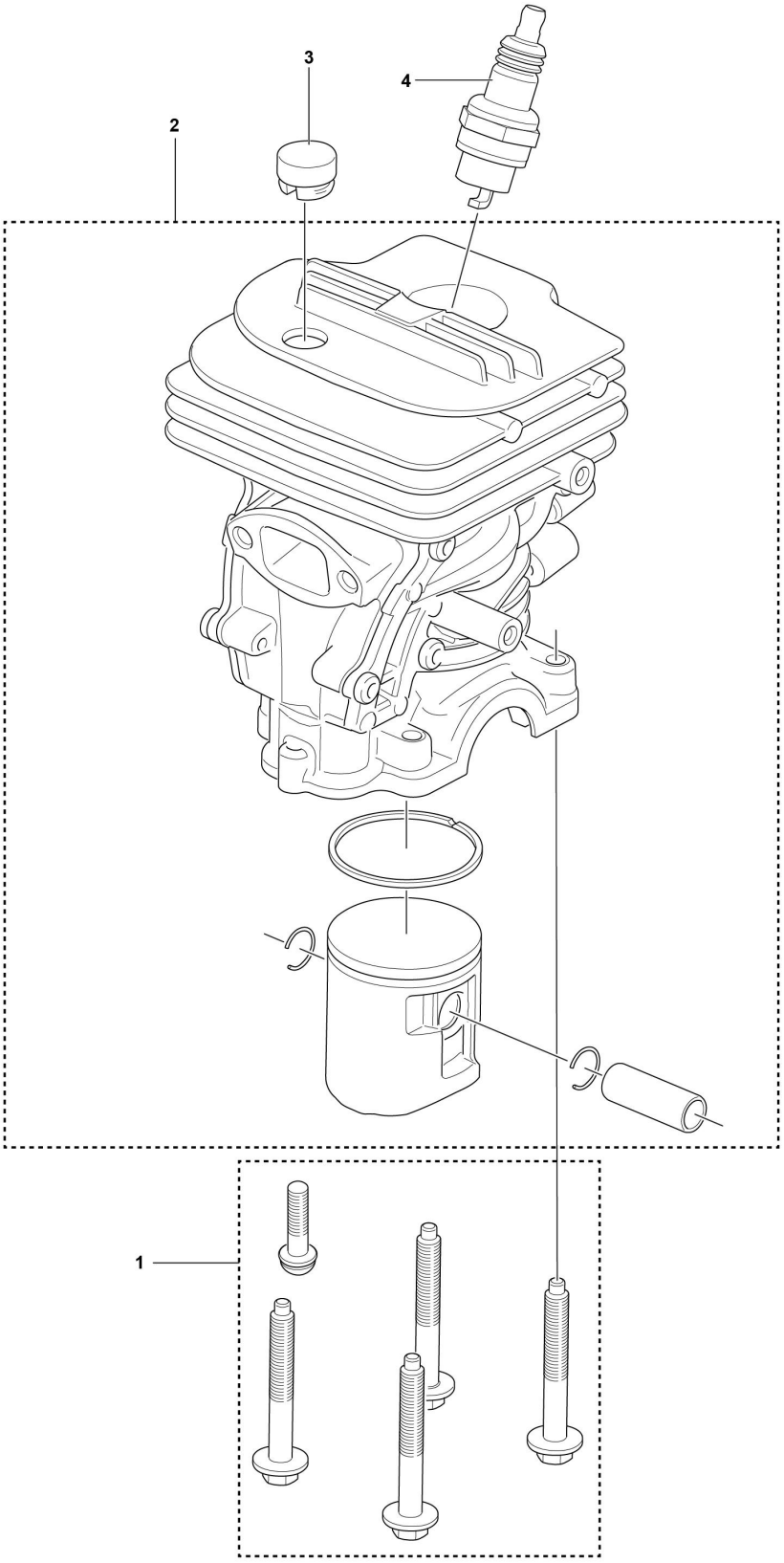

716
CLUTCH AND OIL PUMP

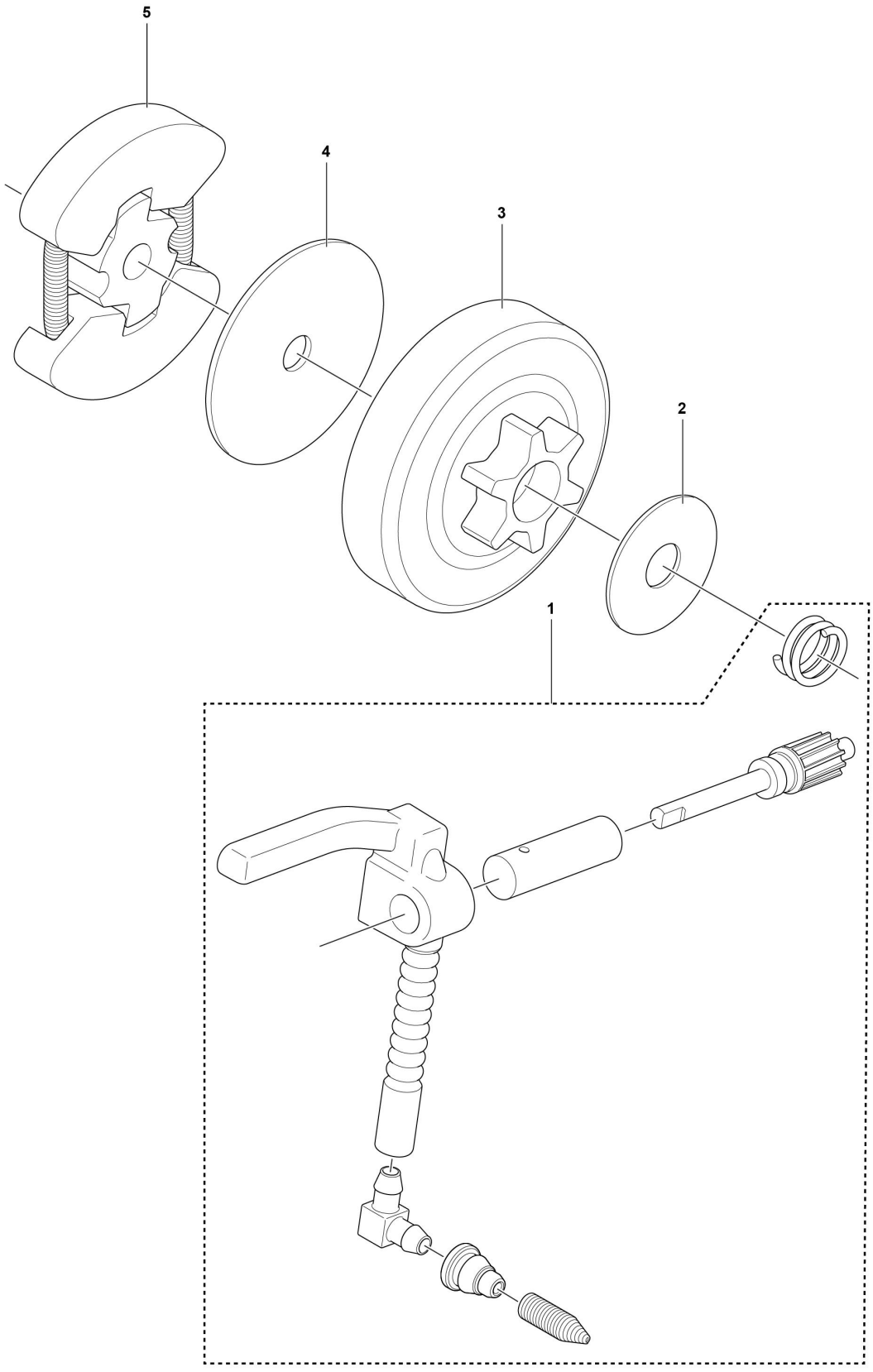

716
CHAIN BRAKE & CLUTCH COVER

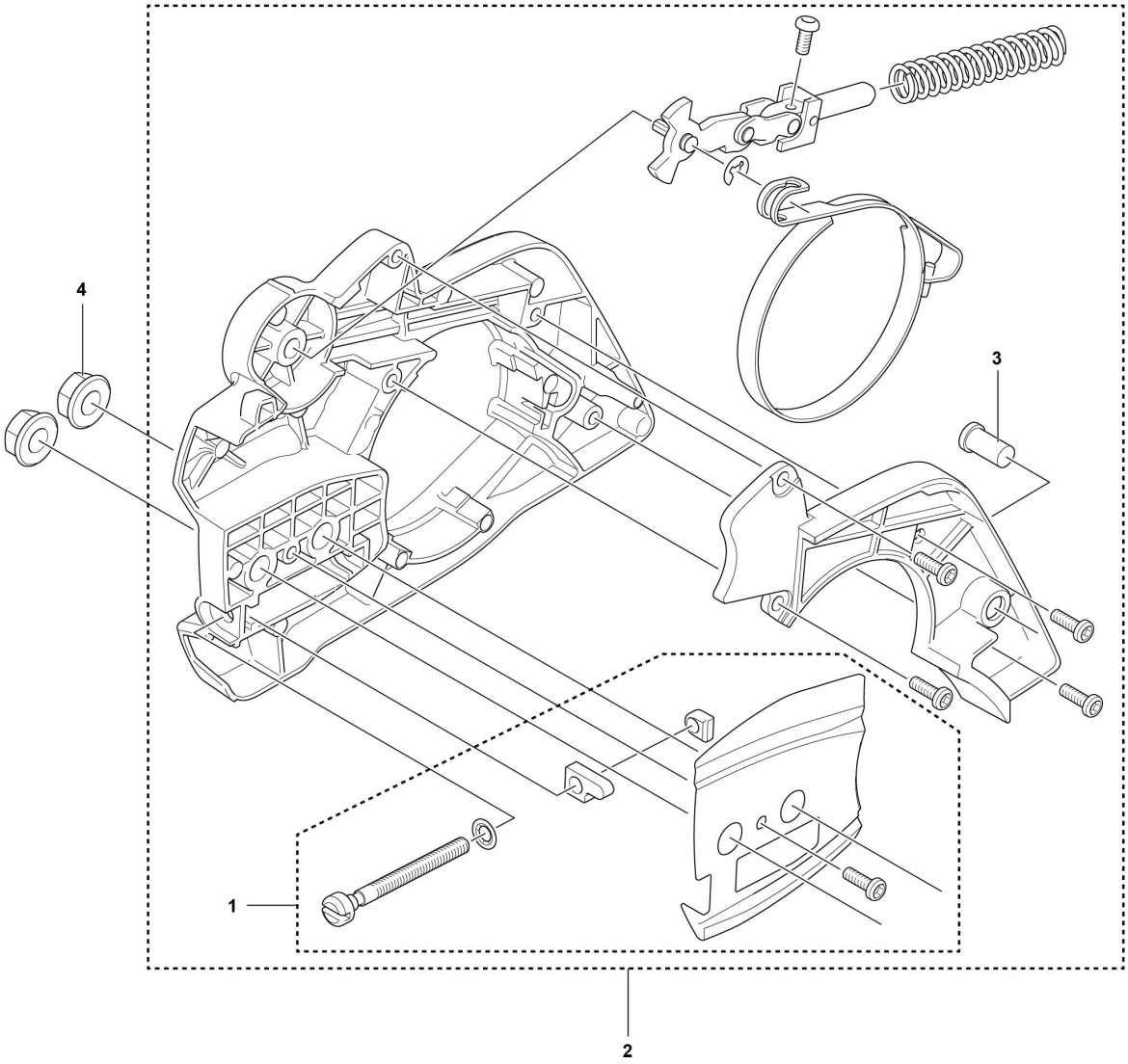

716
STARTER

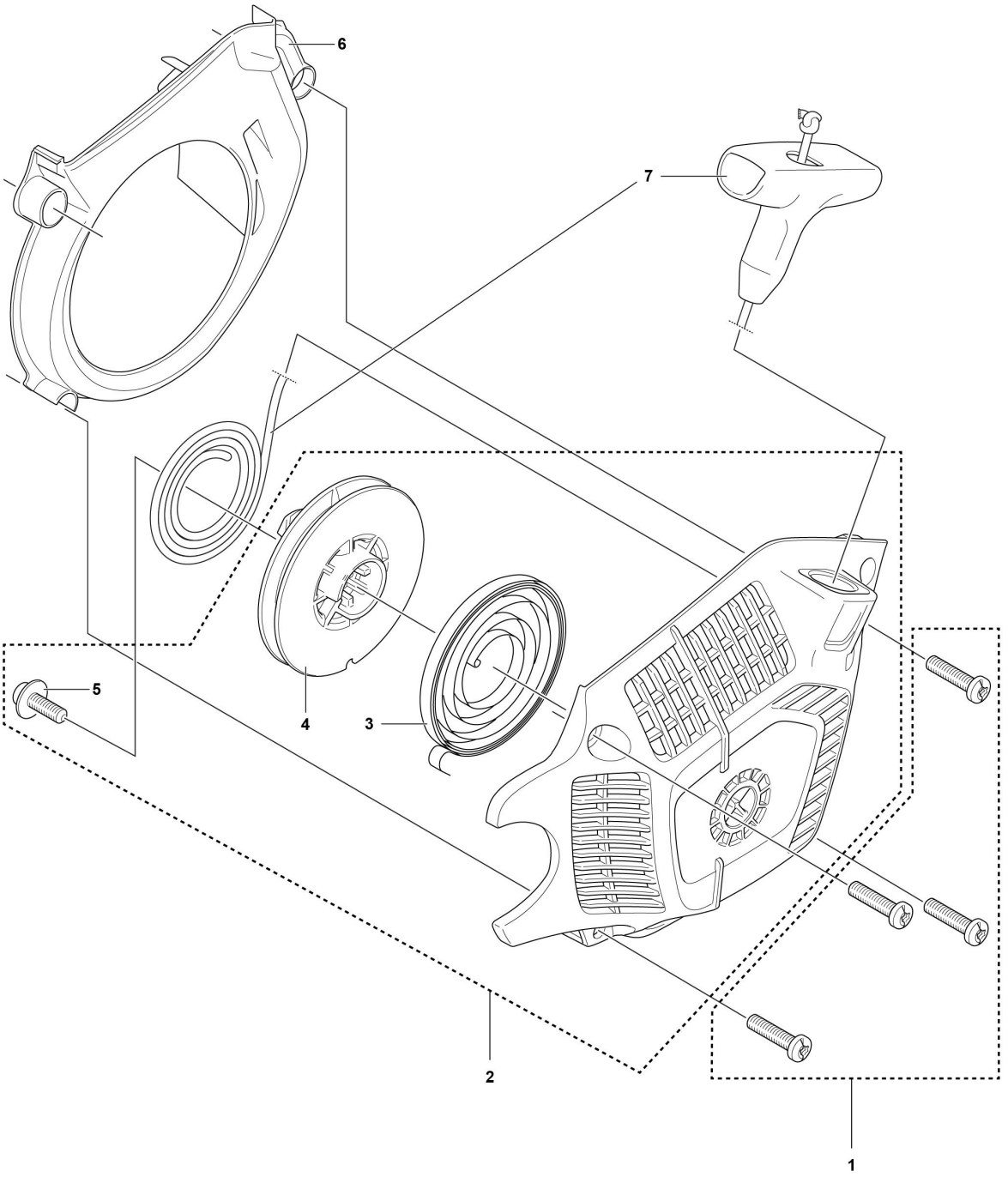

716
HANDLE

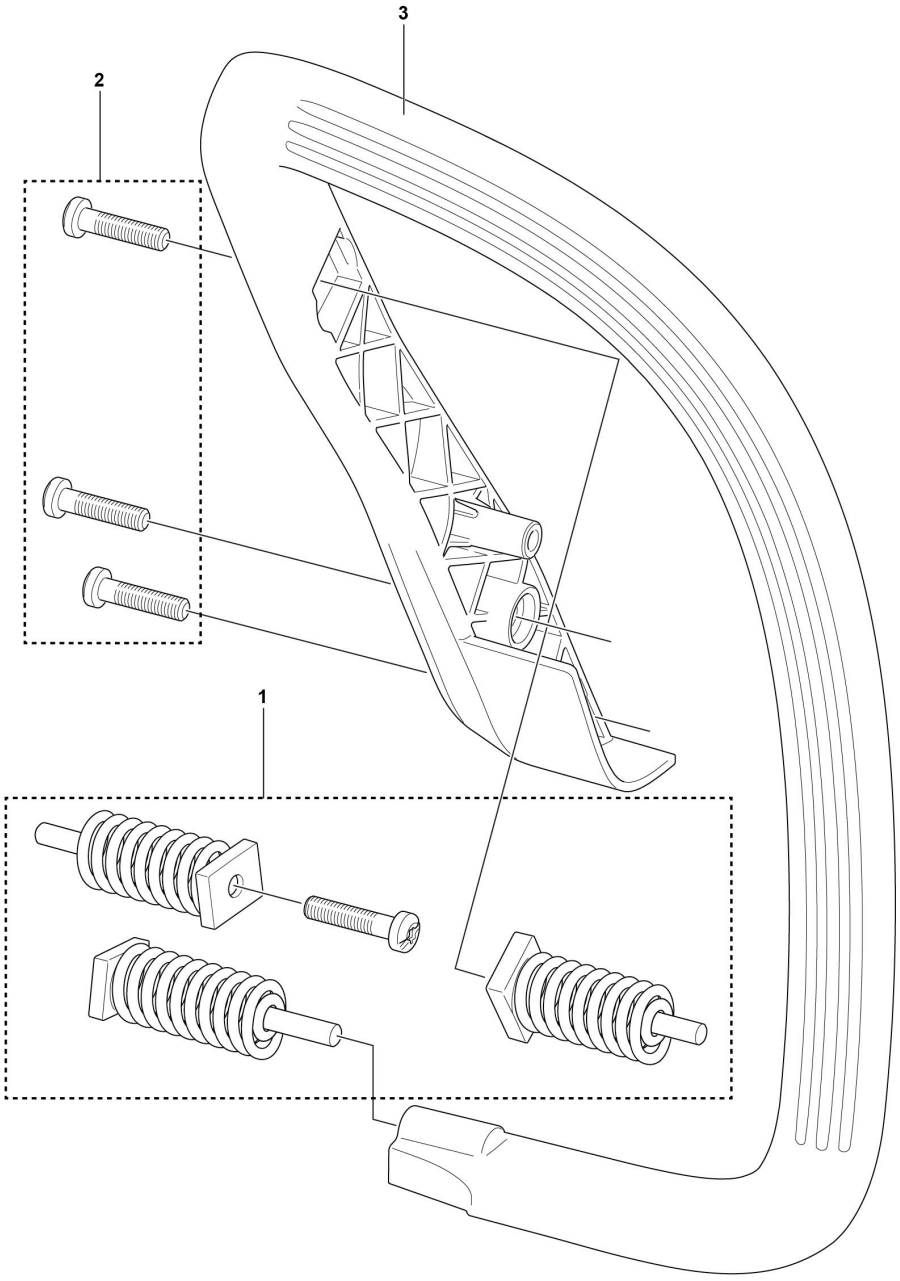

RESERVOIR D'ESSENCE 130, 967108401, 967108402, 967108403, 967108404, 967108405, 967108406, 967108408, 967108409, 967108410, 967108411, 2017-07

716
FUEL TANK

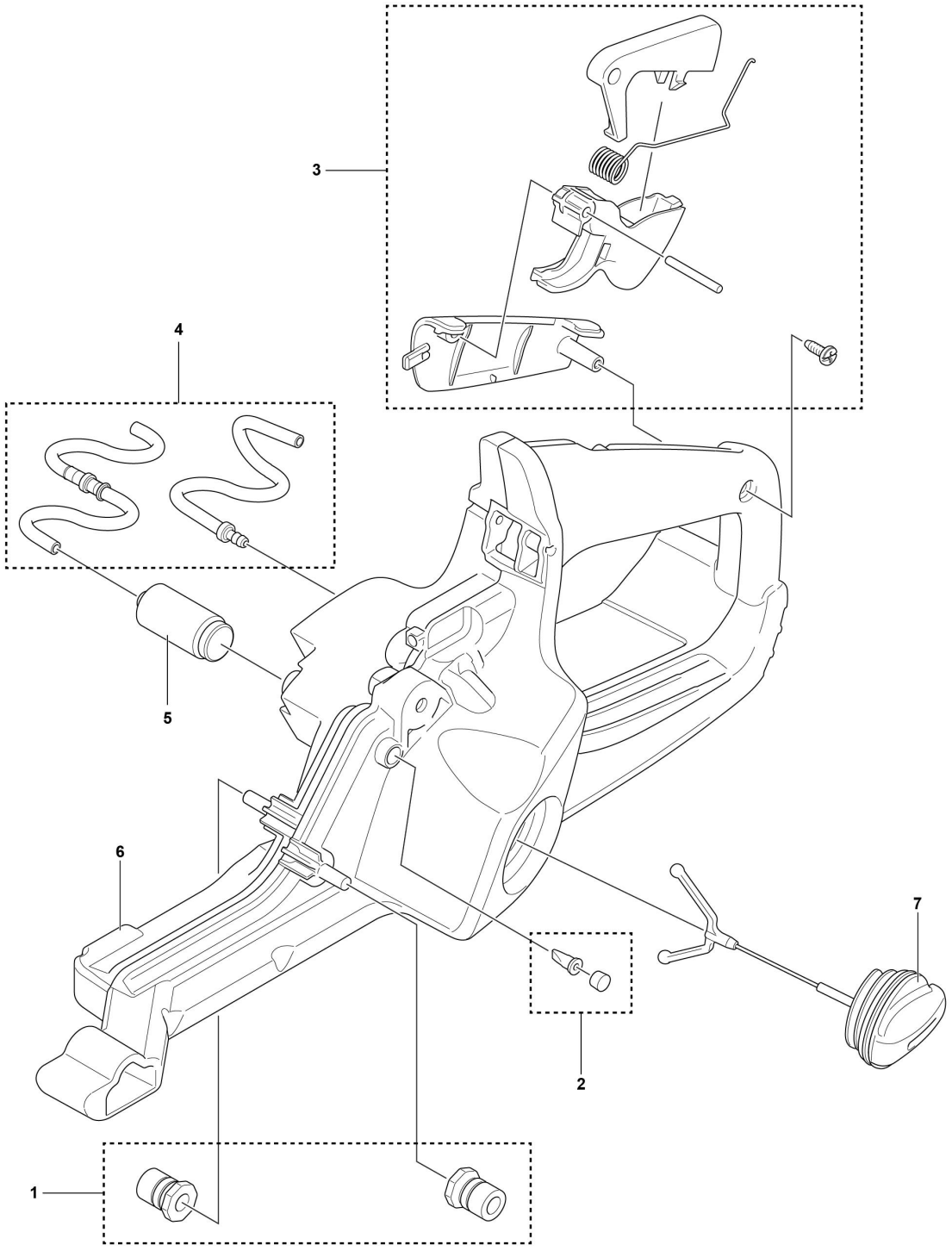

716
MUFFLER

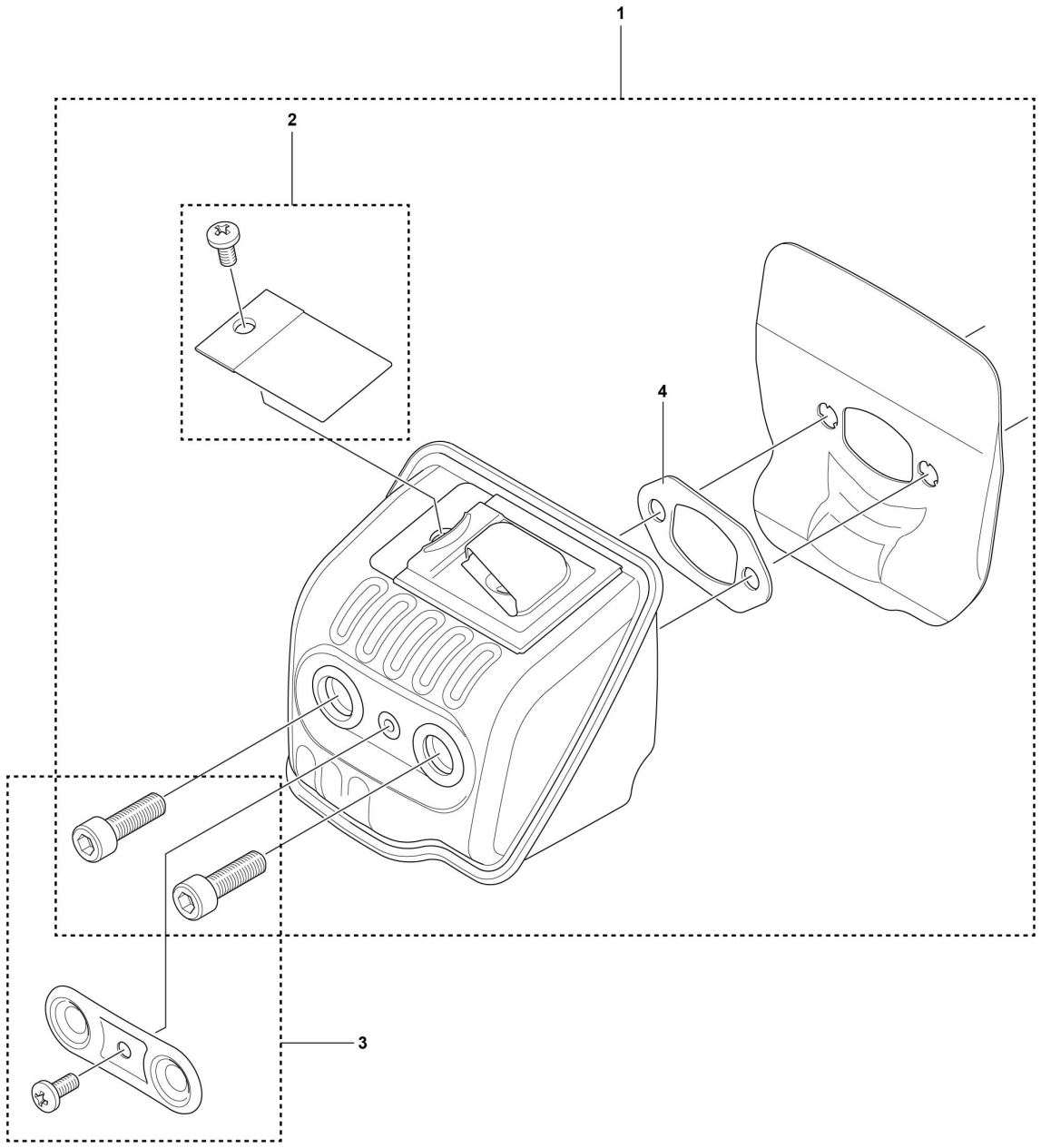

716
IGNITION SYSTEM

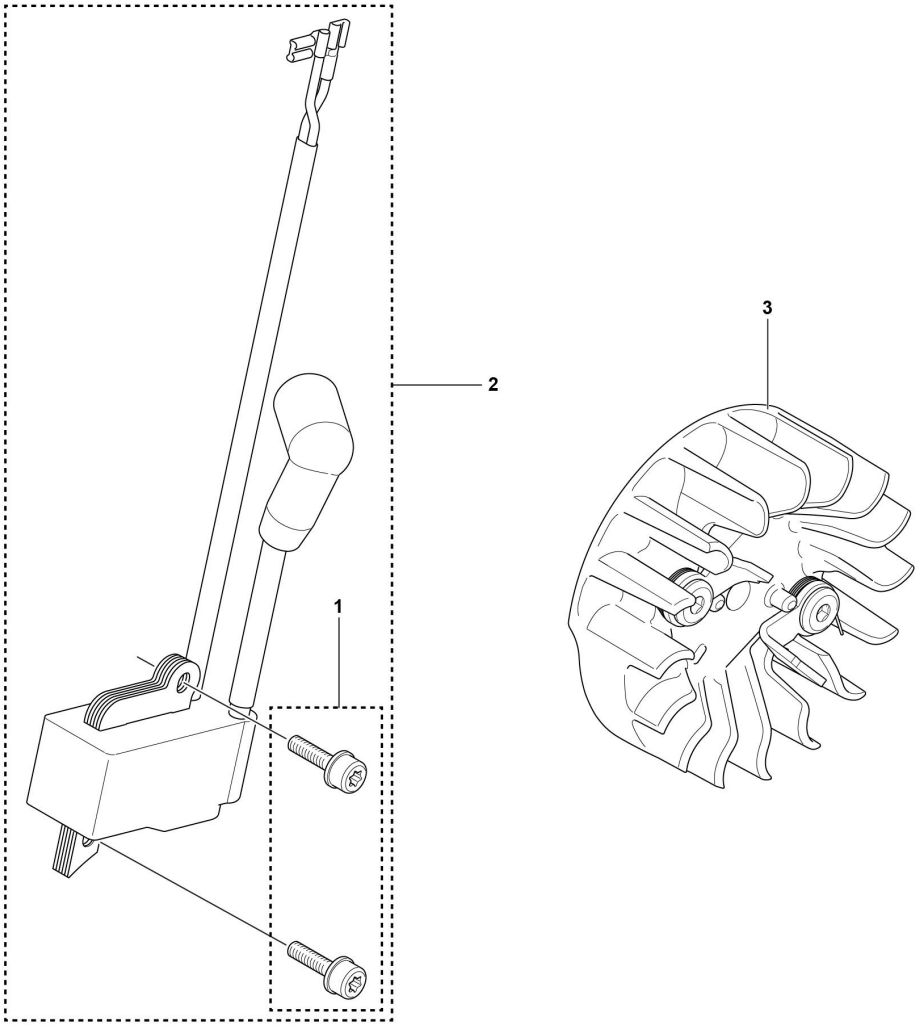

716
CRANKSHAFT

