# MS 201

**Seznam dílů**
**25.01.2023**
**Francie, francouzština**

## Obsah


Kryt, válec, tlumič....3
Olejové čerpadlo, spojka....6
Kryt nádrže....9
Kryt ozubeného kola, Ochrana rukou....11
Zapalovací zařízení....13
Spouštěcí zařízení....15
Kryt rukojeti, trubková rukojeť....17
Vzduchový filtr, Kryt karburátoru....20
Karburátor C1Q-S280, C1Q-S283....22
Karburátor C1Q-S250, C1Q-S248, C1Q-S214, C1Q-S188....25
Nářadí, speciální příslušenství....28
Číslo stroje....30
Utáhovací momenty....32
Utahovací momenty....35
Různá maziva a tuky....37
Péče o výrobky....39
Spojky....41
Montážní nástroj....43
Svěrka....45
Dřevěný montážní klín....47
Montážní šroub....49
Zásuvná objímka....51
Těsnicí deska....53
Šroubovák T20x125....55
Šroubovák T27x125....57
Trubka 135 mm....59
Nastavovací kalibr....61
Montážní trubka....63
Montážní nástroj 9....65
Montážní háček....67
Otáčecí šroub M8....69
Nástavec 13....71
Montážní háček....73
Kontrolní přístroj ZAT 3 pro zapalovací zařízení zapalovacího zařízení....75
Kontrolní přístroj ZAT 4 pro zařízení zapalovacího zařízení....77
Nastavovací kotouč....79
Momentový klíč s optickým/akustickým indikátorem akustickým....81
Momentový klíč....83
Momentový klíč s optickým/akustickým....85
Momentový klíč....87
Svorka (s profily č. 3.1 + 4)....89
Montážní stojan....91
Vytlačovací zařízení....93
Příruba....95
Šroubovák....97
Stahovák....99
Stahovák....101
Nástroj pro zasunutí kabelů....103
Montážní objímka....105
Zarážka....107
Příruba....109
Krytka....111
Spojka....113


Automaticky přeloženo pomocí DEEP

kasumex.cz

# Obsah

Čerpadlo ..... 115
Šroubovák T8 ..... 117
Šroub s podložkou ..... 119
Držák ..... 121
Šroubovák T27x150 ..... 123
Sada montážních nástrojů na straně výstupu ..... 125
Šroubovák T20 ..... 127
Šroubovák T27x150 ..... 129
Šroubovák s čepelí T20x140 ..... 131
Šroubovák s čepelí 8, dlouhý ..... 133
Nastavovací kalibr ..... 135

# Kryt, válec, tlumič

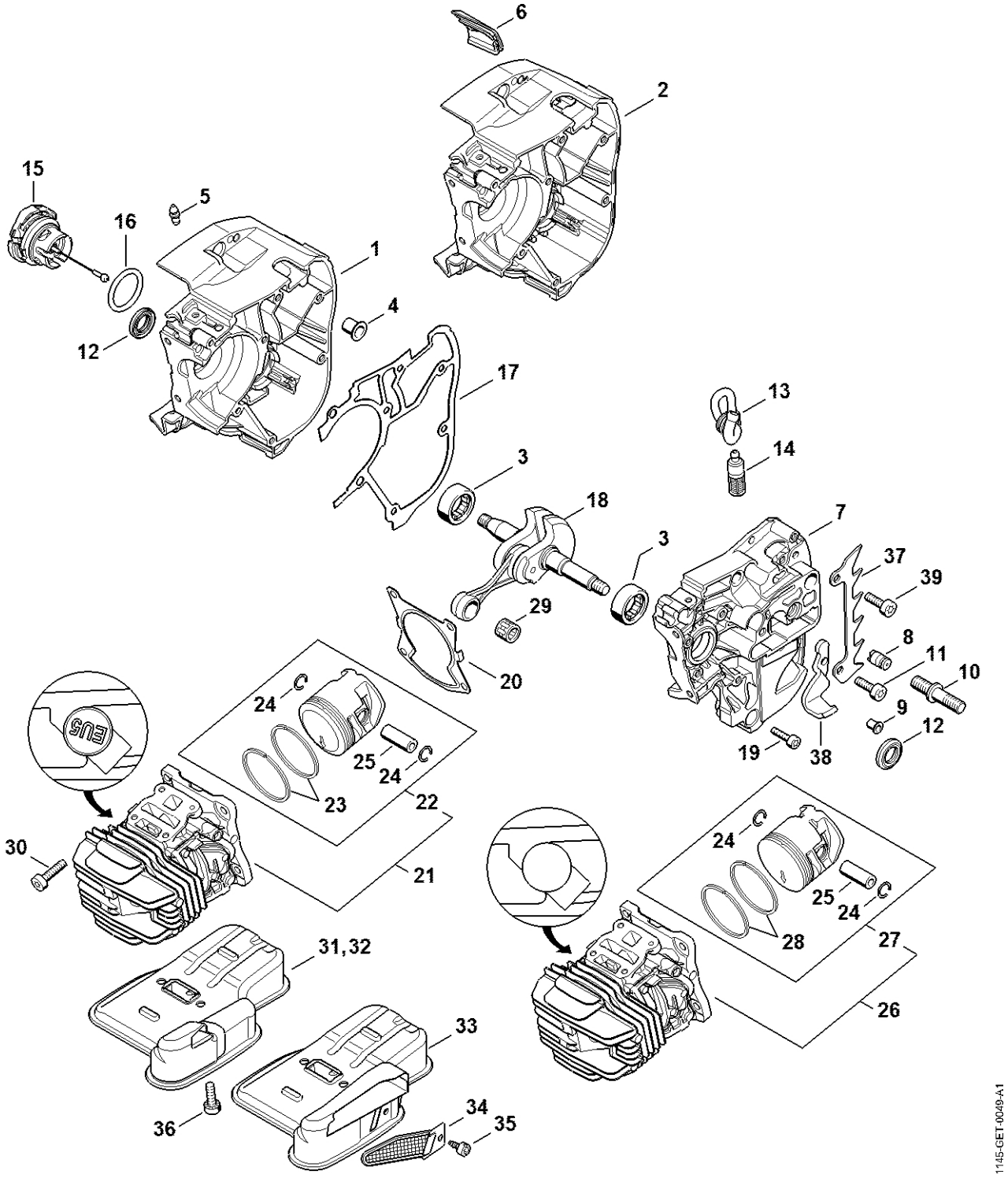

# Kryt, válec, tlumič

| # | Číslo dílu | Popis | Množství | Obsahuje jeden nebo více článků | Poznámky |
|---|---|---|---|---|---|
| 1 | 1145 020 2602 | Polovina krytu klikové hřídele, strana ventilátoru | 1 | 3 - 5, 12 | |
| 3 | 9531 003 0105 | Válečková pouzdra 12x24,5x8,8 | 2 | | |
| 4 | 1129 792 5500 | Pouzdro | 1 | | |
| 5 | 0000 988 5218 | Manžeta | 1 | | |
| 7 | 1145 020 2902 | Polovina klikové skříně | 1 | 3, 8 - 12 | |
| 8 | 1128 640 9100 | Ventil | 1 | | |
| 9 | 9416 868 5631 | Trubkový nýt 5,5x0,5x6,8 | 1 | | |
| 10 | 1143 664 2400 | Šroub s přírubou M8 | 1 | | |
| 11 | 1143 664 2402 | Šroub s přírubou M5 | 1 | | |
| 12 | 9640 003 1180 | Těsnicí kroužek 12x20x4 | 2 | | |
| 13 | 1129 647 9400 | Hadice | 1 | | |
| 14 | 1123 640 3800 | Sací filtr | 1 | | |
| 15 | 0000 350 0536 | Zátka nádrže | 1 | 16 | |
| 16 | 9645 948 2470 | O-kroužek 23x3 | 1 | | |
| 17 | 1145 029 0500 | Těsnění | 1 | | |
| 18 | 1145 030 0400 | Kliková hřídel | 1 | | |
| 19 | 9022 313 0680 | Válcový šroub IS M4x16 | 7 | | |
| 20 | 1145 029 2302 | Těsnění válce | 1 | | |
| 24 | 9463 650 0900 | Zajišťovací prstenec 9x0,8 | 2 | | |
| 25 | 1145 034 1501 | Pístní hřídel 9x5,6x23 | 1 | | |
| 26 | 1145 020 1200 | Válec s pístem Ø 40 mm | 1 | 24, 25, 27, 28 | |
| 27 | 1145 030 2001 | Píst Ø 40 mm | 1 | 24, 25, 28 | |
| 28 | 4147 034 3003 | Pístní kroužek Ø 40x1,2 mm | 2 | | |
| 29 | 9512 003 2032 | Jehličková klec 9x12x10 | 1 | | |
| 30 | 9022 371 1020 | Válcový šroub IS-M5x20 | 4 | | |
| 32 | 1145 140 0601 | Tlumič | 1 | | |

# Kryt, válec, tlumič

| # | Číslo dílu | Popis | Množství | Obsahuje jeden nebo více článků | Poznámky |
|---|---|---|---|---|---|
| **36** | 9022 341 0983 | Válcový šroub IS-M5x16 | 2 | | |
| **37** | 1129 664 0500 | Svorka | 1 | | |
| **38** | 1145 656 7700 | Zastavení řetězu | 1 | | |
| **39** | 9022 341 0980 | Válcový šroub IS-M5x16 | 2 | | |
| | 1145 007 1601 | Sada těsnění | 1 | 12, 17, 20 | |

# Olejové čerpadlo, spojka

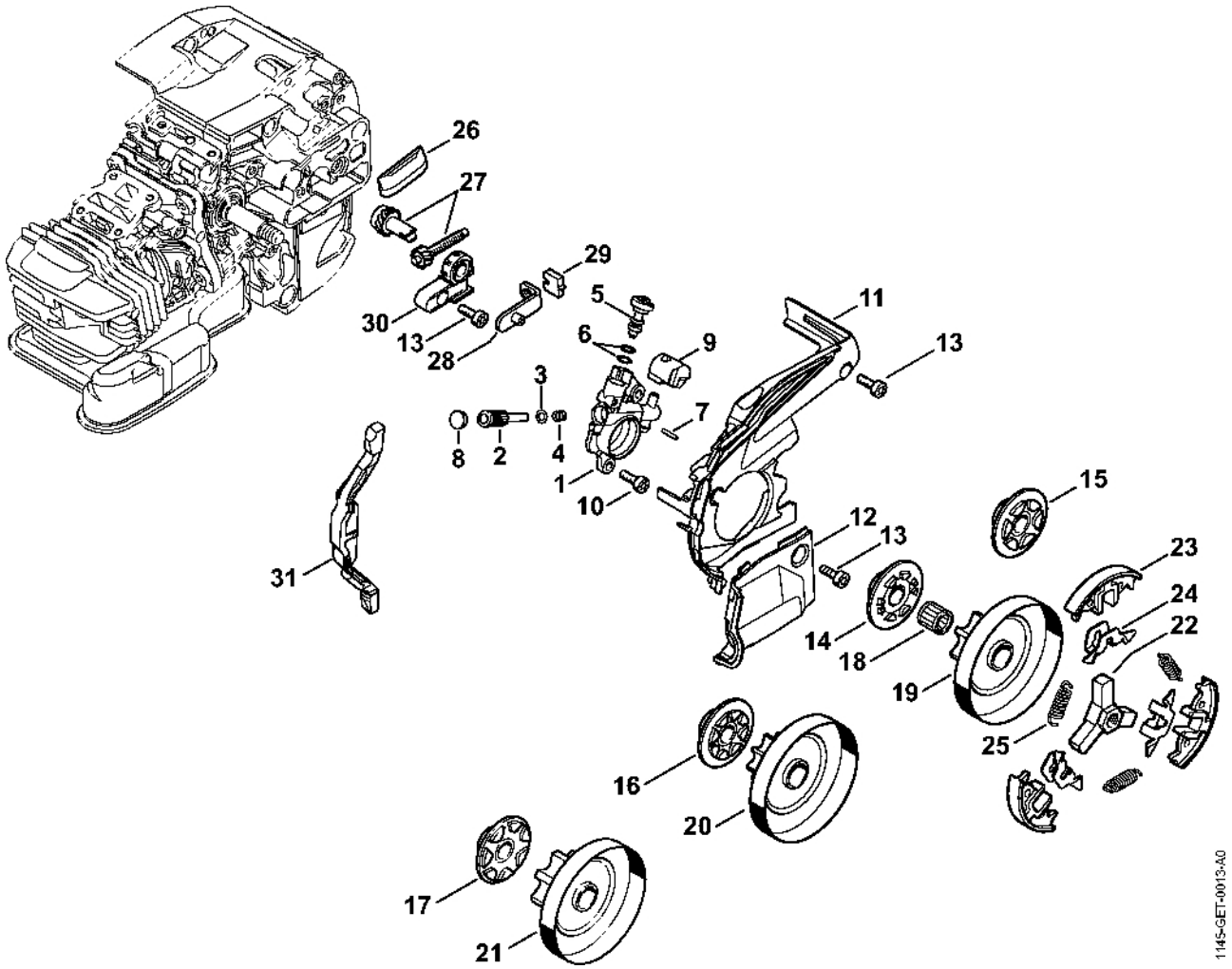

# Olejové čerpadlo, spojka

| # | Číslo dílu | Popis | Množství | Obsahuje jeden nebo více článků | Poznámky |
|---|---|---|---|---|---|
| 1 | 1145 640 3200 | Olejové čerpadlo | 1 | 2 - 9 | |
| 2 | 1129 647 0600 | Píst čerpadla | 1 | | |
| 3 | 0000 958 0407 | Podložka | 1 | | |
| 4 | 0000 997 0617 | Tlačná pružina | 1 | | |
| 5 | 1145 647 4800 | Nastavovací šroub | 1 | | |
| 6 | 9646 945 0160 | O-kroužek 4x2 | 2 | | |
| 7 | 9380 620 1090 | Pružný kolík 2x10 | 1 | | |
| 8 | 1129 647 7000 | Zátka | 1 | | |
| 9 | 1129 647 5701 | Spojovací díl | 1 | | |
| 10 | 9022 346 0658 | Válcový šroub IS-M4x12 | 2 | | |
| 11 | 1145 021 1100 | Kryt | 1 | | |
| 12 | 1145 021 1102 | Víko | 1 | | |
| 13 | 9022 313 0660 | Válcový šroub IS-M4x12 | 4 | | |
| 15 | 1129 640 7100 | Šnekový šroub 3/8" Picco 6D | 1 | | |
| 16 | 1129 640 7102 | Šnekový šroub 1/4" 8D | 1 | | |
| 17 | 1129 640 7101 | Šnekový šroub 3/8" Picco 7D | 1 | | |
| 18 | 9512 933 2270 | Jehlové klece 10x13x13 | 1 | | |
| 19 | 1145 640 2010 | Ozubené kolo 3/8" Picco 6D | 1 | 31 | |
| 20 | 1145 640 2011 | Ozubené kolo 1/4" 8D | 1 | 31 | Carving |
| 21 | 1145 640 2050 | Sada ozubeného kola/šnekového šroubu 3/8" Picco 7D | 1 | 17, 31 | |
| | 1145 640 2051 | Sada ozubeného kola/šnekového šroubu 1/4" 8D | 1 | 16, 20, 31 | |
| 22 | 1137 160 2001 | Spojka | 1 | 23 - 25 | |
| 23 | 1137 162 0800 | Závaží | 3 | | |
| 24 | 1121 162 3000 | Upevňovací díl | 3 | | |
| 25 | 0000 997 5605 | Napínací pružina | 3 | | |
| 26 | 1123 648 6600 | Kluzná páska | 2 | | |

# Olejové čerpadlo, spojka

| # | Číslo dílu | Popis | Množství | Obsahuje jeden nebo více článků | Poznámky |
|---|---|---|---|---|---|
| **27** | 1129 007 1000 | Sada přímého ozubeného kola / napínacího šroubu | 1 | | |
| **28** | 1129 640 1900 | Napínací lišta | 1 | | |
| **29** | 1123 664 1400 | Tlakový díl | 1 | | |
| **30** | 1123 664 2200 | Kryt | 1 | | |
| **31** | 1145 893 5900 | Omezovací lišta | 1 | | |

# Kryt nádrže

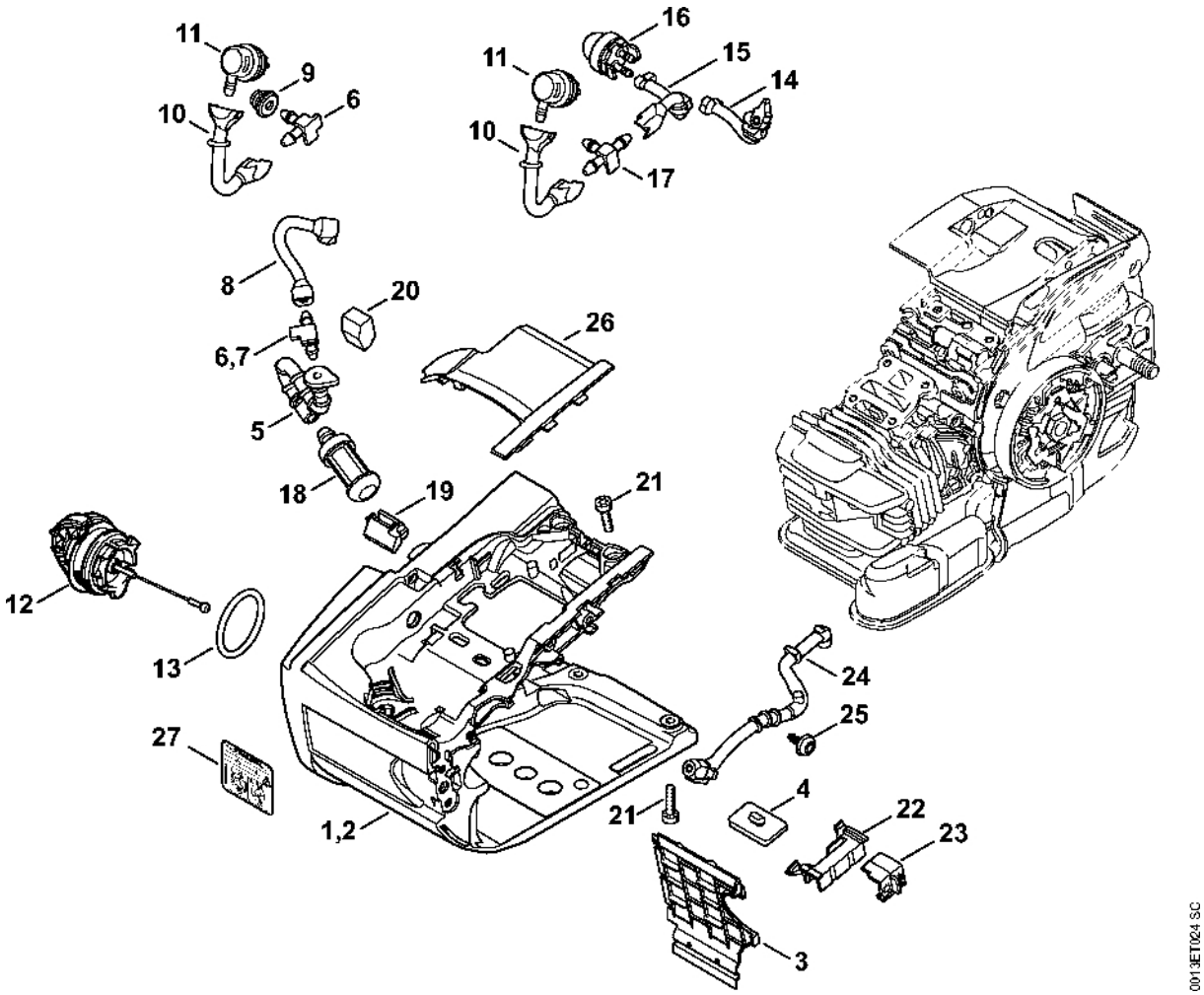
11
9
10
6
11
16
15
14
10
17
8
20
26
6,7
5
18
19
21
12
13
24
25
27
4
21
22
23
1,2
3
0013ET024 SC

# Kryt nádrže

| # | Číslo dílu | Popis | Množství | Obsahuje jeden nebo více článků | Poznámky |
|---|---|---|---|---|---|
| 1 | 1145 350 0812 | Kryt nádrže | 1 | 3 - 6, 8 - 13, 18 | |
| 3 | 1145 351 4000 | Izolující deska | 1 | | |
| 4 | 1129 352 5500 | Upínací díl | 1 | | |
| 5 | 1141 358 7708 | Hadice | 1 | | |
| 6 | 1145 122 3900 | Úhlová spojka | 2 | | |
| 8 | 1145 358 7704 | Hadice | 1 | | |
| 9 | 1141 989 0600 | Pouzdro | 1 | | |
| 10 | 1145 358 7706 | Hadice | 1 | | |
| 11 | 0000 350 5802 | Odvětrání nádrže | 1 | | |
| 12 | 0000 350 0534 | Zátka nádrže | 1 | 13 | |
| 13 | 9645 948 7734 | O-kroužek 25x3,5 | 1 | | |
| 18 | 0000 350 3522 | Sací síto | 1 | | |
| 19 | 1145 352 5501 | Upínací díl | 1 | | |
| 20 | 1145 791 5903 | Zarážka | 1 | | |
| 21 | 9022 313 0680 | Válcový šroub IS M4x16 | 4 | | |
| 22 | 1145 793 3000 | Zásuvka | 1 | | |
| 23 | 1145 793 3002 | Zásuvka | 1 | | |
| 24 | 1145 141 8600 | Hadice | 1 | | |
| 25 | 9104 003 2960 | Šroub Parker P4x10 | 1 | | |
| 26 | 1145 352 3001 | Krytka | 1 | | |

# Kryt ozubeného kola, Ochrana rukou

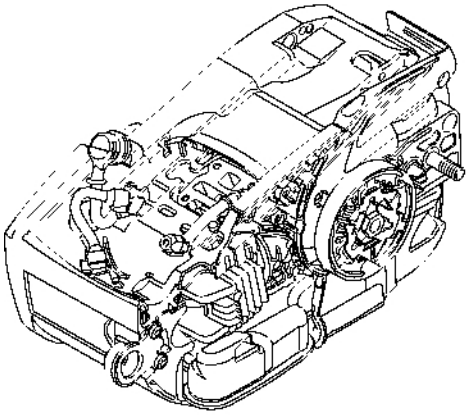

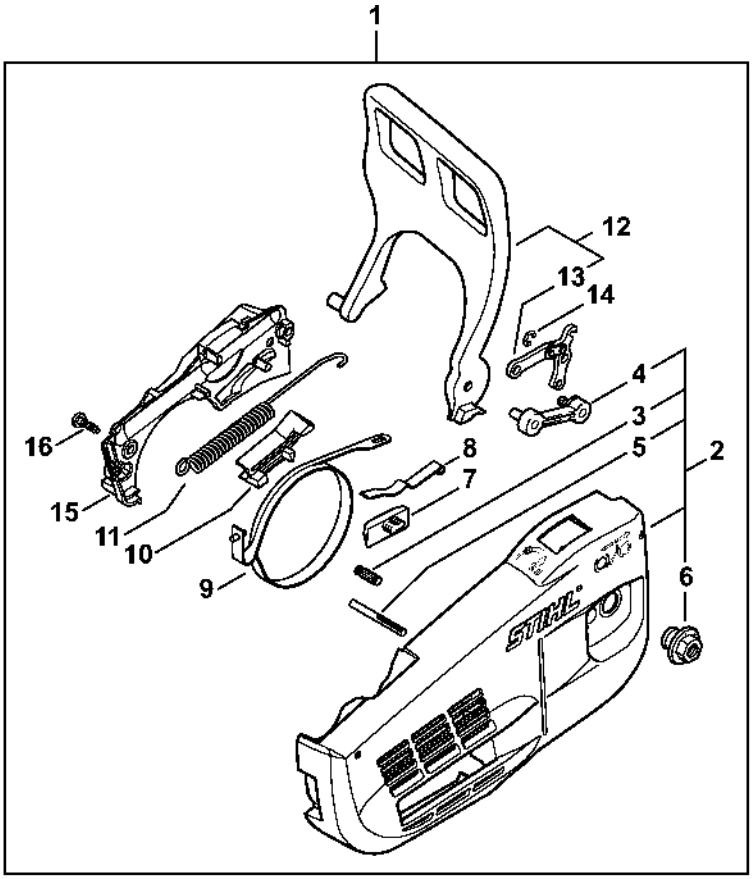


1145-GET-0006-A1

# Kryt ozubeného kola, Ochrana rukou

| # | Číslo dílu | Popis | Množství | Obsahuje jeden nebo více článků | Poznámky |
|---|---|---|---|---|---|
| 1 | 1145 640 1701 | Kryt ozubeného kola | 1 | 2 - 13 | |
| 2 | 1145 640 1704 | Kryt ozubeného kola | 1 | 3 - 6 | |
| 3 | 1120 162 5200 | Šroub | 1 | | |
| 4 | 1129 640 5000 | Vložka | 1 | | |
| 5 | 9378 543 2220 | Drážkovaný kolík 4x40 | 1 | | |
| 6 | 0000 995 0800 | Matice s přírubou M8 | 1 | | |
| 7 | 1123 648 6600 | Kluzná lišta | 1 | | |
| 8 | 1129 162 7800 | Listová pružina | 1 | | |
| 9 | 1145 160 5400 | Brzdová objímka | 1 | | |
| 10 | 1145 162 6600 | Zarážka | 1 | | |
| 11 | 1145 162 7900 | Napínací pružina | 1 | | |
| 12 | 1145 790 9101 | Ochrana rukou | 1 | 13 | |
| 13 | 1128 160 5000 | Páka | 1 | | |
| 14 | 9460 624 0400 | Zajišťovací kroužek 4 | 1 | | |
| 15 | 1145 648 7700 | Víko | 1 | | |
| 16 | 9104 003 3004 | Parkerův šroub P4x14 | 2 | | |

# Zapalovací zařízení

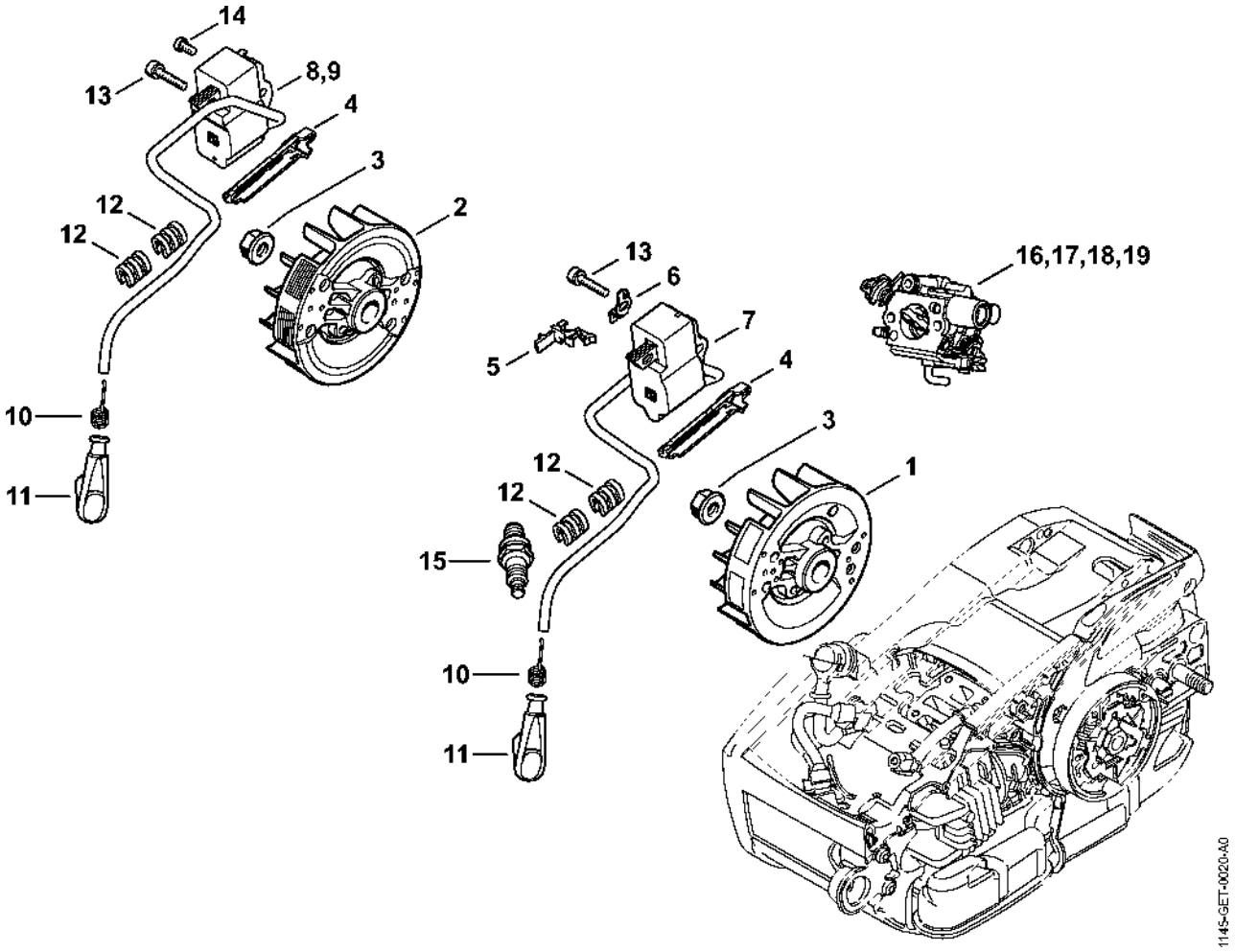

# Zapalovací zařízení

| # | Číslo dílu | Popis | Množství | Obsahuje jeden nebo více článků | Poznámky |
|---|---|---|---|---|---|
| 1 | 1145 400 1202 | Rotor | 1 | | |
| 3 | 0000 955 0802 | Matice s přírubou M8x1 | 1 | | |
| 4 | 1145 021 1700 | Krytka | 1 | | |
| 5 | 0000 448 1204 | Kabelová spona | 1 | | |
| 6 | 1145 431 2100 | Zásuvná jazýčková spojka | 1 | | |
| 7 | 1145 400 1303 | Zapalovací modul | 1 | 10 - 12 | |
| 10 | 0000 998 0604 | Ohnutá pružina | 1 | | |
| 11 | 0000 405 1007 | Kontakt zapalovacího kabelu | 1 | | |
| 12 | 1130 448 1201 | Kabelová spona | 2 | | |
| 13 | 9022 341 0710 | Válcový šroub IS-M4x20 | 2 | | |
| 15 | 0000 400 7011 | Svíčka NGK CMR6H | 1 | | |
| | 1145 007 1800 | Sada pro opravu | 1 | 1, 7, 10 - 12, 16 | |
| | 1145 007 1802 | Sada na opravu | 1 | 1, 7, 10 - 12, 18 | |
| 16 | 1145 120 0617 | Karburátor C1Q-S280C | 1 | | |
| 18 | 1145 120 0652 | Karburátor C1Q-S283B | 1 | | |

# Odpalovací zařízení

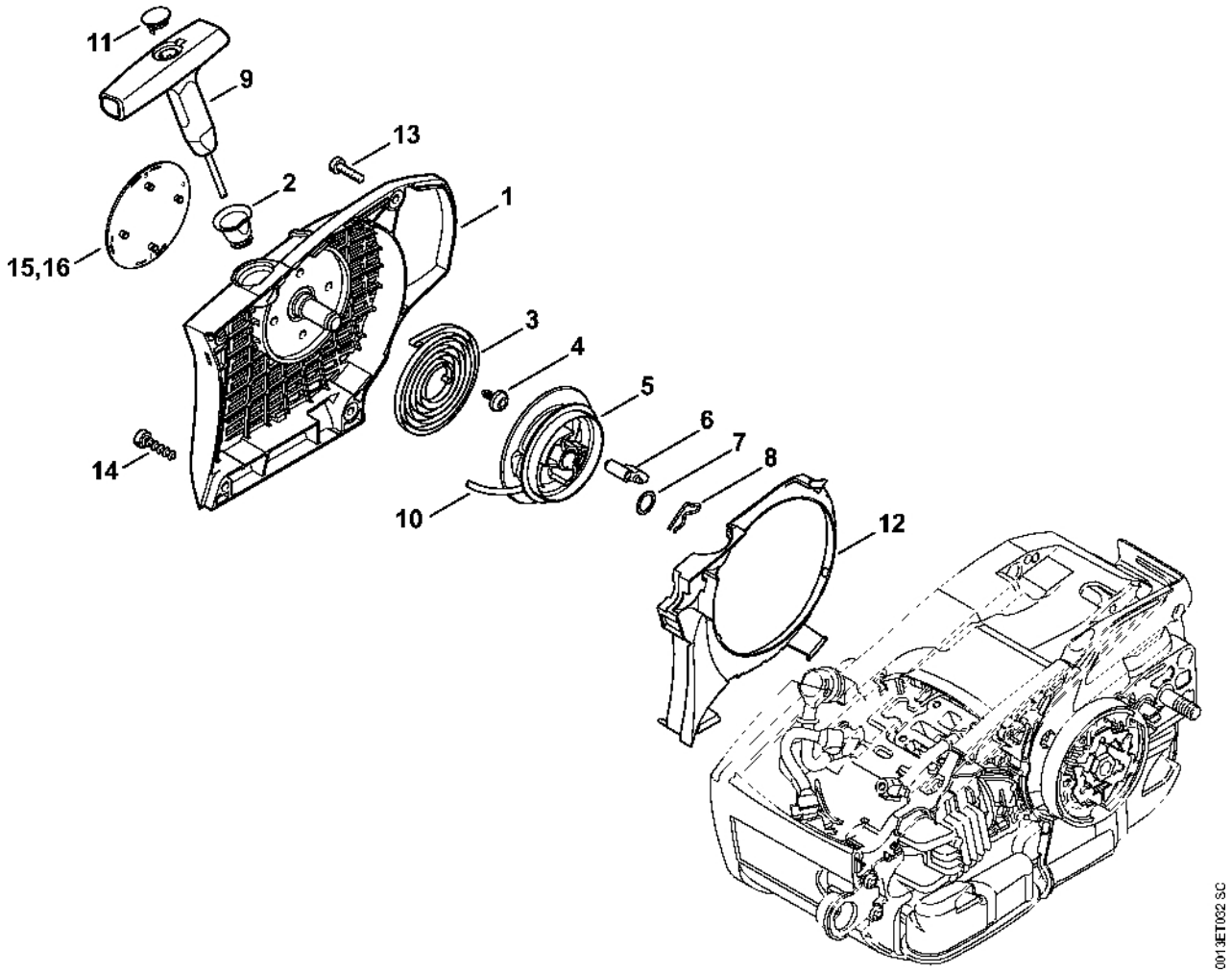

# Odpalovací zařízení

| # | Číslo dílu | Popis | Množství | Obsahuje jeden nebo více článků | Poznámky |
|---|---|---|---|---|---|
| | 1145 080 2100 | Kryt ventilátoru se startérem | 1 | 1 - 12 | |
| 1 | 1145 080 1800 | Kryt ventilátoru | 1 | 2 | |
| 2 | 1110 084 9102 | Pouzdro | 1 | | |
| 3 | 1123 190 0600 | Vratná pružina | 1 | | |
| 4 | 9104 003 2960 | Parkerův šroub P4x10 | 1 | | |
| 5 | 1123 195 0400 | Kladka | 1 | | |
| 6 | 1125 195 7200 | Ráčna | 1 | | |
| 7 | 0000 958 0923 | Podložka | 1 | | |
| 8 | 1118 195 3500 | Pružina | 1 | | |
| 9 | 0000 190 3409 | Rukojeť ElastoStart Ø 3 mm | 1 | 10, 11 | |
| 10 | 0000 195 8205 | Startovací kabel Ø 3x750 mm | 1 | | |
| | 0000 930 2208 | Spouštěcí lano Ø 3 mm x 30,5 m | 1 | | |
| | 0000 930 2211 | Spouštěcí lano Ø 3 mm x 60,8 m | 1 | | |
| 11 | 0000 195 7001 | Krytka | 1 | | |
| 12 | 1145 084 7800 | Segment | 1 | | |
| 13 | 9022 313 0680 | Válcový šroub IS M4x16 | 2 | | |
| 14 | 9074 477 4130 | Válcový šroub IS-P5x16 | 2 | | |
| 15 | 1145 967 1501 | Identifikační štítek MS 201 | 1 | | |

# Kryt rukojeti, trubková rukoje

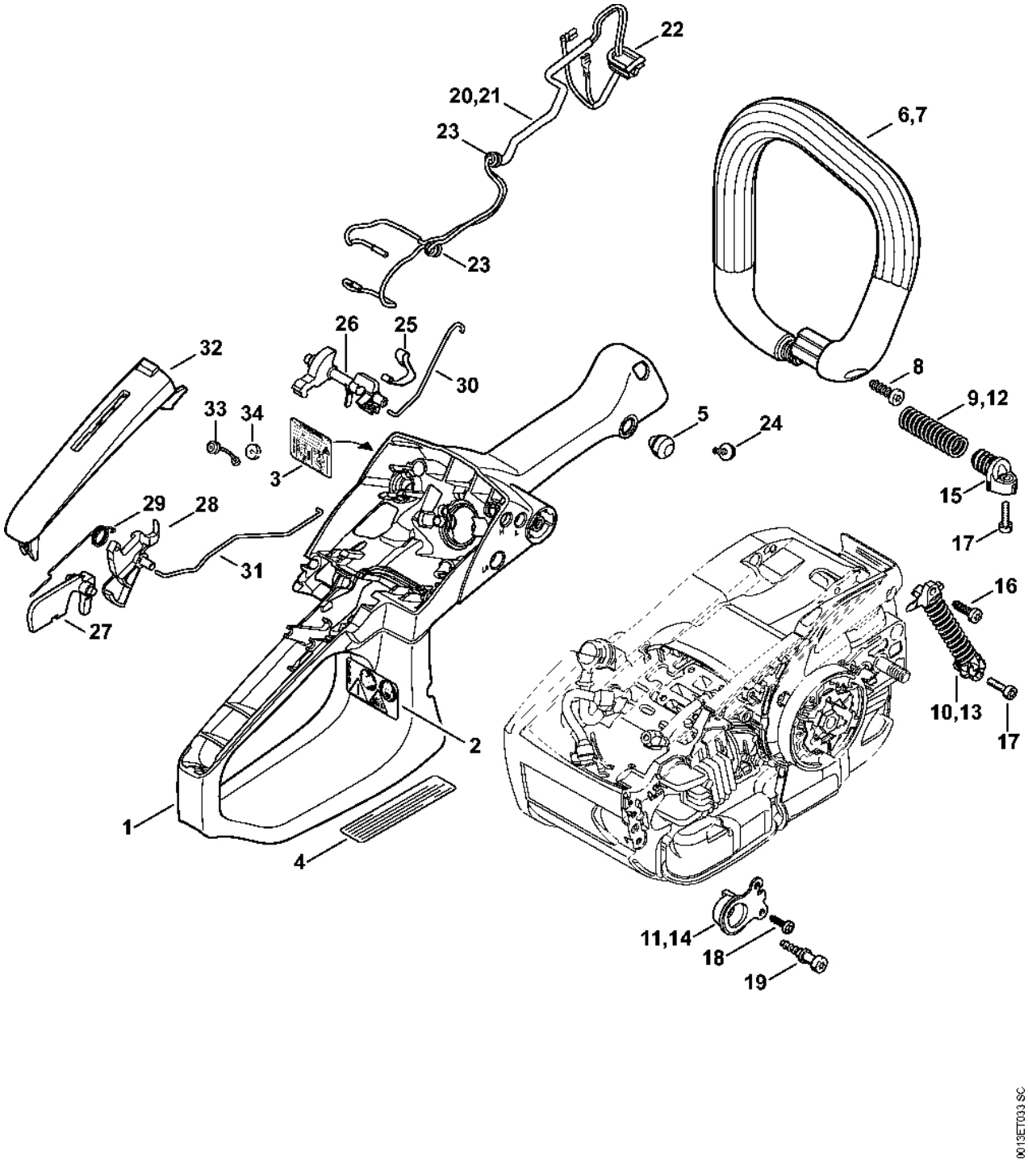

# Kryt rukojeti, trubková rukoje

| # | Číslo dílu | Popis | Počet | Obsahuje jeden nebo více článků | Poznámky |
|---|---|---|---|---|---|
| 1 | 1145 790 1050 | Kryt rukojeti | 1 | 2, 20, 22, 24 | |
| 2 | 0000 967 7247 | Výstražný piktogram MS | 1 | | |
| 5 | 1125 791 2810 | Zarážka | 1 | | |
| 6 | 1145 791 1701 | Trubková rukojeť | 1 | | |
| 8 | 9074 478 4425 | Válcový šroub IS-P6x19 | 1 | | |
| | | Normální AV systém: | 1 | | |
| 9 | 1137 791 3101 | Ressort | 1 | | |
| 10 | 1145 790 8302 | AV-Oblast | 1 | | |
| 11 | 1145 790 9901 | Kroužkový doraz | 1 | | |
| | | Tvrdý AV systém: | 1 | | |
| 12 | 1145 791 3101 | Pružina | 1 | | |
| 13 | 1145 790 8303 | AV-Oblast | 1 | | |
| 14 | 1145 790 9902 | Kroužkový doraz | 1 | | |
| 15 | 1145 790 3800 | Zátka předního ložiska | 1 | | |
| 16 | 9074 477 4130 | Válcový šroub IS-P5x16 | 1 | | |
| 17 | 9022 313 0679 | Válcový šroub IS-M4x16 | 2 | | |
| 18 | 9104 003 3004 | Parkerův šroub P4x14 | 2 | | |
| 19 | 1129 791 6100 | Šroub | 1 | | |
| 20 | 1145 440 3004 | Kabelový svazek | 1 | 22 | |
| 21 | 1145 440 3001 | Svazek kabelů | 1 | 22 | |
| 22 | | Ochranná objímka | 1 | | |
| 23 | 0000 989 0813 | Ochranná objímka | 2 | | |
| 24 | 9104 003 2960 | Parkerův šroub P4x10 | 1 | | |
| 25 | 1125 442 1600 | Spojovací pružina | 1 | | |
| 26 | 1145 182 0901 | Ovládací hřídel | 1 | | |
| 27 | 1145 182 0801 | Zarážková páka | 1 | | |

# Kryt rukojeti, trubková rukoje

| # | Číslo dílu | Popis | Množství | Obsahuje jeden nebo více článků | Poznámky |
|---|---|---|---|---|---|
| **28** | 1145 182 1001 | Páčka plynu | 1 | | |
| **29** | 1129 182 4500 | Ohnutá pružina | 1 | | |
| **30** | 1145 185 1901 | Táhlo startovací klapky | 1 | | |
| **31** | 1145 182 1501 | Páka plynu | 1 | | |
| **32** | 1145 791 0601 | Držák rukojeti | 1 | | |
| **33** | 1145 790 8101 | Zarážka | 1 | | |
| **34** | 1145 791 5901 | Zarážka | 1 | | |

# Vzduchový filtr, kryt karburátoru

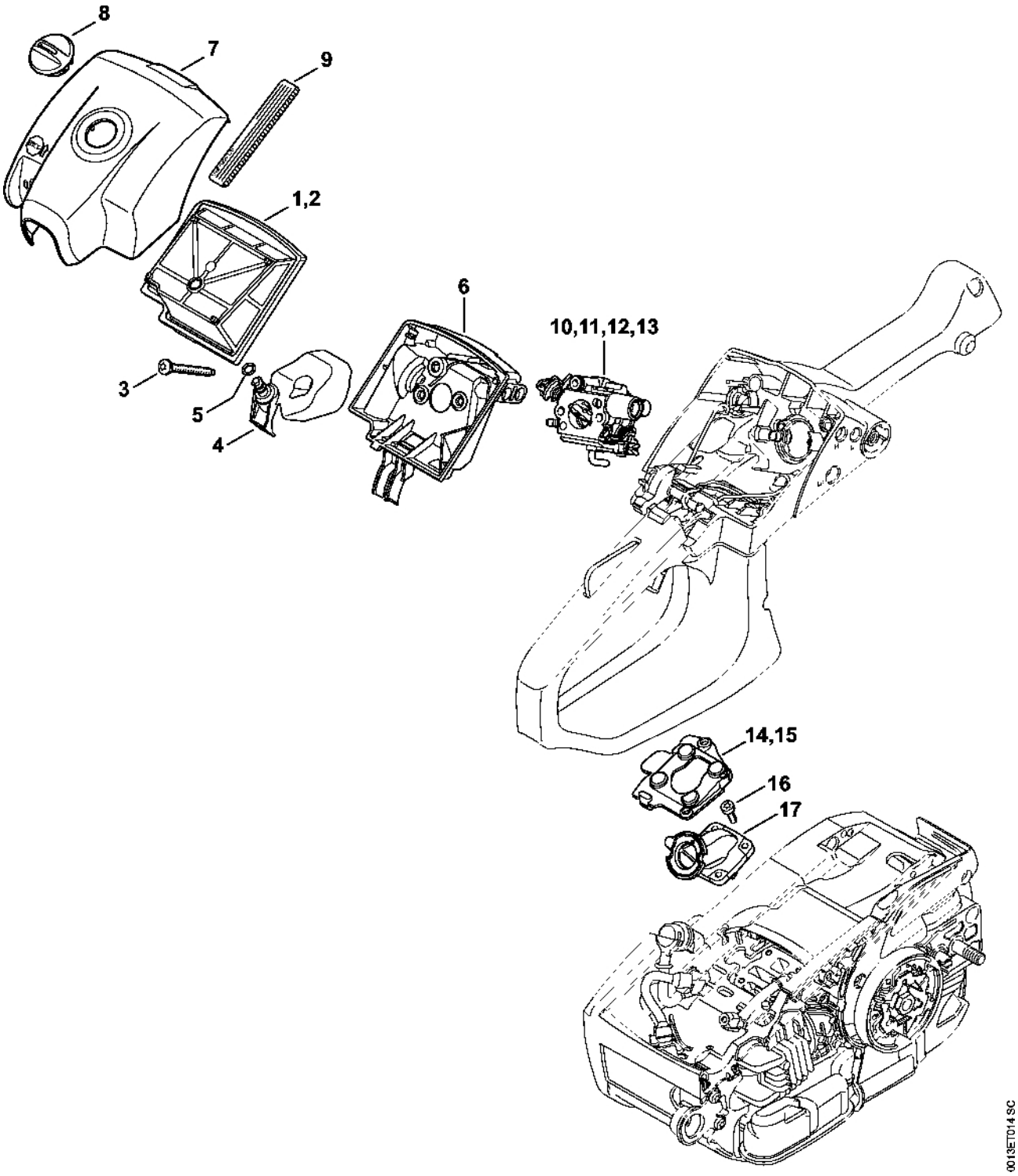

# Vzduchový filtr, kryt karburátoru

| # | Číslo dílu | Popis | Množství | Obsahuje jeden nebo více článků | Poznámky |
|---|---|---|---|---|---|
| 1 | 1145 140 4403 | Vzduchový filtr | 1 | | |
| 2 | 1145 140 4401 | Vzduchový filtr, plstěný | 1 | | USA, CDN |
| 3 | 9022 500 1093 | Válcový šroub IS-M5x44 | 2 | | |
| 4 | 1145 120 4101 | Přepážka | 1 | 5 | |
| 5 | 9645 945 7444 | O-kroužek 4x1,5 | 1 | | |
| 6 | 1145 141 0901 | Podstavec filtru | 1 | | |
| 7 | 1145 140 1901 | Kryt karburátoru | 1 | 8 | |
| 8 | 1137 140 9200 | Zámek | 1 | | |
| 10 | 1145 120 0617 | Karburátor C1Q-S280C | 1 | | |
| 12 | 1145 120 0652 | Karburátor C1Q-S283B | 1 | | |
| 14 | 1145 353 7000 | Kryt | 1 | | |
| 16 | 9022 313 0660 | Válcový šroub IS-M4x12 | 4 | | |
| 17 | 1145 140 2502 | Lanko | 1 | | |

# Karburátor C1Q-S280, C1Q-S283

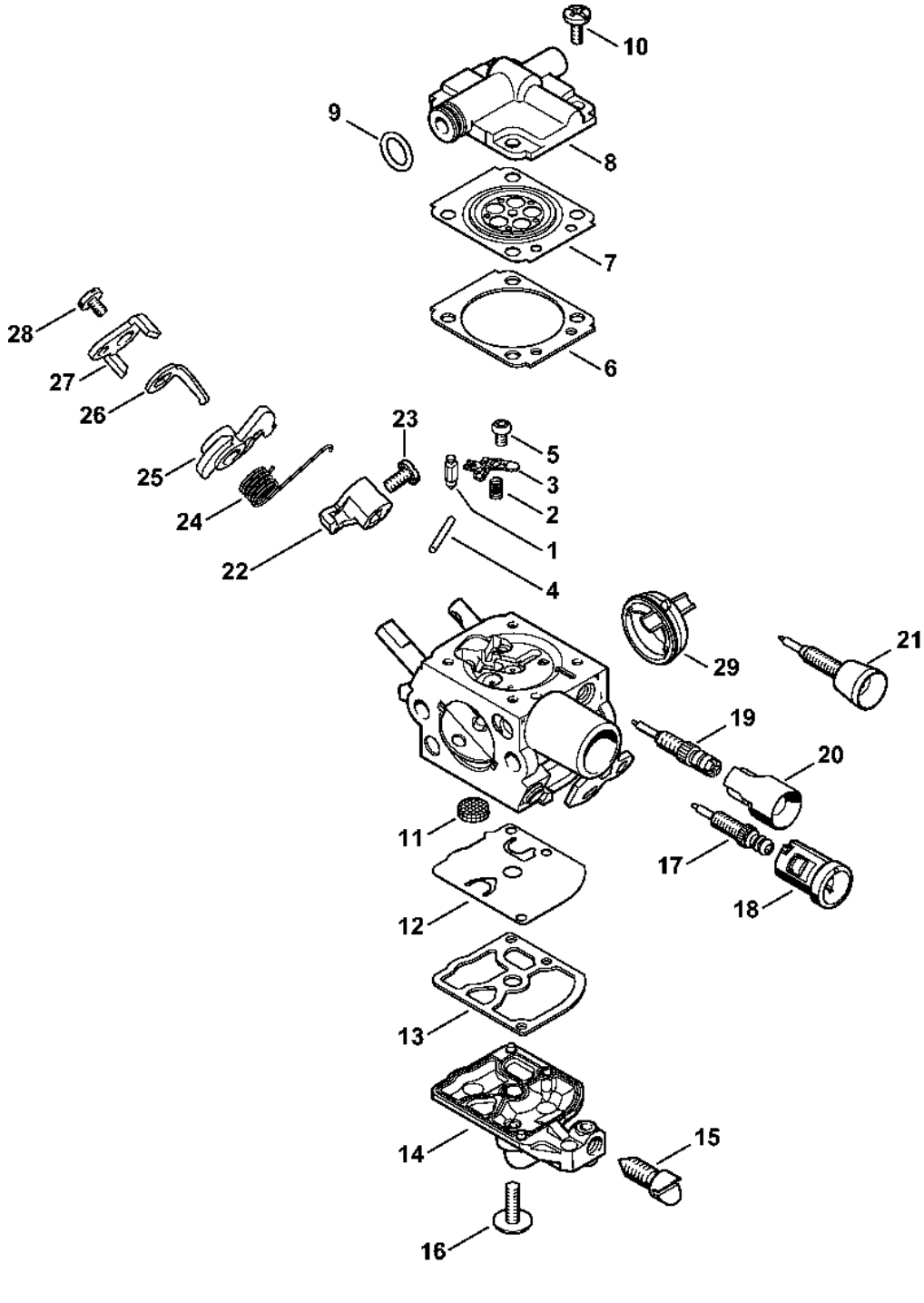

# Karburátor C1Q-S280, C1Q-S283

| # | Číslo dílu | Popis | Množství | Obsahuje jeden nebo více článků | Poznámky |
|---|---|---|---|---|---|
| | 1145 120 0617 | Karburátor C1Q-S280C | 1 | 1 - 20, 22 - 29 | |
| | 1145 120 0652 | Karburátor C1Q-S283B | 1 | 1 - 18, 21 - 29 | |
| 1 | Z000 018 Z000 | Vstupní tryska | 1 | | |
| 2 | 1145 122 3000 | Pružina | 1 | | |
| 3 | 1125 121 5000 | Páka pro nastavení přívodu | 1 | | |
| 4 | 1120 121 9200 | Osa | 1 | | |
| 5 | 0000 122 7101 | Šroub | 1 | | |
| 6 | 1145 129 0900 | Nastavovací těsnění | 1 | | |
| 7 | 1145 121 4700 | Regulační membrána | 1 | | |
| 8 | 1145 121 0800 | Kryt | 1 | | |
| 9 | 9646 945 0490 | O-kroužek 7x1,5 | 1 | | |
| 10 | 1120 122 6601 | Šroub s podložkou | 4 | | |
| 11 | 1123 121 7800 | Síto | 1 | | |
| 12 | 1129 121 4800 | Membrána čerpadla | 1 | | |
| 13 | 1123 129 0905 | Těsnění čerpadla | 1 | | |
| 14 | 1145 120 2600 | Kryt čerpadla | 1 | | |
| 15 | 1145 122 6200 | Šroub pro nastavení volnoběžných otáček | 1 | | |
| 16 | 1120 122 7800 | Šroub s polokruhovou hlavou | 1 | | |
| 17 | 1145 122 6700 | Šrouby H pro vysoké otáčky | 1 | | |
| 18 | 1141 121 2704 | Krytka | 1 | | |
| 19 | 1145 120 6800 | Šroub L pro bohatost směsi při volnoběhu | 1 | 20 | |
| 20 | 0000 121 2703 | Krytka | 1 | | |
| 21 | 4228 122 6801 | Šroub L pro bohatost při volnoběhu | 1 | | |
| 22 | 1145 121 3501 | Páka škrticí klapky | 1 | | |
| 23 | 4132 122 6600 | Šroub s podložkou | 1 | | |
| 24 | 1145 122 3201 | Ohnutá pružina | 1 | | |

# Karburátor C1Q-S280, C1Q-S283

| # | Číslo dílu | Popis | Množství | Obsahuje jeden nebo více článků | Poznámky |
|---|---|---|---|---|---|
| **25** | 1145 123 0800 | Záchytná páčka | 1 | | |
| **26** | 1145 121 6600 | Páka | 1 | | |
| **27** | 1145 121 6601 | Páka | 1 | | |
| **28** | 1139 122 7101 | Šroub | 1 | | |
| **29** | 1145 141 1800 | Pouzdro | 1 | | |
| | 1145 007 1700 | Sada dílů karburátoru | 1 | 6, 7, 12, 13 | |

# Karburátor C1Q-S250, C1Q-S248, C1Q-S214, C1Q-S188

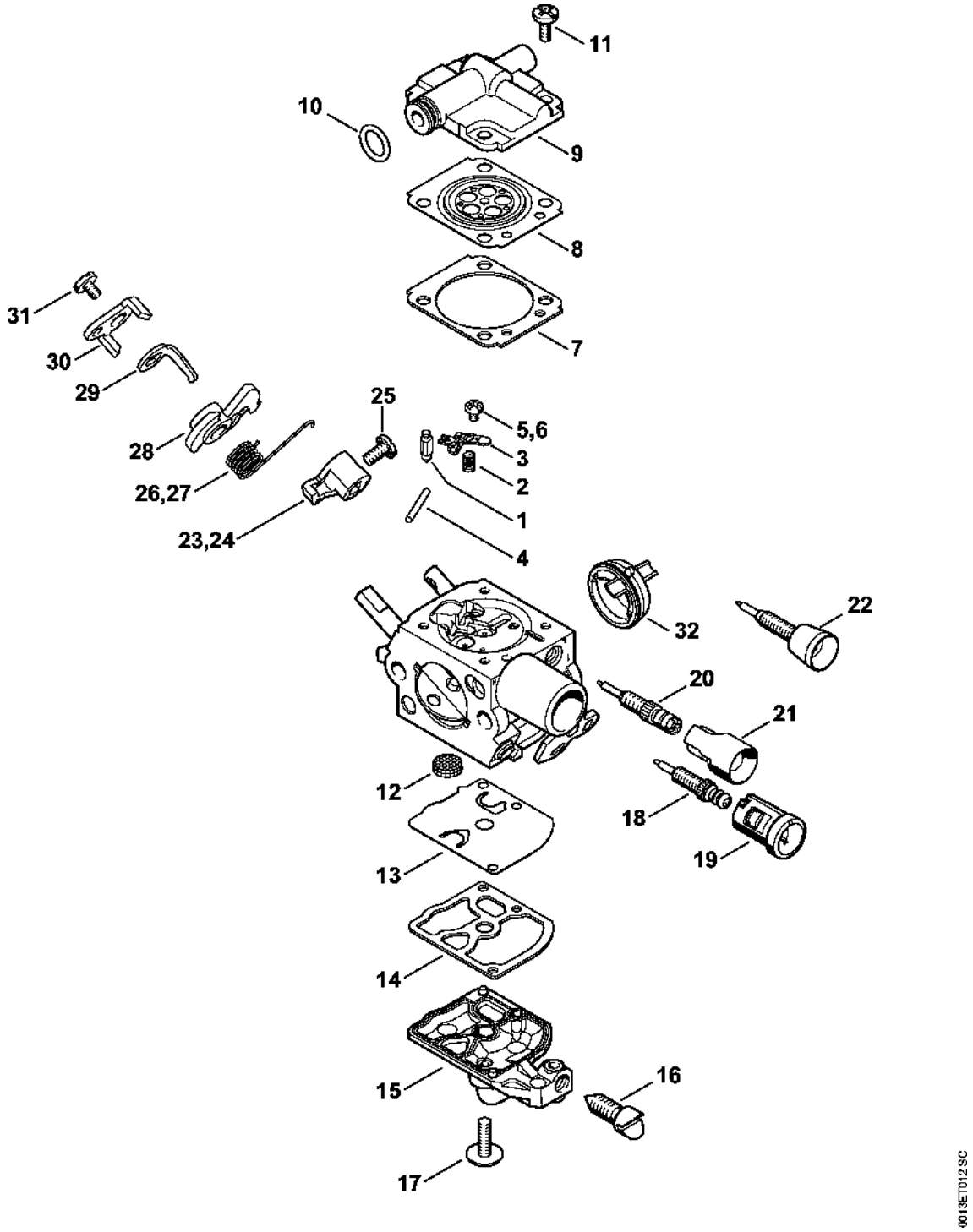

# Karburátor C1Q-S250, C1Q-S248, C1Q-S214, C1Q-S188

| # | Číslo dílu | Popis | Množství | Obsahuje jeden nebo více článků | Poznámky |
|---|---|---|---|---|---|
| | 1145 120 0608 | Karburátor C1Q-S250 | 1 | 1 - 5, 7 - 21, 23, 25, 26, 28 - 32 | |
| | 1145 120 0650 | Karburátor C1Q-S248 | 1 | 1 - 5, 7 - 19, 22, 23, 25, 26, 28 - 32 | |
| | 1145 120 0604 | Karburátor C1Q-S214 | 1 | 1 - 5, 7 - 19, 22, 24, 25, 27 - 32 | |
| | 1145 120 0600 | Karburátor C1Q-S188 | 1 | 1 - 4, 6 - 19, 22, 24, 25, 27 - 32 | |
| 1 | Z000 018 Z000 | Vstupní tryska | 1 | | |
| 2 | 1145 122 3000 | Pružina | 1 | | |
| 3 | 1125 121 5000 | Páka pro nastavení přívodu | 1 | | |
| 4 | 1120 121 9200 | Osa | 1 | | |
| 5 | 0000 122 7101 | Šroub | 1 | | |
| 6 | 4241 122 6600 | Šrouby s přírubou | 1 | | |
| 7 | 1145 129 0900 | Nastavovací těsnění | 1 | | |
| 8 | 1145 121 4700 | Regulační membrána | 1 | | |
| 9 | 1145 121 0800 | Kryt | 1 | | |
| 10 | 9646 945 0490 | O-kroužek 7x1,5 | 1 | | |
| 11 | 1120 122 6601 | Šroub s podložkou | 4 | | |
| 12 | 1123 121 7800 | Tamis | 1 | | |
| 13 | 1129 121 4800 | Membrána čerpadla | 1 | | |
| 14 | 1123 129 0905 | Těsnění čerpadla | 1 | | |
| 15 | 1145 120 2600 | Kryt čerpadla | 1 | | |
| 16 | 1145 122 6200 | Šroub pro nastavení volnoběžných otáček | 1 | | |
| 17 | 1120 122 7800 | Šroub s polokruhovou hlavou | 1 | | |
| 18 | 1145 122 6700 | Šrouby H pro vysoké otáčky | 1 | | |
| 19 | 1141 121 2704 | Krytka | 1 | | |
| 20 | 1145 120 6800 | Šroub L pro bohatost směsi při volnoběhu | 1 | 21 | |

# Karburátor C1Q-S250, C1Q-S248, C1Q-S214, C1Q-S188

| # | Číslo dílu | Popis | Množství | Obsahuje jeden nebo více článků | Poznámky |
|---|---|---|---|---|---|
| 21 | 0000 121 2703 | Krytka | 1 | | |
| 22 | 4228 122 6801 | Šroub L pro bohatost směsi při volnoběhu | 1 | | |
| 23 | 1145 121 3501 | Páka škrticí klapky | 1 | | |
| 24 | 1145 121 3500 | Páka škrticí klapky | 1 | | |
| 25 | 4132 122 6600 | Šroub s podložkou | 1 | | |
| 26 | 1145 122 3201 | Ohnutá pružina | 1 | | |
| 27 | 1145 122 3200 | Ohnutá pružina | 1 | | |
| 28 | 1145 123 0800 | Záchytná páka | 1 | | |
| 29 | 1145 121 6600 | Páka | 1 | | |
| 30 | 1145 121 6601 | Páka | 1 | | |
| 31 | 1139 122 7101 | Šroub | 1 | | |
| 32 | 1145 141 1800 | Pouzdro | 1 | | |
| | 1145 007 1700 | Sada dílů karburátoru | 1 | 7, 8, 13, 14 | |

# Nástroje, speciální příslušenství

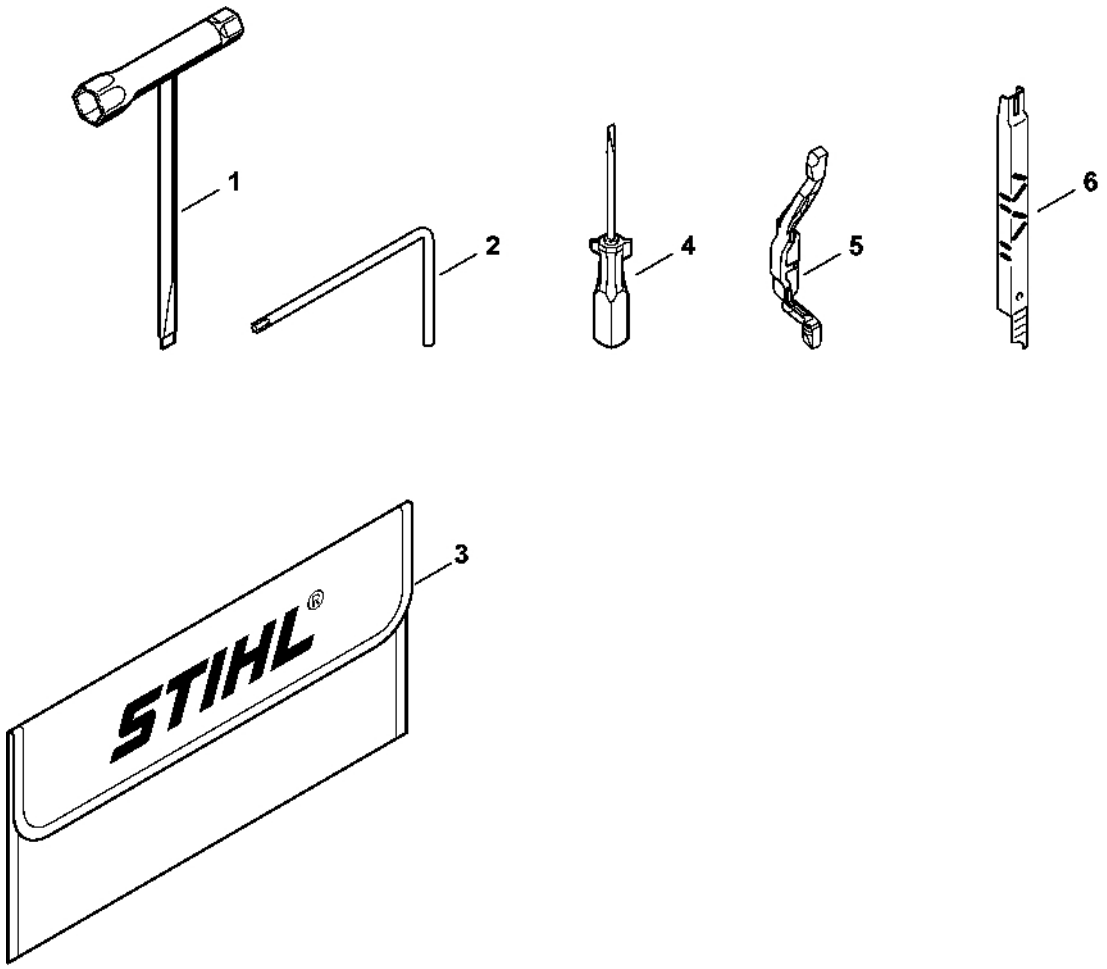

# Nástroje, speciální příslušenství

| # | Číslo dílu | Popis | Množství | Obsahuje jeden nebo více článků | Poznámky |
|---|---|---|---|---|---|
| | 1145 890 1400 | Sada nástrojů | 1 | 1 - 4 | |
| 1 | 0000 890 3402 | Víceúčelový klíč | 1 | | |
| 2 | 0812 370 1000 | Šroubovák T27x120x70 | 1 | | |
| 3 | 0000 891 0810 | Sáček na nářadí | 1 | | |
| 4 | 0000 890 2300 | Šroubovák | 1 | | |
| 5 | 1145 893 5900 | Omezovací lišta | 1 | | |
| 6 | 1110 893 4000 | Kalibr na broušení | 1 | | |

# Číslo stroje

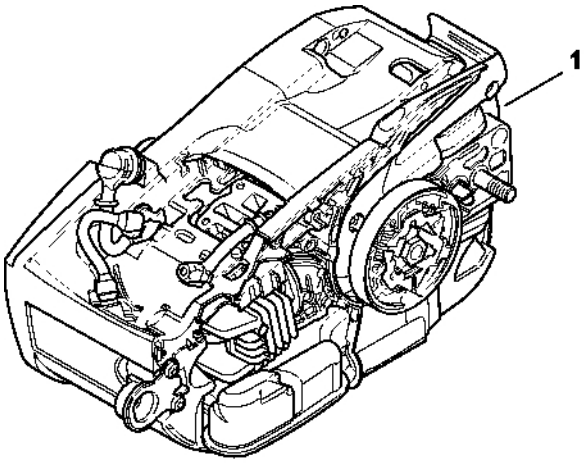


0013ET016 SC

# Číslo stroje

| # | Číslo dílu | Popis | Množství | Obsahuje jeden nebo více článků | Poznámky |
|---|---|---|---|---|---|
| 1 | | Umístění čísla stroje | 1 | | |

# Utahovací momenty

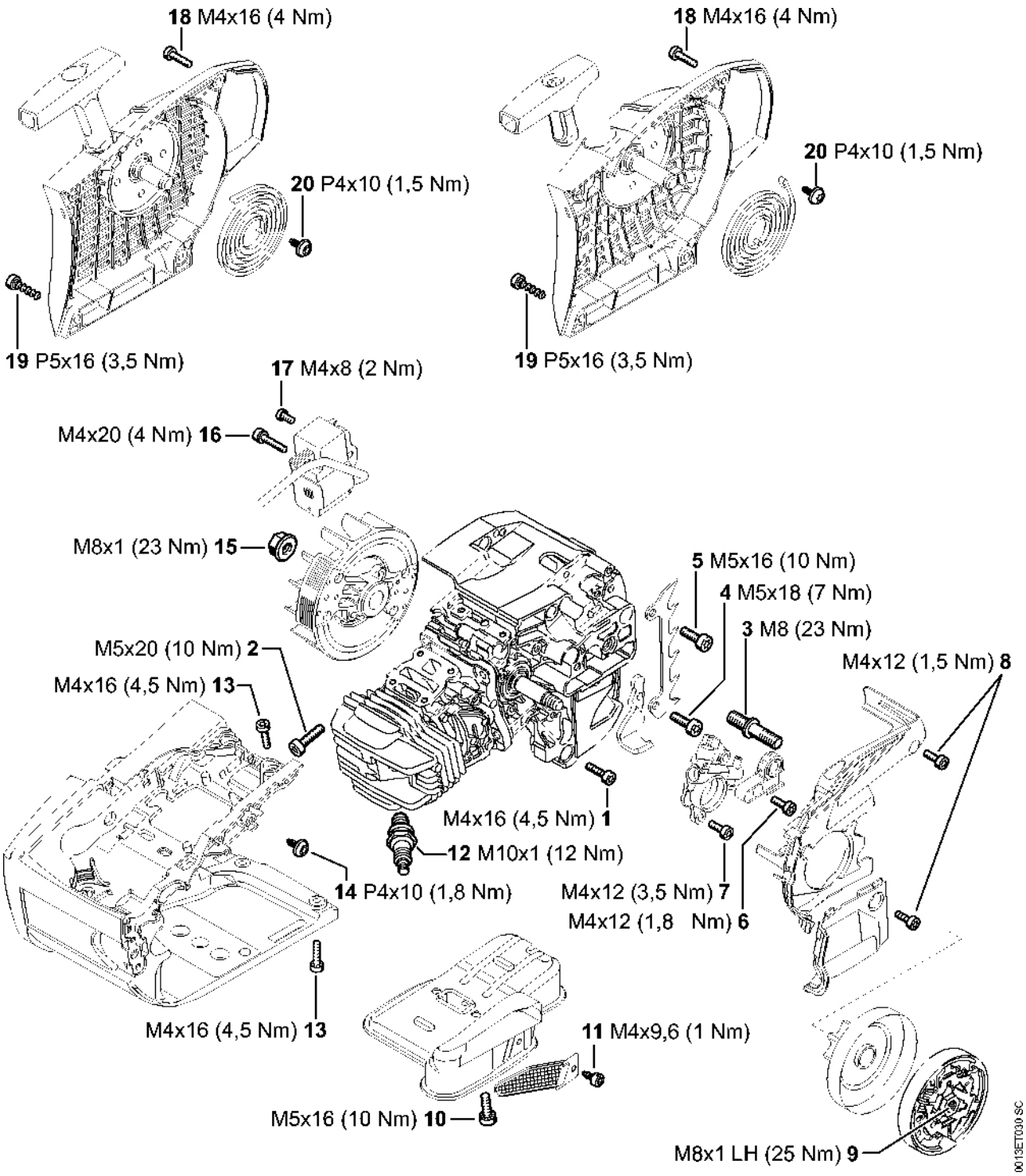

# Utahovací momenty

| # | Číslo dílu | Popis | Množství | Obsahuje jeden nebo více položek | Poznámky |
|---|---|---|---|---|---|
| 1 | 9022 313 0680 | Válcový šroub IS M4x16 | 7 | | S nezávitovým ozubením |
| 2 | 9022 371 1020 | Válcový šroub IS-M5x20 | 4 | | S nezávitovým ozubením |
| 3 | 1143 664 2400 | Šroub s přírubou M8 | 1 | | Závitový blokovací prostředek, velmi vysoká odolnost |
| 4 | 1143 664 2402 | Šroub s přírubou M5 | 2 | | Potaženo mikrokapslemi blokovacího činidla, s nezávitovým ozubením |
| 5 | 9022 341 0980 | Válcový šroub IS-M5x16 | 2 | | S nezávitovým ozubením |
| 6 | 9022 313 0660 | Válcový šroub IS-M4x12 | 1 | | S nezávitovým ozubením |
| 7 | 9022 346 0658 | Válcový šroub IS-M4x12 | 2 | | Pokryté mikrokapslemi s látkou zabraňující rozvinutí závitu, s nezávitovým ozubením |
| 8 | 9022 313 0660 | Válcový šroub IS-M4x12 | 3 | | S nezávitovým ozubením |
| 9 | 1137 160 2000 | Spojka | 1 | | |
| 10 | 9022 341 0983 | Válcový šroub IS-M5x16 | 2 | | Potažený mikrokapslemi s látkou zabraňující uvolnění závitu, s nevolitelným ozubením |
| 11 | 9039 475 0656 | Závitový šroub M4x9,6 | 1 | | |
| 12 | 0000 400 7011 | Svíčka NGK CMR6H | 1 | | |

| # | Číslo dílu | Popis | Množství | Obsahuje jeden nebo více článků | Poznámky |
|---|---|---|---|---|---|
| **13** | 9022 313 0680 | Válcový šroub IS M4x16 | 4 | | S nezávitovým ozubením |
| **14** | 9104 003 2960 | Parkerův šroub P4x10 | 1 | | |
| **15** | 0000 955 0802 | Matice s přírubou M8x1 | 1 | | |
| **16** | 9022 341 0710 | Válcový šroub IS-M4x20 | 2 | | s mikrokapkami činidla blokujícího závit |
| **18** | 9022 313 0680 | Válcový šroub IS M4x16 | 2 | | S nezávitovým ozubením |
| **19** | 9074 477 4130 | Válcový šroub IS-P5x16 | 2 | | |
| **20** | 9104 003 2960 | Parkerův šroub P4x10 | 1 | | |

# Utahovací momenty

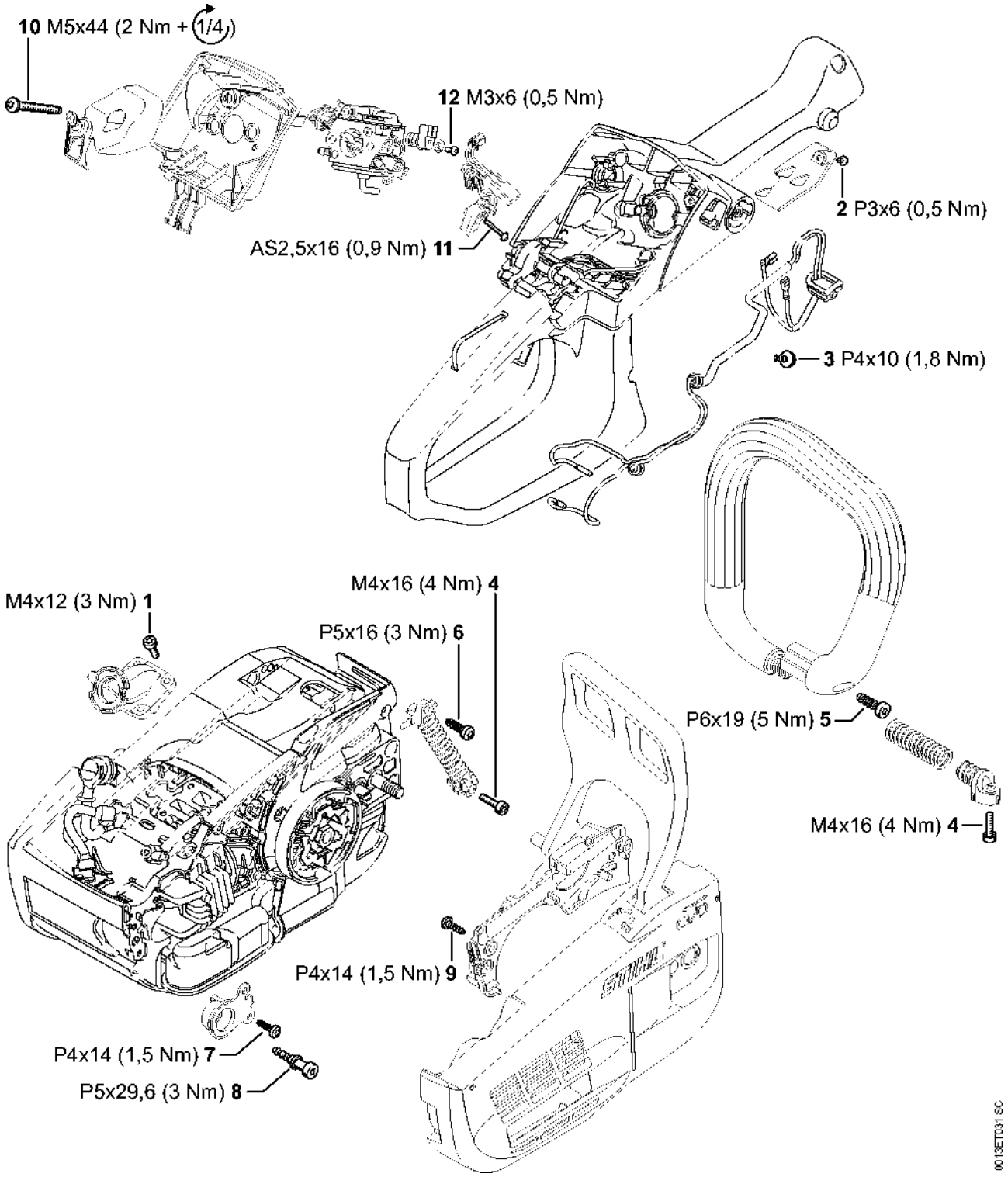

# Utahovací momenty

| # | Číslo dílu | Popis | Množství | Obsahuje jeden nebo více článků | Poznámky |
|---|---|---|---|---|---|
| 1 | 9022 313 0660 | Válcový šroub IS-M4x12 | 4 | | S nezávitovým ozubením |
| 3 | 9104 003 2960 | Šroub Parker P4x10 | 1 | | |
| 4 | 9022 313 0679 | Válcový šroub IS-M4x16 | 2 | | S nezávitovým ozubením |
| 5 | 9074 478 4425 | Válcový šroub IS-P6x19 | 1 | | |
| 6 | 9074 477 4130 | Válcový šroub IS-P5x16 | 1 | | |
| 7 | 9104 003 3004 | Parkerův šroub P4x14 | 2 | | |
| 8 | 1129 791 6100 | Šroub | 1 | | |
| 9 | 9104 003 3004 | Parkerův šroub P4x14 | 2 | | |
| 10 | 9022 500 1093 | Válcový šroub IS-M5x44 | 2 | | |

# Různé maziva a tuk

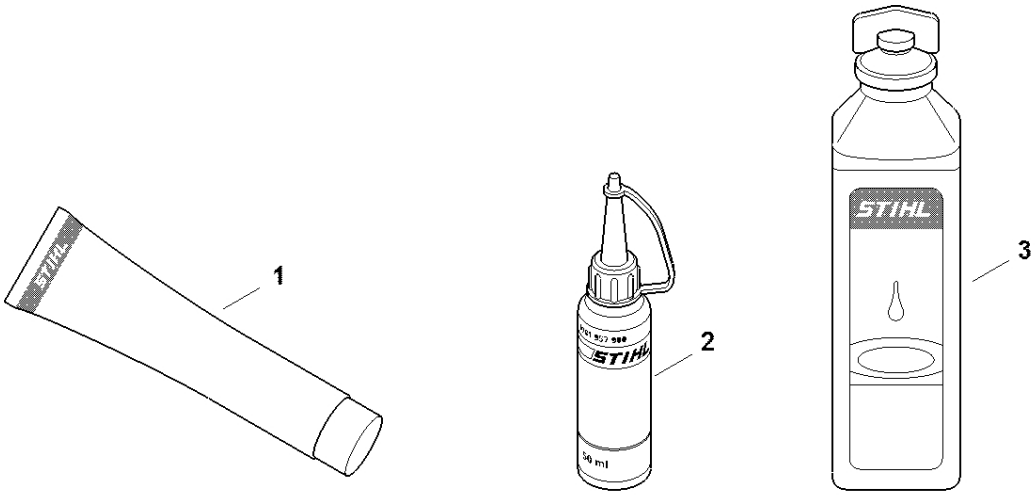


0000-GET-0170-A0

# Různé maziva a tuk

| # | Číslo dílu | Popis | Množství | Obsahuje jeden nebo více článků | Poznámky |
|---|---|---|---|---|---|
| 1 | 0781 120 1021 | Mazivo pro reduktory Mulltilub 40 g Tuba | 1 | | |
| 1 | 0781 120 1109 | Multifunkční mazivo 80 g | 1 | | |
| 1 | 0781 120 1110 | Multifunkční mazivo 225 g | 1 | | |
| 2 | 0781 957 9000 | Antifrikční prostředek OH 723 | 1 | | |
| 3 | 0781 319 8401 | HP 100 ml | 1 | | |
| 3 | 0781 319 8052 | HP Super 100 ml | 1 | | |
| 3 | 0781 319 8060 | HP Ultra 100 ml | 1 | | |

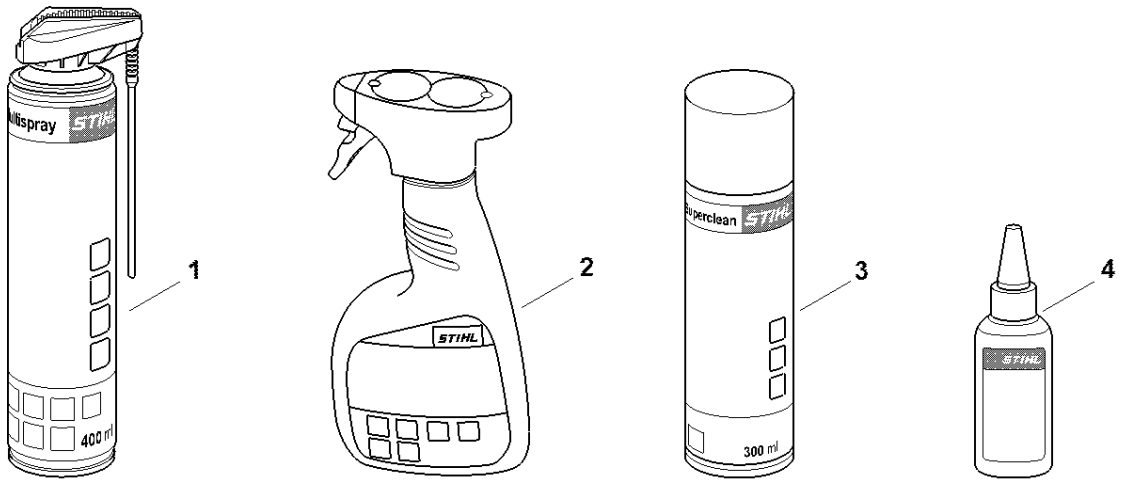


0000-GET-0171-A0

| # | Číslo dílu | Popis | Množství | Obsahuje jeden nebo více článků | Poznámky |
|---|---|---|---|---|---|
| 1 | 0730 411 7002 | Multispray 50 ml | 1 | | |
| 1 | 0730 411 7000 | Multispray | 1 | | |
| 2 | 0000 881 9400 | VarioClean 500 ml | 1 | | |
| 2 | 0000 881 9409 | Speciální čisticí prostředek 5 l | 1 | | |
| 3 | 0782 420 1001 | SuperClean 50 ml | 1 | | |
| 3 | 0782 420 1002 | SuperClean 300 ml | 1 | | |
| 4 | 0782 516 8500 | Multioil Bio 50 ml | 1 | | |